第16回全国社会人クラブバドミントン選手権大会（個人戦）　　2023.06.23-25　愛媛県

種　目	優　勝	準優勝	三　位		五　位			参加数
一般男子単	大谷 啓斗 （ＣＬＯＶＥＲ[三重県]）	大西 魁 （小俣クラブ[三重県]）	男全 圭人 （YANGYANG[神奈川県]）	浮田 貴宏 （ＷＢＣ[石川県]）	田口 和樹 （南木曾ＢＣ[長野県]）	吉澤 慎哉 （ＫＳＢＣ[神奈川県]）	高瀬 世慈 （ＣｌｅａｒＣｈａｎｃｅ[兵庫県]）	鈴木 馨月 （フリューゲル[神奈川県]）	４０
３０男子単	田沼 旅宇 （南青山モモンガーズ[東京都]）	前岡 佑輔 （ＥＡＳＴ[神奈川県]）	小鍛治 建介 （ＥＡＳＴ[神奈川県]）	佐久間 紀良 （ＦＬＹＨＩＧＨ[宮城県]）	黒木 伸二 （ＵＮＡＩＤ宮崎[宮崎県]）	渡瀬 雄一朗 （ＲＫＲ[鹿児島県]）	三塚 裕 （ＦＬＹＨＩＧＨ[宮城県]）	寺尾 聖也 （Ｊｕｎｋｉｅ[兵庫県]）	３１
３５男子単	岩永 唯一 （ＦＭＢＣ[福井県]）	安藤 大 （美翔団[三重県]）	浅井 祐貴 （北國銀行[石川県]）	木村 友幸 （高田クラブ[新潟県]）	辻花 孝博 （ラヴスマッシュ[石川県]）	佐々木 求 （南青山モモンガーズ[東京都]）	古川 太一 （鴉[富山県]）	米 能孝 （福野クラブ[富山県]）	３２
４０男子単	尾形 工 （ＳＨＵＴＴＬＥＫＩＤ[岩手県]）	大塚 省吾 （竹田クラブ[大分県]）	朝田 高志 （ＫＡＮＳＡＩＣＬＵＢ[大阪府]）	長谷川 路紘 （ＢＲＥＡＫＴＨＲＯＵＧＨ[京都府]）	奥野 一静 （ＲＥＳＰＥＣＴ[富山県]）	福田 和也 （ａｌｏｎｅ[愛媛県]）	木村 圭一 （今治クラブ[愛媛県]）	水口 誠太 （埼玉社会人クラブ[埼玉県]）	２０
４５男子単	藤本 ホセマリ （Ｔ．Ｏ．ＷＩＶＥＲ[東京都]）	松本 俊一 （みどり市クラブ[群馬県]）	檜垣 潤 （スマッシュ[愛媛県]）	山﨑 大 （ハネツキ会[愛知県]）	宍戸 基 （泊山クラブ[三重県]）	杉 薫 （ＦＦＷ[福島県]）	下島 直樹 （フレスカ[愛知県]）	西田 元 （港区男子[東京都]）	３２
５０男子単	高井 雅也 （三木シャトル[兵庫県]）	野平 晴彦 （ＥａｒｔｈＣｌｕｂ[埼玉県]）	山本 潤 （井口クラブ[富山県]）	三辻 邦章 （ＰＥＡＣＥ[岡山県]）	岡 裕之 （ＥａｒｔｈＣｌｕｂ[埼玉県]）	桑野 篤史 （ＤＡＩＭＯＮ[愛知県]）	工藤 由紀夫 （福山友クラブ[広島県]）	長井 純一郎 （シャトル[兵庫県]）	３３
５５男子単	原 宗利 （ｍｉｎｔｏｎ[富山県]）	東 大朗 （川越クラブ[三重県]）	正木 和久 （ＭＢＣ[埼玉県]）	種田 稔 （魚津愛好会[富山県]）	船木 勝正 （ＤＡＩＭＯＮ[愛知県]）	濱田 征明 （ｐｏｏｎａ[愛知県]）	阿部 信幸 （川越クラブ[三重県]）	神長 孝行 （埼玉社会人クラブ[埼玉県]）	２８
６０男子単	平野 浩 （みどり市クラブ[群馬県]）	小池 博幸 （ＮＥＷＣＩＴＹ[東京都]）	水口 錦次 （福光クラブ[富山県]）	楠本 直樹 （豊中クラブ[大阪府]）	米本 勝如 （ＤＡＩＭＯＮ[愛知県]）	森本 和幸 （ｍｏｒｉｔｏｒｅ[三重県]）	子川 桂二 （ＲＳ子川[岡山県]）	安田 央 （老松クラブ[岡山県]）	２５
６５男子単	松口 金彦 （ＩＬＬＣ[大阪府]）	士井 吉光 （川越クラブ[三重県]）	林田 庄一 （北清水クラブ[大阪府]）	佐藤 一郎 （老松クラブ[岡山県]）	宮川 伸夫 （たちばな[滋賀県]）	横山 昌弘 （ＴＢＡ[滋賀県]）	藤原 章訓 （西播クラブ[兵庫県]）	川端 英夫 （福野クラブ[富山県]）	２１
７０男子単	岸 邦晴 （名北[愛知県]）	河原 賢治 （名人会[三重県]）	逸見 寛二 （菊本同好会[愛媛県]）	荒井 和夫 （桜井ＢＣ[愛知県]）	久山 勇雄 （高島クラブ[岡山県]）	廣田 彰 （宮崎県社会人クラブ[宮崎県]）	中村 昇 （むささび会[兵庫県]）	田淵 義和 （地位無０９[京都府]）	１８
７５男子単	浅野 信行 （ウエストシルバー[兵庫県]）	渡海 忍 （ＢＵＺＺ[兵庫県]）	山路 栄三郎 （芦屋クラブ[兵庫県]）	小西 重夫 （まどかクラブ[奈良県]）	坂本 和親 （東海シャトルズ[愛知県]）	百々 俊宗 （ヤングシルバー[愛知県]）	祝 英雄 （羽根大郎[埼玉県]）	神吉 義雄 （グリップエンド[兵庫県]）	９
一般女子単	野村 このみ （ＴＥＡＭＢＯＳＳ[兵庫県]）	藤井 永遠子 （三木シャトル[兵庫県]）	川畑 詩都 （ワタキューセイモア[石川県]）	渡部 美佳 （ＰＩＥＲＲＯＴ[愛媛県]）	矢田部 真奈 （ＲＡＯＮ[京都府]）	石森 まゆ （ＲＥＳＰＥＣＴ[富山県]）	小川 夢未 （ＨＩＷＡＫＡＩ[大阪府]）	小池田 夏樹 （ワタキューセイモア[石川県]）	２１
３０女子単									１
３５女子単	市川 新子 （Ｃｕｃｋｏｏ[愛知県]）	森本 愛子 （池田クラブ[大阪府]）	芳賀 沙織 （ＢＣ．ＧｒａｎｄＣｒｕ[福島県]）	加藤 恵理 （ＦＭＢＣ[福井県]）	地神 加奈子 （ＡＤＶＡＮＣＥ[兵庫県]）	前田 香織 （埼玉社会人クラブ[埼玉県]）	谷岡 由布子 （なでしこ[大阪府]）	松本 恵理 （ｐｉｙｏｐｉｙｏ[兵庫県]）	８
４０女子単	藤本 瞳 （井口クラブ[富山県]）	細江 由理 （桑名世友愛好会[三重県]）	濱田 聡美 （児島ＫＩＤＳ[岡山県]）	土井 佐由里 （竜神クラブ[兵庫県]）					４
４５女子単	真田 範子 （Ｇ．ｓｐａｎｋ[愛知県]）	葛西 深雪 （大垣クラブ[岐阜県]）	深谷 雅代 （Ｓｗｅｅｔ[愛知県]）	佐々木 絵美 （ＮＪ[京都府]）	島田 三貴子 （丸亀クラブ[香川県]）	長谷川 直美 （児島ＫＩＤＳ[岡山県]）			６
５０女子単	石橋 律子 （ＢＡＧＵＳ[東京都]）	木村 和美 （ＢＡＤＭＩＮＴＯＮＶＩＬＬＡＧＥ[京都府]）	朝倉 美香 （みどり市クラブ[群馬県]）	小林 久美子 （バトルドアーズ[千葉県]）	濱田 明日香 （ｐｏｏｎａ[愛知県]）	俣野 理恵 （児島ＫＩＤＳ[岡山県]）	森川 久美子 （アイビー[兵庫県]）	田中 あかね （ＳｕｐｅｒＢｉｒｄ[兵庫県]）	１１
５５女子単	木田 信子 （難波クラブ[兵庫県]）	柴田 悦子 （Ｃａｔｓ[兵庫県]）	風見 栄里子 （桑名世友愛好会[三重県]）	藤井 康子 （ＦＲＥＥＤＯＭ[福島県]）	稲村 美幸 （ＢＣ．ＧｒａｎｄＣｒｕ[福島県]）	椎名 真由美 （ＢＡＧＵＳ[東京都]）	井上 敦子 （ＮＥＷＣＩＴＹ[東京都]）	奥井 久美子 （三木シャトル[兵庫県]）	９
一般男子複	山口 慎人 三浦 吏空斗 （美翔団・小俣クラブ[三重県]）	河田 尚也 山中 一浩 （ＰＬＡＤ[兵庫県]）	田口 和樹 松井 悠一郎 （南木曾ＢＣ[長野県]）	浜崎 直人 木下 剛志 （ＳＰＩＮＮＩＮＧＲＡＣＫＥＴＳ[大阪府]）	正田 真之助 本田 悠茉 （童心クラブ[大阪府]）	藤本 ホセマリ 福井 剛士 （Ｔ．Ｏ．ＷＩＶＥＲ[東京都]）	原田 駿平 武本 颯 （Ｖｏｌａｎｏ[兵庫県]）	吉田 浩平 大西 魁 （小俣クラブ[三重県]）	４６
３０男子複	足立 貴之 東崎 裕史 （三木シャトル[兵庫県]）	大野 露 瀧澤 駿 （ＳＭＡＳＨＣＬＵＢ[神奈川県]）	森本 光弥 佐々木 求 （南青山モモンガーズ[東京都]）	関口 真之 埜島 勇樹 （ＮＵＭＢＥＲＳ・翔[富山県]）	岡山 晃大 田中 光 （ＵＮＡＩＤ宮崎[宮崎県]）	森本 夏輝 加藤 悠人 （Ｇｌａｎｚ[滋賀県]）	松山 和樹 森本 遥大 （ＢＲＥＡＫＴＨＲＯＵＧＨ[京都府]）	権田 光輔 森 宏次郎 （Ｓｏｕｔｈｃｌｕｂ[愛媛県]）	２４
３５男子複	井手 大 本部 崇仁 （ＵＮＡＩＤ宮崎[宮崎県]）	村越 知広 畑中 健佑 （ぎんなん会・ＯＨ！ＮＥＷ[神奈川県]）	世古 雄貴 藤上 円 （ＡＣＲＯＳＳ[大阪府]）	浅井 祐貴 川之上 泰則 （北國銀行・小松クラブ[石川県]）	小口 利也 北岡 幸一 （リーブル[東京都]）	立松 幹浩 杉崎 雄一 （東海クラブ・Ｈｉｉｒａｇｉ[愛知県]）	佐伯 大輔 中浜 明敏 （高砂ＢＳ・零～ＺＥＲＯ～[兵庫県]）	奥山 茂樹 本田 貴之 （播名川クラブ・Ｒｏｃｋｏｎ[兵庫県]）	２３
４０男子複	上田 浩之 島田 寛之 （駒西クラブ[埼玉県]）	川西 良作 福島 哲也 （零～ＺＥＲＯ～・ＰＬＡＤ[兵庫県]）	中村 寿史 高田 宗文 （チャーミーズ[東京都]）	寄川 太助 嶋 康郎 （ＤＡＹＳ[東京都]）	福田 和也 檜垣 潤 （ａｌｏｎｅ・スマッシュ[愛媛県]）	岡田 全史 荒本 和彦 （ＴｅａｍＩｎｈａｂｉｔａｎｔ[愛媛県]）	垣内 大輔 松尾 光弘 （高砂ＢＳ・零～ＺＥＲＯ～[兵庫県]）	南 真次 平岡 圭一郎 （－[徳島県]）	１９
４５男子複	磯貝 謙太郎 花井 謙吉 （ＲＨＢＴ・紫電会[愛知県]）	赤川 誠 水島 健一 （松戸ファミリー・松戸東部[千葉県]）	森村 和史 松本 俊一 （みどり市クラブ[群馬県]）	西田 慎一 高橋 和彦 （いちごクラブ[埼玉県]）	大石 幸生 宍戸 基 （美翔団・泊山クラブ[三重県]）	車 祥幸 池田 快治 （剱・井口クラブ[富山県]）	士佐 正規 安田 吉成 （ＢＣ．ＧｒａｎｄＣｒｕ[福島県]）	杉 薫 樋渡 浩 （ＦＦＷ[福島県]）	２９
５０男子複	有田 圭一 林 潤一 （大阪フェニックス[大阪府]）	長井 純一郎 高井 雅也 （シャトル・三木シャトル[兵庫県]）	佐藤 雅史 清水 誠司 （ＲＳＮＯＮＡＫＡ・飯南クラブ[愛知県]）	三坂 裕士 桑野 晃一 （箕面クラブ[大阪府]）	高橋 定博 安生 泰久 （ＪＩＮＧＩ[埼玉県]）	吉田 茂美 松村 浩二 （Ｋｕｒｏｆｕｎｅ[福井県]）	三好 幸夫 三辻 邦章 （児島ＫＩＤＳ・ＰＥＡＣＥ[岡山県]）	安藤 義光 高瀬 充広 （ＰＥＡＣＥ・児島ＫＩＤＳ[岡山県]）	３１
５５男子複	神代 和久 櫟 敏明 （ｍｉｎｔｏｎ[富山県]）	松原 伸幸 岡本 哲哉 （貴船ＢＣ・ＦＬＩＧＨＴ[愛知県]）	奥田 美智男 宮本 陽一 （ＴＥＡＭ升[福井県]）	井口 昌好 武中 孝寛 （ＴＡＪＩＭＡ[兵庫県]）	東 太朗 阿部 信幸 （川越クラブ[三重県]）	遠藤 裕司 谷川 征洋 （ウッディシャトルズ・Ｖｏｌａｎｏ[兵庫県]）	長渡 邦祥 中田 典昭 （Ｖｏｌａｎｏ・三木シャトル[兵庫県]）	若井 泉 仲保 和彦 （ＮＡＮＺＡＮ[愛知県]）	２６
６０男子複	菊地 生昭 藤澤 正幸 （いわてクラブ[岩手県]）	佐藤 一郎 安田 央 （老松クラブ[岡山県]）	巽 宏之 藤本 英樹 （ＭＫＳ．Ｃ・王寺クラブ[奈良県]）	藤田 洋一 水口 錦次 （福光クラブ[富山県]）	山村 和夫 笹口 浩基 （広島友クラブ・広島教職員クラブ[広島県]）	生田 健一 佐々木 剛 （牧方殿一クラブ・ＹＣＬＵＢ[大阪府]）	上田 俊夫 岡本 茂樹 （平安クラブ・地位無０９[京都府]）	中堀 清 福田 功 （高島クラブ[岡山県]）	２１
６５男子複	川前 明裕 松口 金彦 （大阪フェニックス・ＩＬＬＣ[大阪府]）	横山 昌弘 野木 秀樹 （ＴＢＡ・ＭＦＣ[滋賀県]）	坂本 昌信 林 豊彦 （我流[兵庫県]）	山中 静憲 羽岡 貞一 （ＮＡＫＡＹＯＳＨＩＰＯＷＥＲＳ[大阪府]）	本田 直人 檜木 真司 （Ｂ．Ｃ．ＳＫＹ[大分県]）	西上 徹 中村 雅次 （ＲｅｄＳｈｕｔｔｌｅ[大阪府]）	豊永 清孝 齋藤 敏和 （横須賀クラブ[愛知県]）	磯永 省三 高木 聡 （ＳｈｕｔｔｌｅＦｉｖｅ・京都シニア[京都府]）	１５
７０男子複	鷲岡 雅 坂本 光雄 （射水シニア[富山県]）	岡田 茂 松田 大吉郎 （名人会[三重県]）	中村 昇 山住 栄 （むささび会・ＪＦＥ[兵庫県]）	久山 勇雄 藤森 龍二 （高島クラブ・岡山イーグルス[岡山県]）	野田 修平 加藤 一生 （京都シニア・朱雀[京都府]）	田淵 義和 羽柴 保 （地位無０９・舞鶴クラブ[京都府]）	岸 邦晴 大河内 潔 （名北・ＢＵＴＣＨＥＲＳ[愛知県]）	高田 真一郎 手島 克利 （友鳴サークル・鴨谷グース[大阪府]）	１１
７５男子複	百々 俊宗 坂本 和親 （ヤングシルバー・東海シャトルズ[愛知県]）	渡海 忍 浅野 信行 （ＢＵＺＺ・ウエストシルバー[兵庫県]）	吉田 憲一 木村 健治 （京都シニア・ＳｈｕｔｔｌｅＦｉｖｅ[京都府]）	滝本 嘉美 中川 友三 （ウエストシルバー[兵庫県]）	本田 丈夫 小原 武 （ウエストシルバー・三木赤とんぼ[兵庫県]）	近藤 恵一 松尾 亨 （平安クラブ[京都府]）			６
一般女子複	野村 このみ 南部 一伽 （ＴＥＡＭＢＯＳＳ・Ｖｏｌａｎｏ[兵庫県]）	花田 優依 花田 麻由 （ＷＨＩＴＥＳＴＡＲ[北海道]）	島村 琴美 川原 あず沙 （ＬＵＣＫＹ[神奈川県]）	和田 輝里 藤井 桃子 （ＮＪ[京都府]）	石田 晶穂 森 明都沙 （ウイングス[三重県]）	猪狩 苑子 前田 弥生 （南青山モモンガーズ[東京都]）	渕上 小百合 田中 春宇 （ＳＣＲＡＴＣＨ・茗画クラブ[大阪府]）	渡部 瑠里 倉本 梨香 （ＪＡ松山・ＰＩＥＲＲＯＴ[愛媛県]）	３３
３０女子複	成久 晴香 山中 美幸 （小俣クラブ[三重県]）	倉屋 麻里 奥山 紗奈 （松阪クラブ・ウイングス[三重県]）	大山 有未 狭子 恵 （松阪クラブ・川越クラブ[三重県]）	森 里恵 田中 美喜 （Ｓｏｕｔｈｃｌｕｂ[愛媛県]）	加茂 弥生 羽鳥 めぐみ （双葉クラブ・たまてん[愛媛県]）	花岡 晶子 村上 沙紀 （たまてん・ＴＨＥＤＡＩ[愛媛県]）	米田 真美 田中 尚子 （ＣＡＲＲＯＴＣＬＵＢ[大阪府]）	桑原 智子 谷 なつき （なでしこ・ＫＥＣＨＩＫＯＭＩ[大阪府]）	９
３５女子複	森本 愛子 谷岡 由布子 （池田クラブ・なでしこ[大阪府]）	川嶋 亜矢子 下澤 なつみ （川越クラブ[三重県]）	増田 麻理恵 窪田 美紗子 （たまてん・Ｂ．Ｃ．ｆｉｇｈｔ[愛媛県]）	庄島 舞子 石垣 亜弥 （ｋ．ｂ．ｇ・舞鶴クラブ[京都府]）	大友 ひとみ 中村 千晴 （三木シャトル[兵庫県]）	芝 かおり 東風上 知佐子 （バドラー[兵庫県]）	各務 絵里加 谷口 和子 （松阪クラブ・有田Ｂ．Ｃ[三重県]）	草薙 美幸 布目 紗矢香 （ＣＡＲＲＯＴＣＬＵＢ[大阪府]）	１０
４０女子複	澤田 美樹 箸尾 千尋 （ＭＡＫｃ・島元[奈良県]）	西田 妙子 中野 有希子 （ＭＡＫｃ[奈良県]）	大和 美和子 山下 君枝 （ＰＩＥＲＯ・ＢＣフライト[神奈川県]）	横田 貴子 水船 奈緒 （Ｆｕｔｕｒｅｓ・アイビー[兵庫県]）	山本 愛子 田中 扶有美 （横須賀クラブ・さおりＢＣ[愛知県]）	岸本 瞳 清水 奈美 （三木シャトル・シーガルス[兵庫県]）	中山 真弓 木崎 佳代子 （アイビー・シーガルス[兵庫県]）	佐々木 絵美 奥田 貴美 （ＮＪ・ＢＡＤＭＩＮＴＯＮＶＩＬＬＡＧＥ[京都府]）	１２
４５女子複	福田 典子 森川 純子 （ＪＩＮＧＩ[埼玉県]）	葛西 深雪 高木 圭子 （大垣クラブ・Ｗｅｎｄｙ[岐阜県]）	外山 真理子 高倉 あゆみ （横須賀クラブ・ＲＨＢＴ[愛知県]）	大輪 忍 山岸 美和 （ＯＨＨＡＭＡ[大阪府]）	大西 陽子 磯元 琴美 （ＰＬＡＤ・バドラー[兵庫県]）	盛安 朋子 渡邉 志穂 （鴉・井口クラブ[富山県]）	加波 美智代 上田 美可 （ＲＥＮ[兵庫県]）	小佐々 美千代 花井 江理子 （Ｔｓｕｔｓｕｍｉ[愛知県]）	１６
５０女子複	朝倉 美香 寺内 美幸 （みどり市クラブ[群馬県]）	池 直美 高橋 朋子 （Ｆｕｔｕｒｅｓ[兵庫県]）	岡本さおり 谷村美穂子 （ＴＢＣｒｅｖｅ[奈良県]）	木村 和美 小畑 真弓 （ＢＡＤＭＩＮＴＯＮＶＩＬＬＡＧＥ・舞鶴クラブ[京都府]）	宮脇 恵理香 山口 優美 （ＤＭＢ[兵庫県]）	西川 真由美 櫛尾 博美 （ＴＥＡＭＫＥＮＫＥＮ・三木シャトル[兵庫県]）	斎藤 まどか 垣見 妙香 （ＢＵＴＣＨＥＲＳ[愛知県]）	大内 かこ 潤井 真左子 （いなみの[兵庫県]）	１７
５５女子複	八木 美稚子 日下 光子 （今治クラブ[愛媛県]）	秋月 能子 外村 和美 （ＡＱＵＡ・ＤＭＢ[兵庫県]）	丸山 美香 浜島 淑子 （ウイング・ＰＥＡＣＥ[岡山県]）	宮崎 美香子 椎名 真由美 （ＢＡＧＵＳ[東京都]）	船越 朋子 竹本 明美 （いちごクラブ[埼玉県]）	高田 美和 近藤 志津 （三好・Ｌｅａｄｅｒｓ[愛知県]）	竹内 ひろみ 樋口 祐子 （Ｃｕｃｋｏｏ[愛知県]）	松原 真弓 風見 栄里子 （桑名世友愛好会[三重県]）	１９
一般混合複	小池 直樹 小池 織恵 （Ｔ．Ｏ．ＷＩＶＥＲ[東京都]）	中西 秀明 花田 麻由 （ＳＭＡＳＨＳＰＩＲＩＴ・ＷＨＩＴＥＳＴＡＲ[北海道]）	浅原 利希哉 南部 一伽 （Ｖｏｌａｎｏ[兵庫県]）	中西 秀 米田 愛弥 （ＳＩＧＮＡＬ[奈良県]）	伊藤 洸弥 栗井 美鈴 （ＰＩＥＲＲＯＴ[愛媛県]）	鍵谷 由輝 長渡 咲季 （Ｖｏｌａｎｏ[兵庫県]）	山中 一浩 山中 侑加理 （ＰＬＡＤ・零～ＺＥＲＯ～[兵庫県]）	吉田 浩平 渡部 陽菜 （小俣クラブ・みえ北勢クラブ[三重県]）	３２
合算６０混合複	植田 真伍 生澤 美咲 （高砂ＢＳ・零～ＺＥＲＯ～[兵庫県]）	本田 貴之 本田 真由子 （Ｒｏｃｋｏｎ・ＳｕｐｅｒＢｉｒｄ[兵庫県]）	山崎 健二郎 木村 綾花 （ＳＩＧＮＡＬ[奈良県]）	加地 龍太 加地 まどか （ＰＩＥＲＲＯＴ[愛媛県]）	西川 夏樹 大山 有未 （ウイングス・松阪クラブ[三重県]）	小口 利也 福田 佳代 （リーブル[東京都]）	米田 勝彦 小髙 詩歩 （ａｓ・ＳＣＲＡＴＣＨ[大阪府]）	松本 貴至 高橋 早希 （ＪＩＮＧＩ[埼玉県]）	２３
合算７０混合複	熊倉 佑 川原 あず沙 （ＬＵＣＫＹ[神奈川県]）	森本 拡樹 澤田 美樹 （ＳＩＧＮＡＬ・ＭＡＫｃ[奈良県]）	森本 光弥 前田 弥生 （南青山モモンガーズ[東京都]）	稲垣 圭介 北乗 由佳 （ＨＩＷＡＫＡＩ[大阪府]）	田中 祥友 塩澤 麻帆 （鴉[富山県]）	浅川 瑛大 二木 雅子 （Ａ・Ｔ・Ｍ・中之島クラブ[大阪府]）	三ケ田 洋祐 番 仁美 （ＫＡＮＳＡＩＣＬＵＢ・ＢＩＧＳ[大阪府]）	山口 勇人 服部 智子 （寿限無・ＨＡＩＬ[京都府]）	２１
合算８０混合複	岡田 淳 草薙 美幸 （樹生クラブ・ＣＡＲＲＯＴＣＬＵＢ[大阪府]）	奥山 茂樹 奥山 加奈 （播名川クラブ・Ｓｕｐｅｒｂｉｒｄ[兵庫県]）	安倍 誠 安倍 希代美 （ＳＯＢ[大阪府]）	杉浦 学 山下 君枝 （鐵子クラブ・ＢＣフライト[神奈川県]）	岡野 史裕 布目 沙矢香 （童心クラブ・キャロットクラブ[大阪府]）	小島 裕史 山岸 美和 （ＳＰＩＮＮＩＮＧＲＡＣＫＥＴＳ・ＯＨＨＡＭＡ[大阪府]）	阪口 一志 西田 妙子 （奈良クラブ・ＭＡＫｃ[奈良県]）	舟瀬 聡宏 吉田 美幸 （ラブオール・ｍｉｎｔｏｎ[富山県]）	２６
合算９０混合複	花井 謙吉 花井 江理子 （紫電会・Ｔｓｕｔｓｕｍｉ[愛知県]）	西田 慎一 松村めぐみ （いちごクラブ[埼玉県]）	畑下 隆男 早野 美幸 （ＨＩＷＡＫＡＩ・Ａ・Ｔ・Ｍ[大阪府]）	森村 和史 寺内 美幸 （みどり市クラブ[群馬県]）	大久保 和人 前田 亜紀子 （柏市[千葉県]）	濱本 昌也 外山 真理子 （ＳＭＡＧＡＮ・横須賀クラブ[愛知県]）	立石 琢史 加波 美智代 （ＲＥＮ[兵庫県]）	田辺 栄司 羽鳥 めぐみ （たまてん[愛媛県]）	２９
合算１００混合複	有田 圭一 有田 明希子 （大阪フェニックス[大阪府]）	松原 伸幸 高倉 あゆみ （貴船ＢＣ・ＲＨＢＴ[愛知県]）	角藤 利明 大津 順子 （ＪｕｍＳｍａ・Ｃｕｃｋｏｏ[愛知県]）	山内 哲也 高橋 恵美 （埼玉社会人クラブ[埼玉県]）	猪原 修 大西 陽子 （竜神クラブ・ＰＬＡＤ[兵庫県]）	清水 誠司 清水 真実 （振甫クラブ[愛知県]）	高瀬 充広 丸山 美香 （児島ＫＩＤＳ・ウイング[岡山県]）	渡辺 勝浩 伊藤 朋子 （Ｅａｓｔ・チャンピオンＳＣ[栃木県]）	３０
合算１１０混合複	渡部 泰之 沼澤 真理子 （ＨＢＣ[山形県]）	日下 拓郎 日下 光子 （今治クラブ[愛媛県]）	三好 幸夫 山本 典子 （児島ＫＩＤＳ[岡山県]）	仲 眞弘 幸田 友紀 （桜井クラブ[奈良県]）	藤本 英樹 岡本 さおり （王寺クラブ・ＴＢＣｒｅｖｅ[奈良県]）	新田 正喜 野々山 千恵子 （ＢＳ．ＭＯＲＩＴＡ・ｐｏｏｎａ[愛知県]）	寺尾 学 岸田 弘美 （ＫＡＥＲＵＤＡＮ[大阪府]）	岡田 正裕 赤澤 洋子 （アップルＢＣ・ＰＥＡＣＥ[岡山県]）	２８
合算１２０混合複	櫟 敏明 今泉 静子 （ｍｉｎｔｏｎ[富山県]）	柳瀬 憲利 柳瀬 和子 （平安クラブ[京都府]）	福嶋 正久 今津 裕美 （ＭＢＣ[埼玉県]）	秋月 道隆 秋月 能子 （ＡＱＵＡ[兵庫県]）	野村 秀樹 東野 昌代 （ＭＦＣ[滋賀県]）	森 陽一 竹下 真智代 （伊丹ＢＣ・ペガサス[兵庫県]）	羽鳥 正美 小山 恵美 （ブルーシャンス[兵庫県]）	岡 秀人 上村広子 （西クラブ・Ａ・Ｔ・Ｍ[大阪府]）	２４
合算１３０混合複	中村 雅次 秋山 とよ （ＲｅｄＳｈｕｔｔｌｅ・ＳＢＣ[大阪府]）	山村 和夫 原田 町子 （広島友クラブ・スマッシュ[広島県]）	福水 一郎 福水 美保 （白鳥美羽[兵庫県]）	美浪 一成 浜崎 典子 （難波クラブ[兵庫県]）	西尾 重光 清水 靖子 （ＰＡＮＤＯＲＡ・ＳｕｐｅｒＢｉｒｄ[兵庫県]）	藤林 正雄 山住 恭恵子 （ＨＡＮＤＳ・ＢＥＡＤ[兵庫県]）	増金 秀行 増金 一江 （ｔｅａｍＢ－ＵＰ[徳島県]）	奥田 和彦 奥田 康子 （平安クラブ[京都府]）	２０

第16回全国社会人クラブバドミントン選手権大会（個人戦）

令和５年６月２３日－２５日　愛媛県

一般男子単

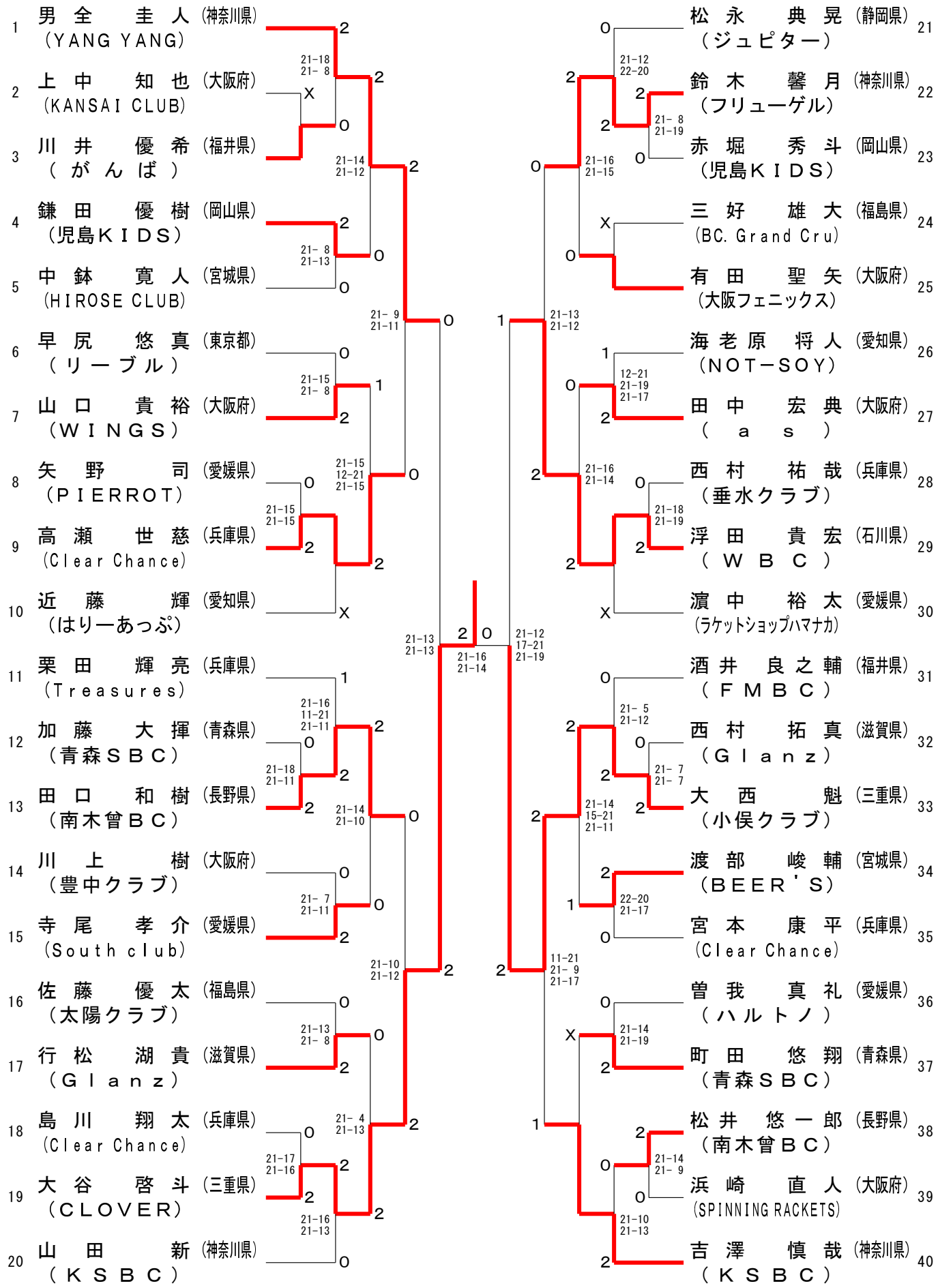

第16回全国社会人クラブバドミントン選手権大会（個人戦）

令和５年６月２３日－２５日　愛媛県

３０歳以上男子単

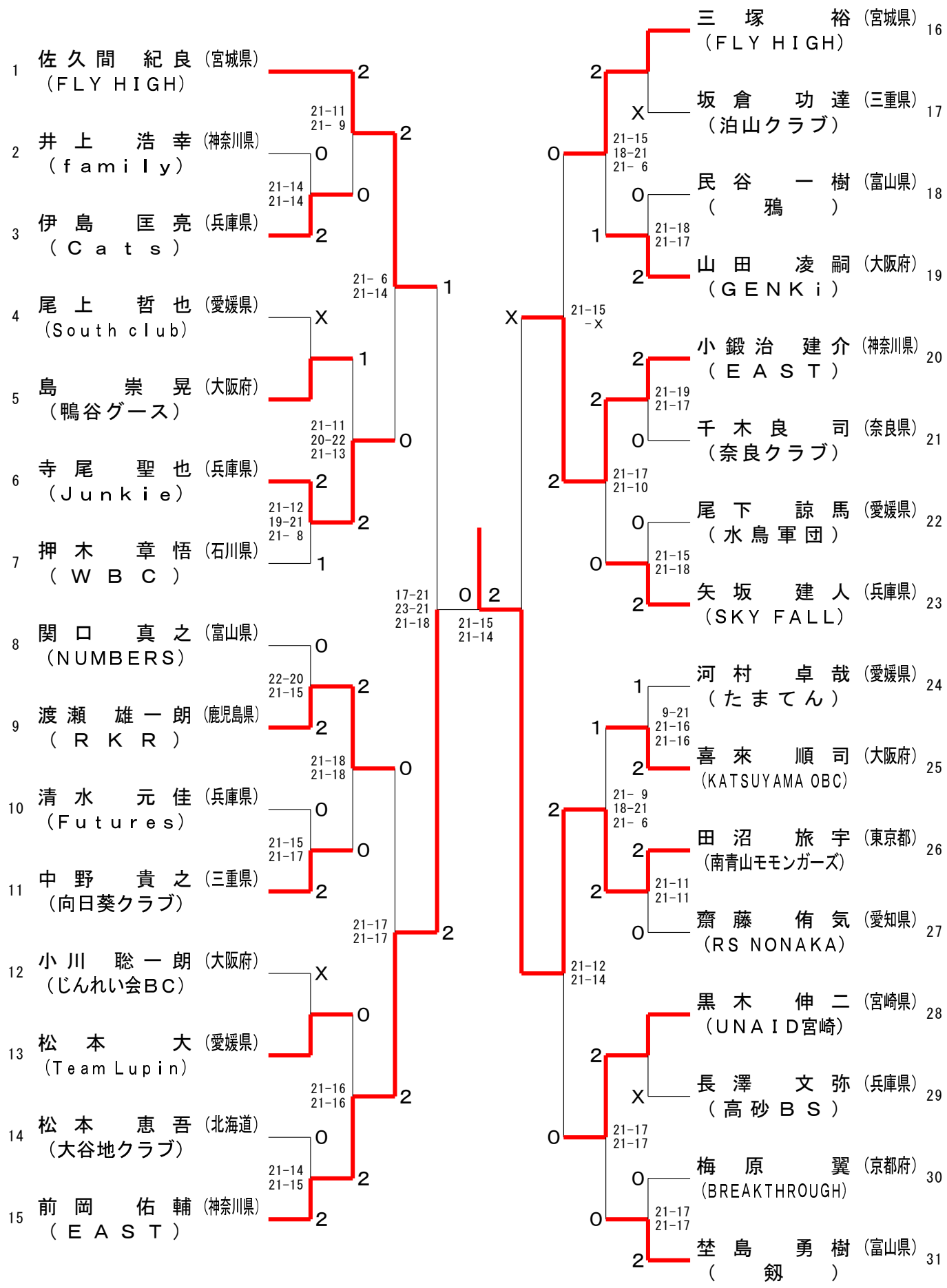

第16回全国社会人クラブバドミントン選手権大会（個人戦）

令和５年６月２３日－２５日　愛媛県

３５歳以上男子単

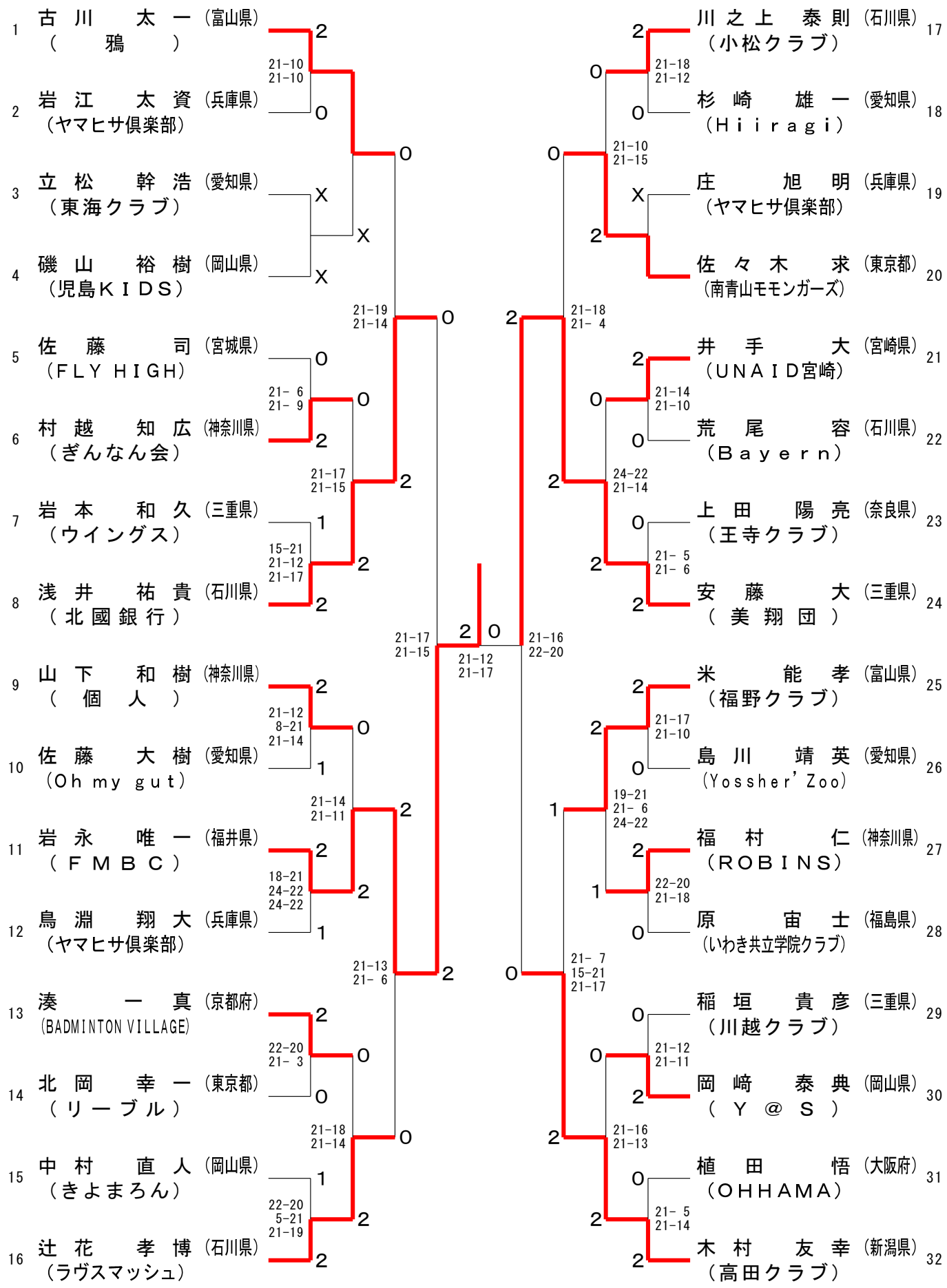

第16回全国社会人クラブバドミントン選手権大会（個人戦）

令和５年６月２３日－２５日　愛媛県

４０歳以上男子単

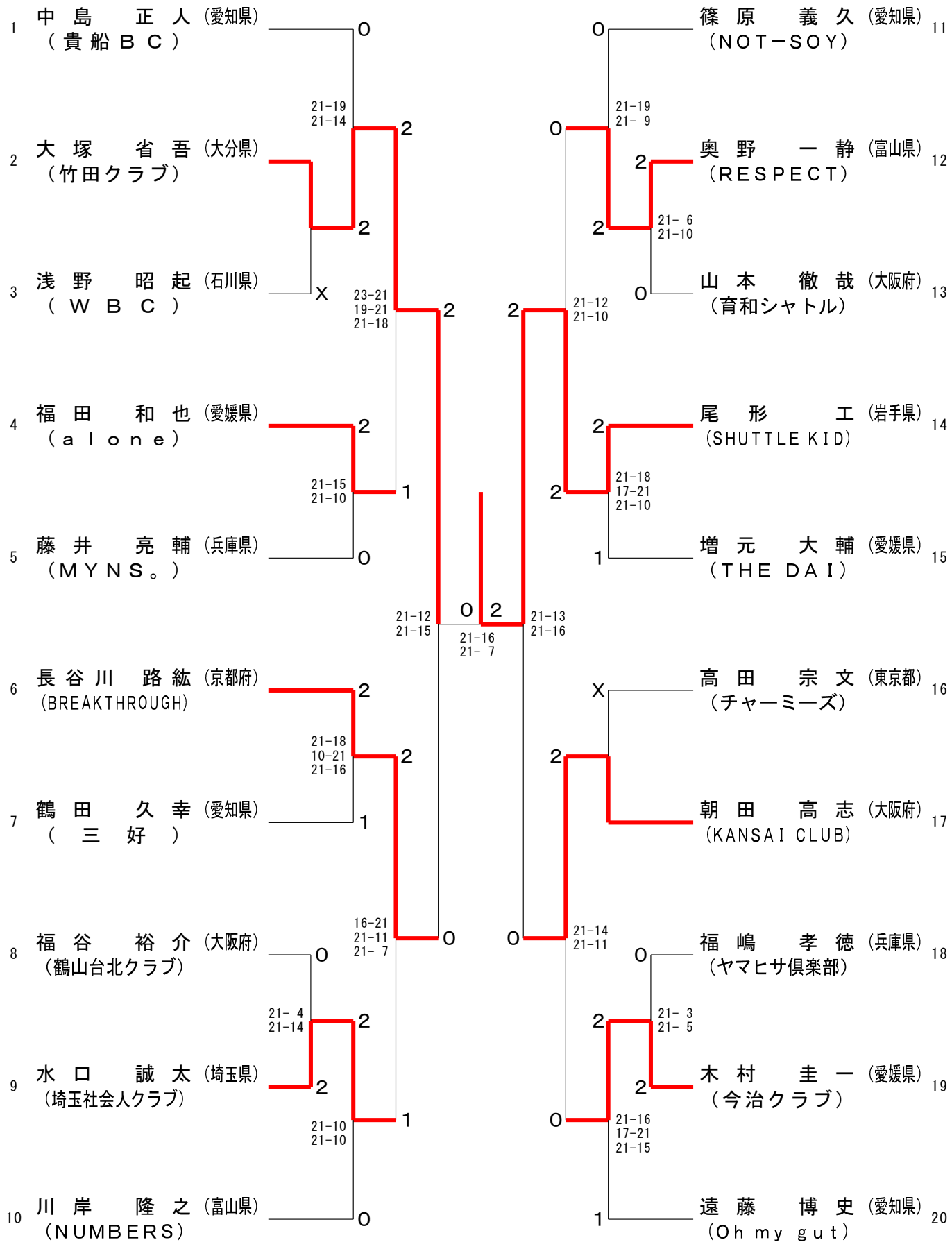

第16回全国社会人クラブバドミントン選手権大会（個人戦）

令和５年６月２３日－２５日　愛媛県

４５歳以上男子単

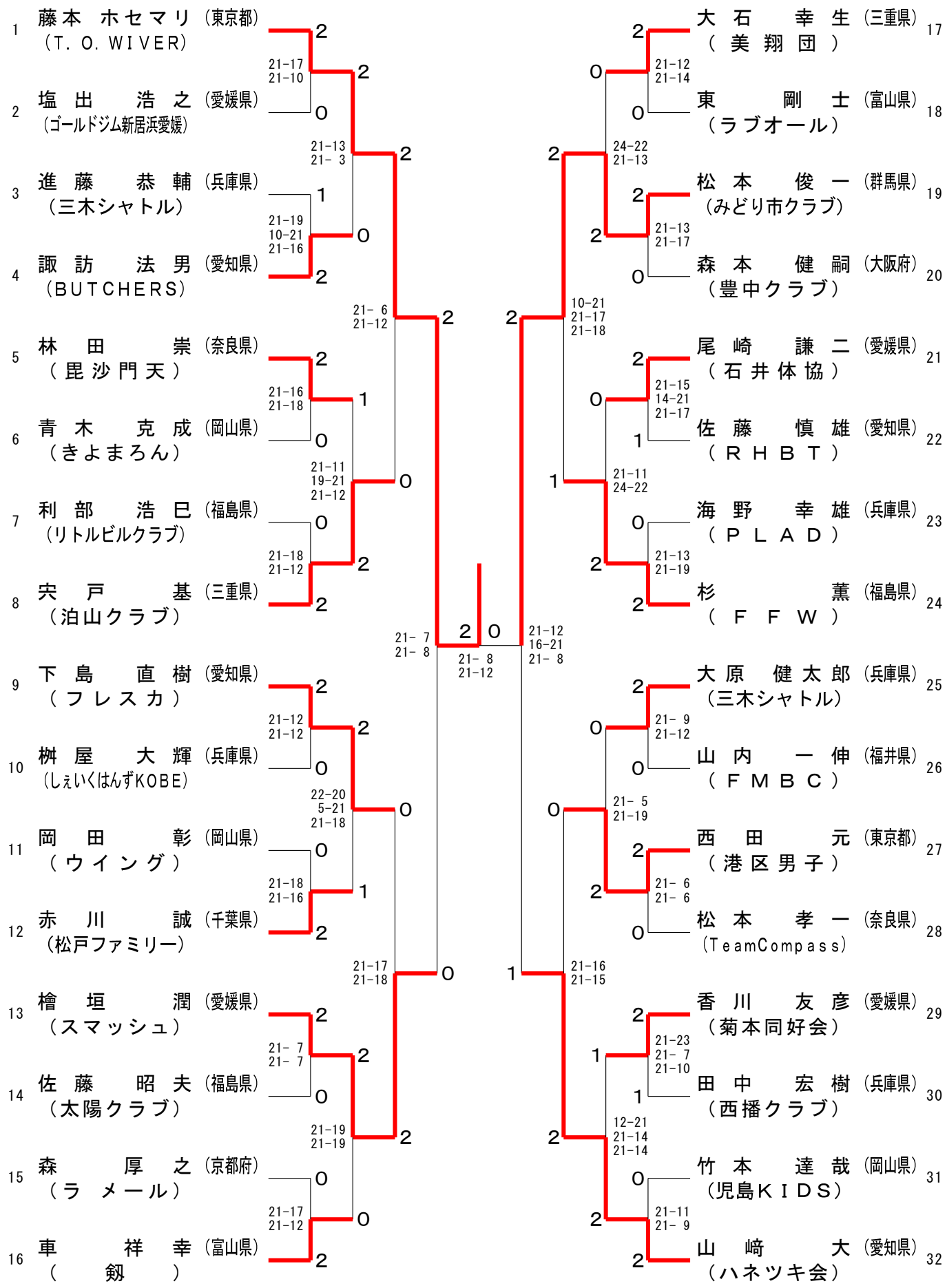

第16回全国社会人クラブバドミントン選手権大会（個人戦）

令和５年６月２３日－２５日　愛媛県

５０歳以上男子単

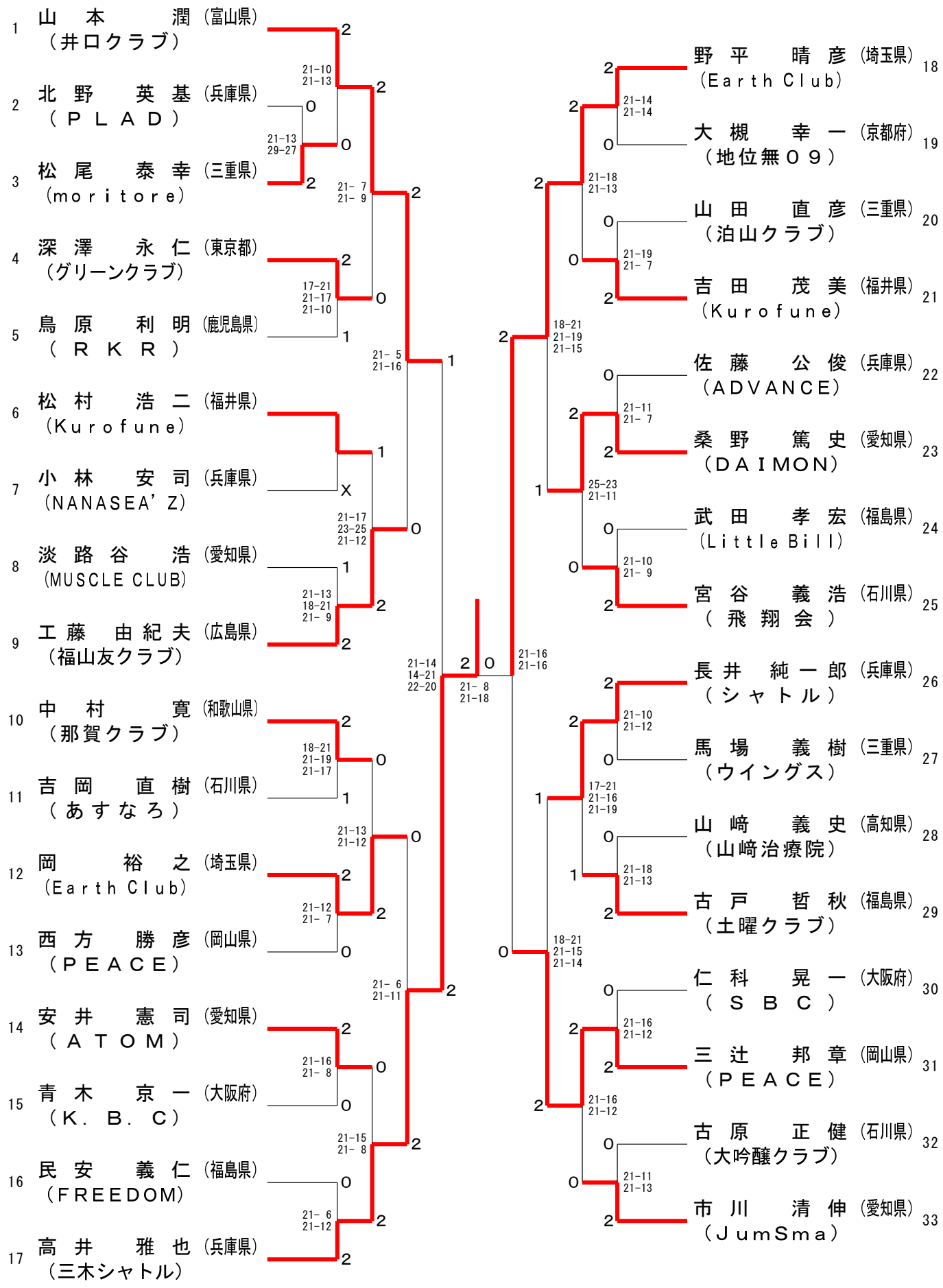

第16回全国社会人クラブバドミントン選手権大会（個人戦）

令和５年６月２３日－２５日　愛媛県

５５歳以上男子単

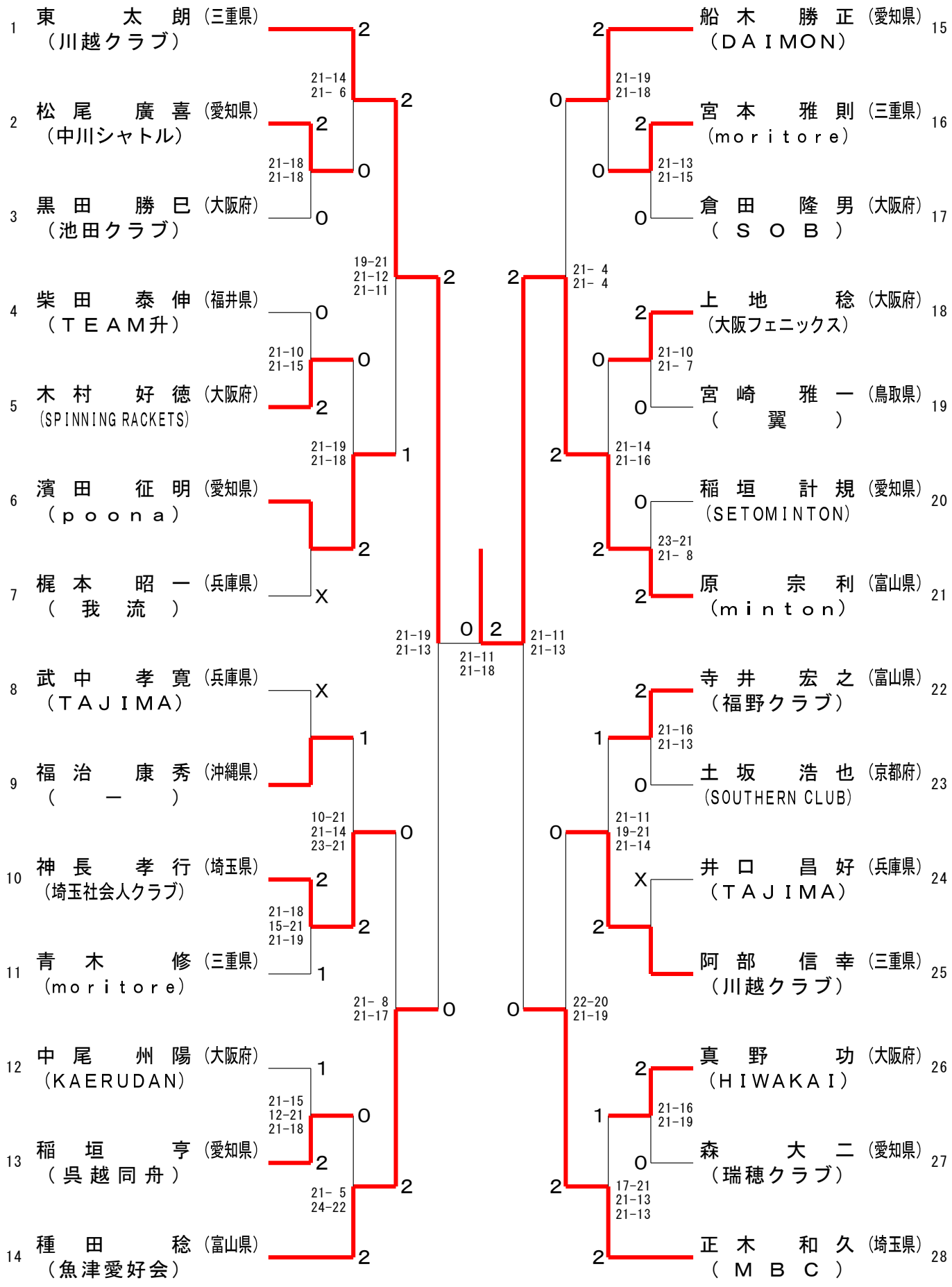

第16回全国社会人クラブバドミントン選手権大会（個人戦）

令和５年６月２３日－２５日　愛媛県

６０歳以上男子単

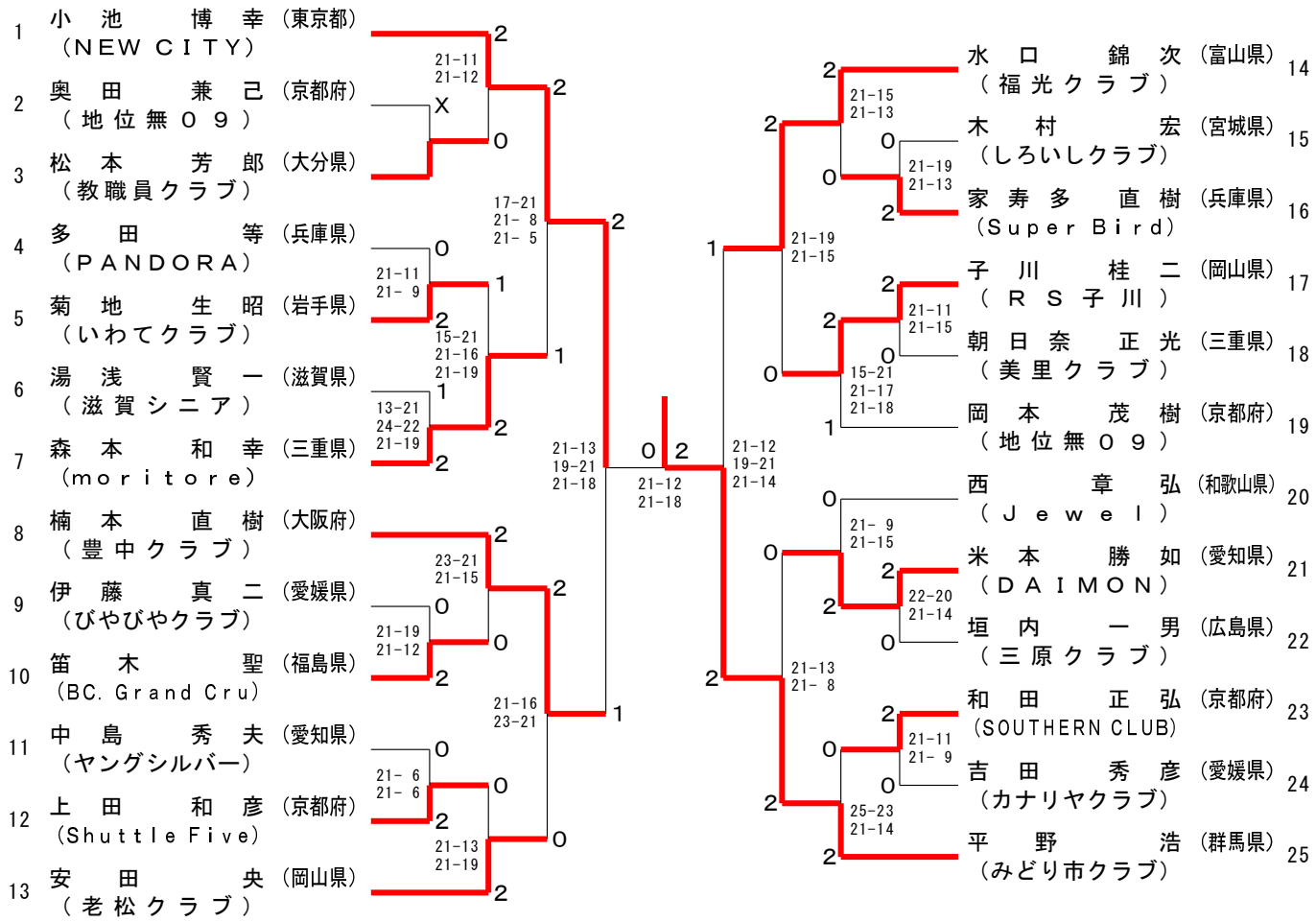

６５歳以上男子単

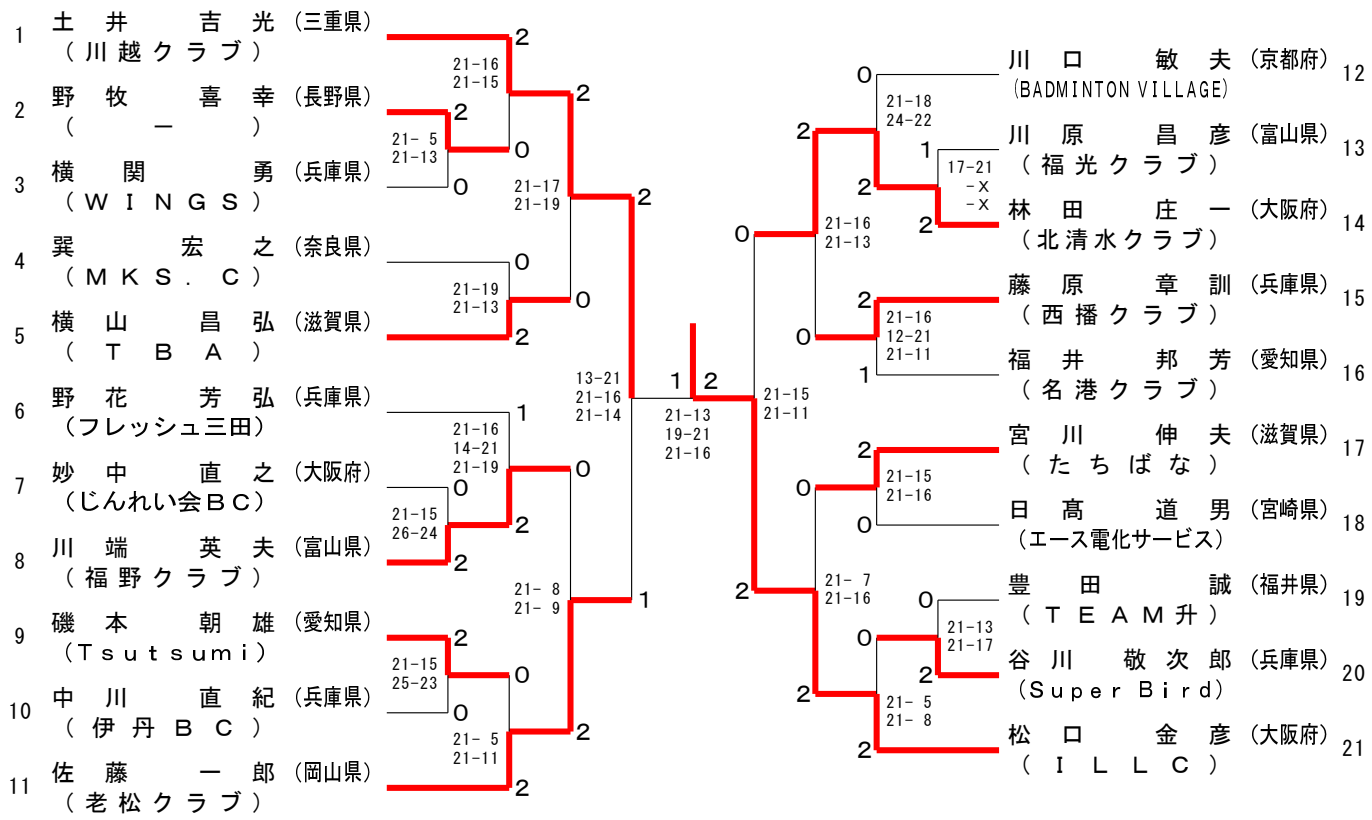

第16回全国社会人クラブバドミントン選手権大会（個人戦）

令和５年６月２３日－２５日　愛媛県

７０歳以上男子単

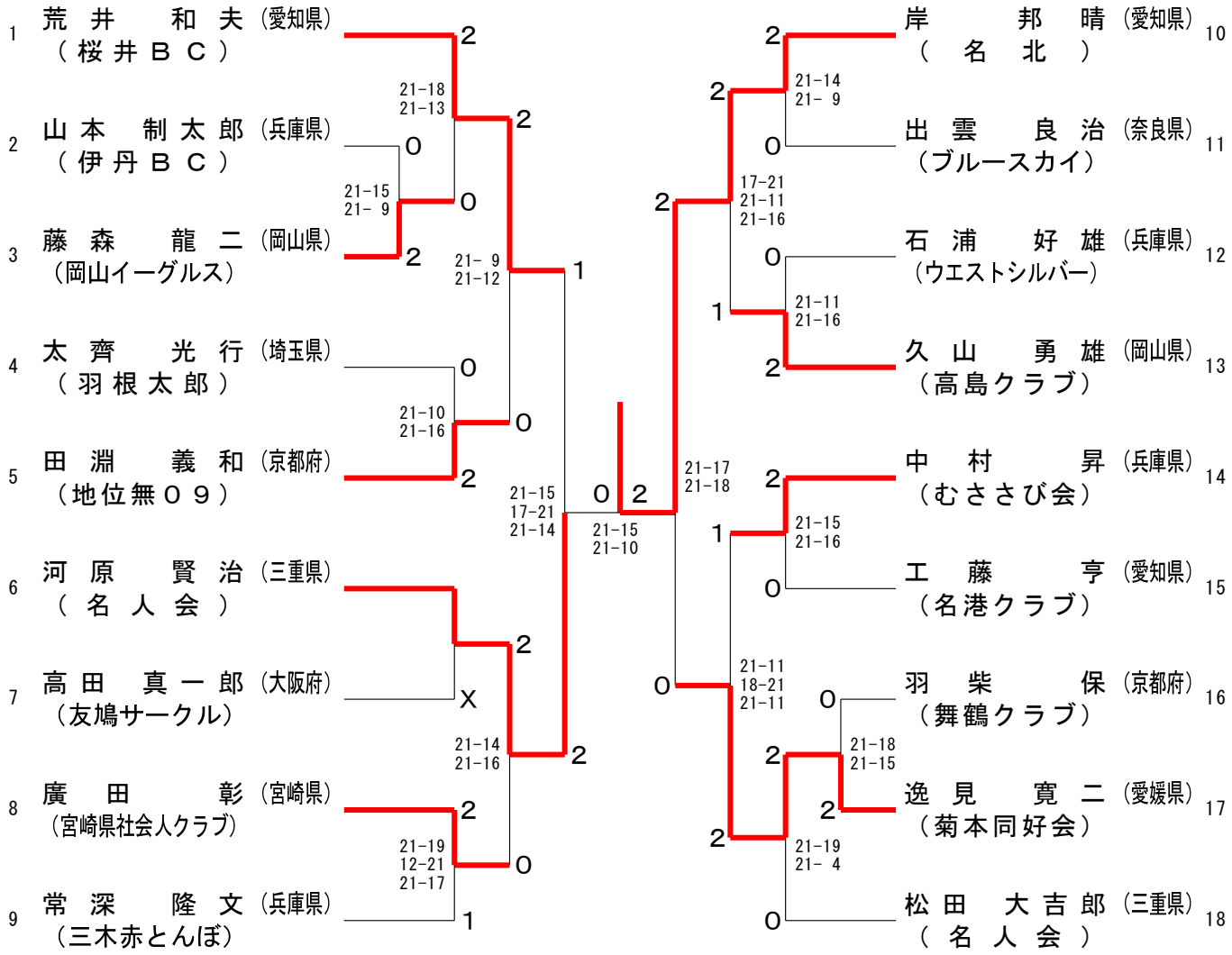

７５歳以上男子単

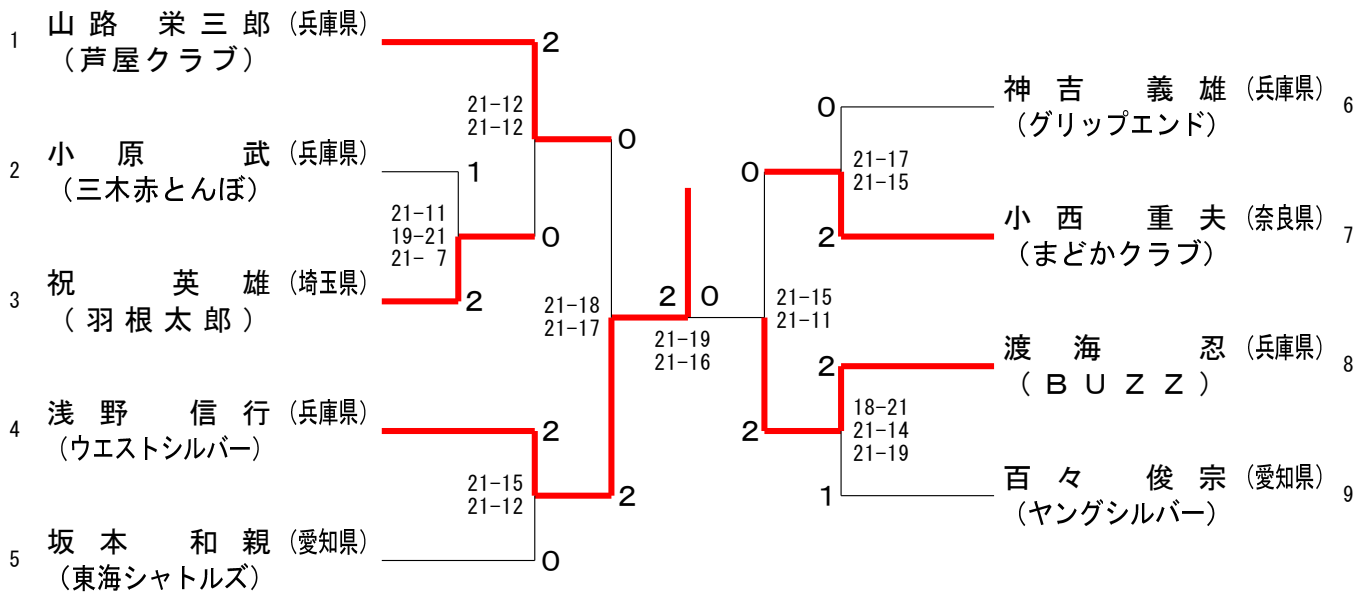

第16回全国社会人クラブバドミントン選手権大会（個人戦）

令和５年６月２３日－２５日　愛媛県

一般女子単

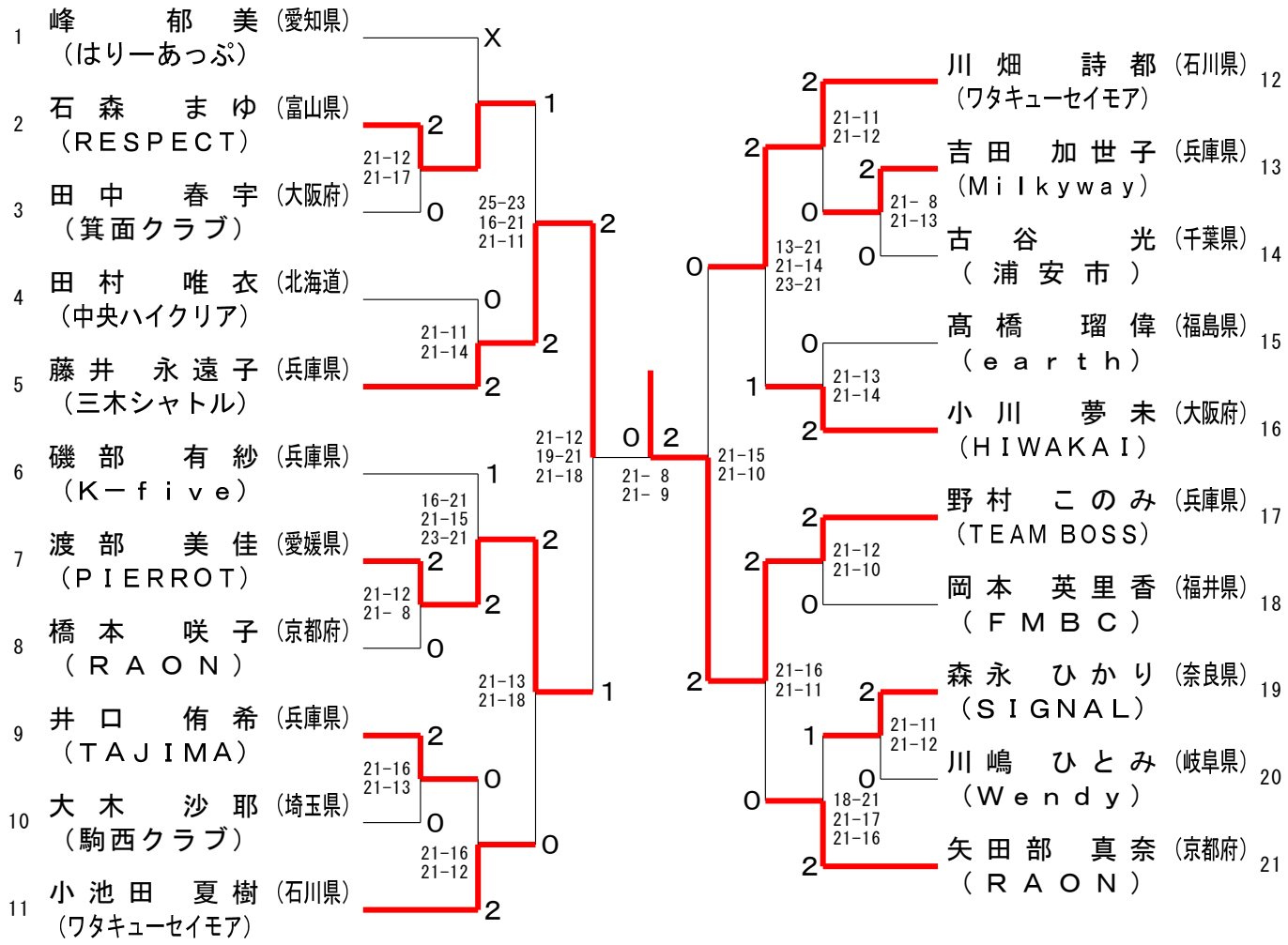

３５歳以上女子単

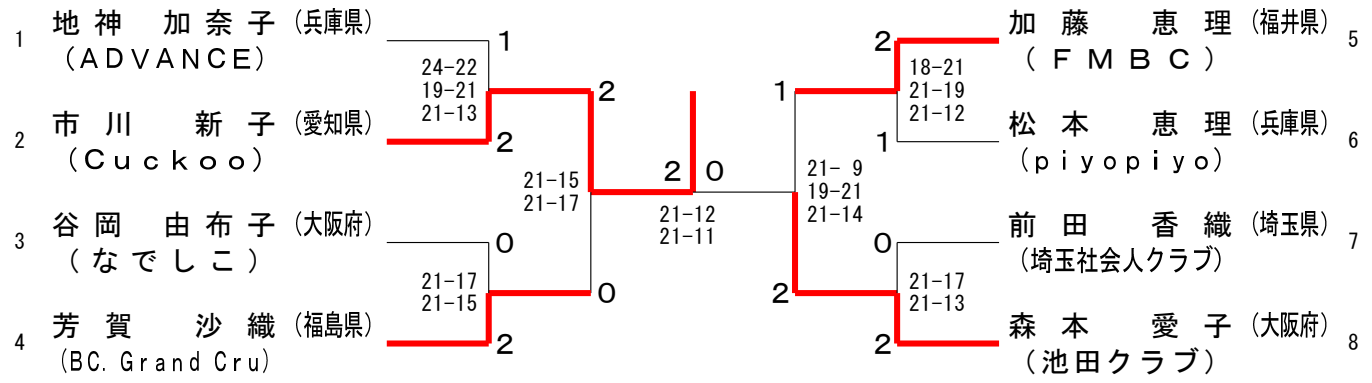

４０歳以上女子単

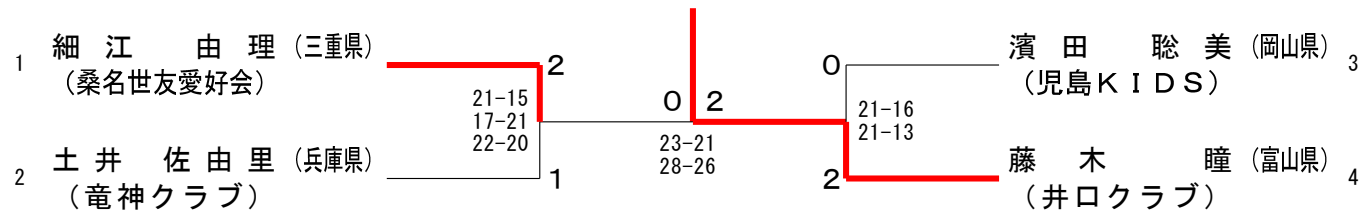

第16回全国社会人クラブバドミントン選手権大会（個人戦）

令和５年６月２３日－２５日　愛媛県

４５歳以上女子単

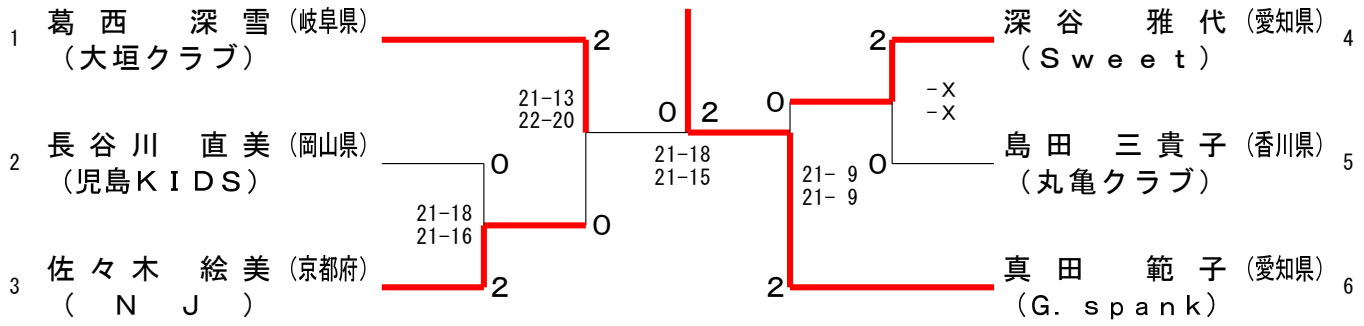

５０歳以上女子単

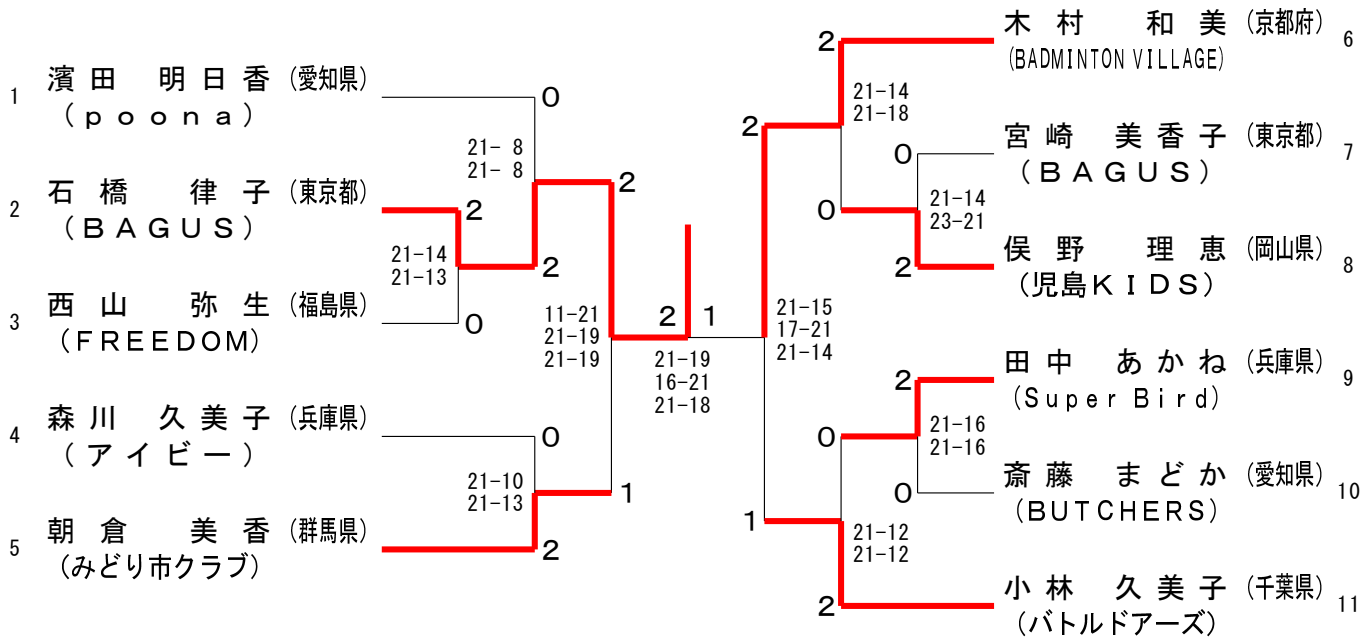

５５歳以上女子単

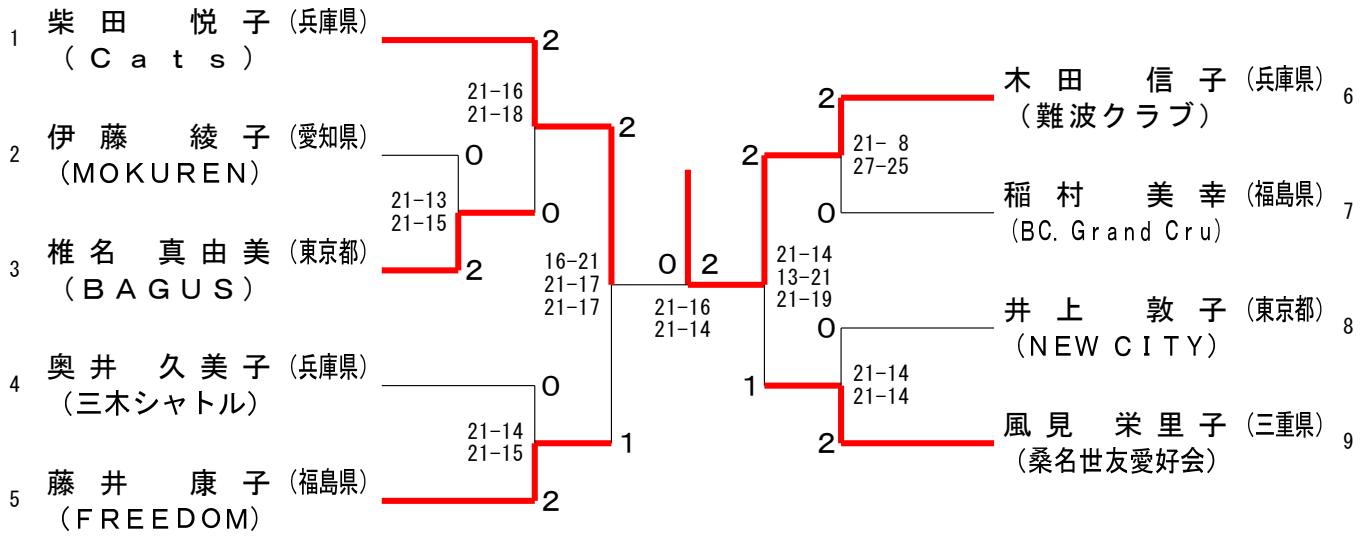

第16回全国社会人クラブバドミントン選手権大会（個人戦）

令和５年６月２３日－２５日　愛媛県

一般男子複

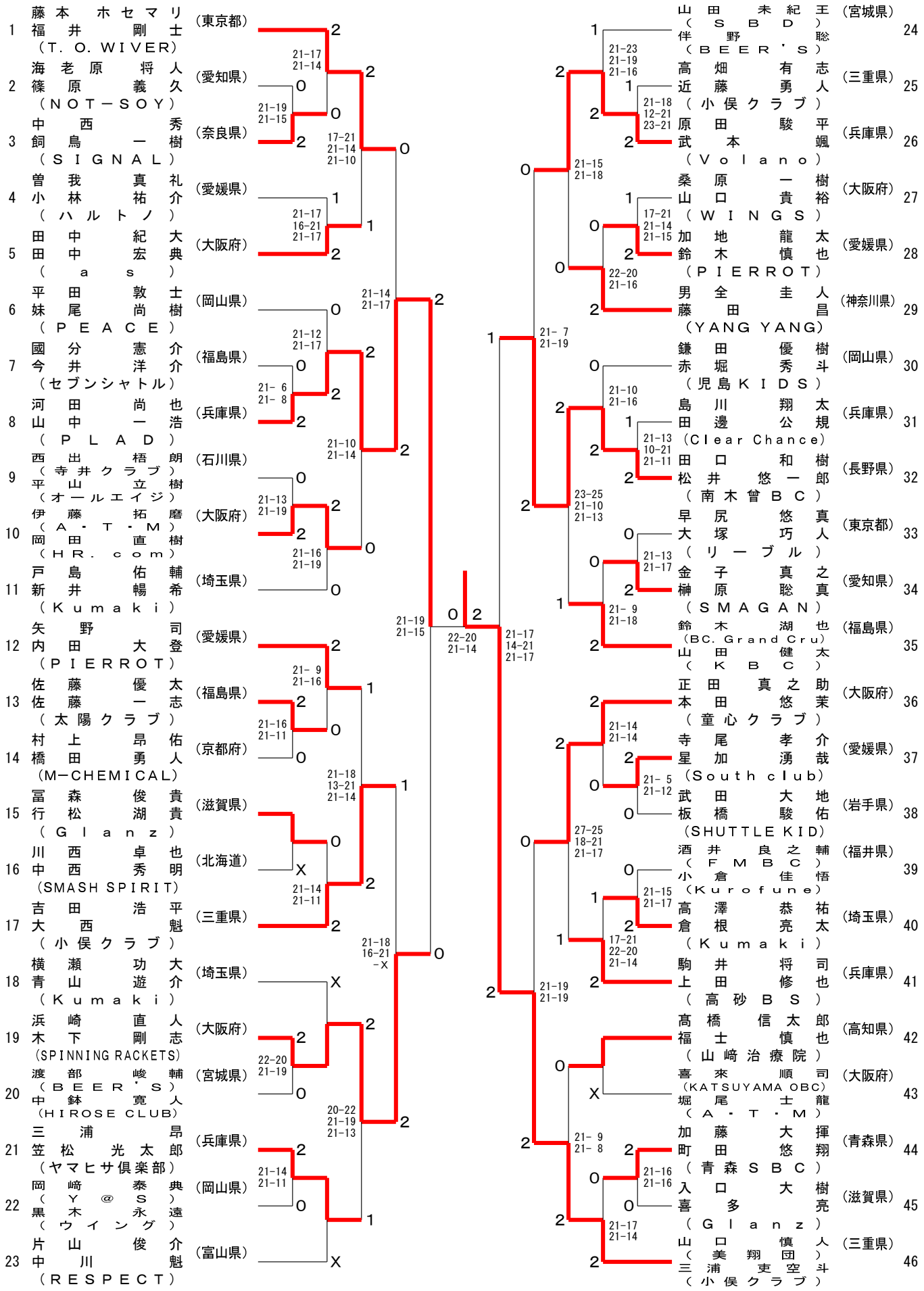

第16回全国社会人クラブバドミントン選手権大会（個人戦）

令和５年６月２３日－２５日　愛媛県

３０歳以上男子複

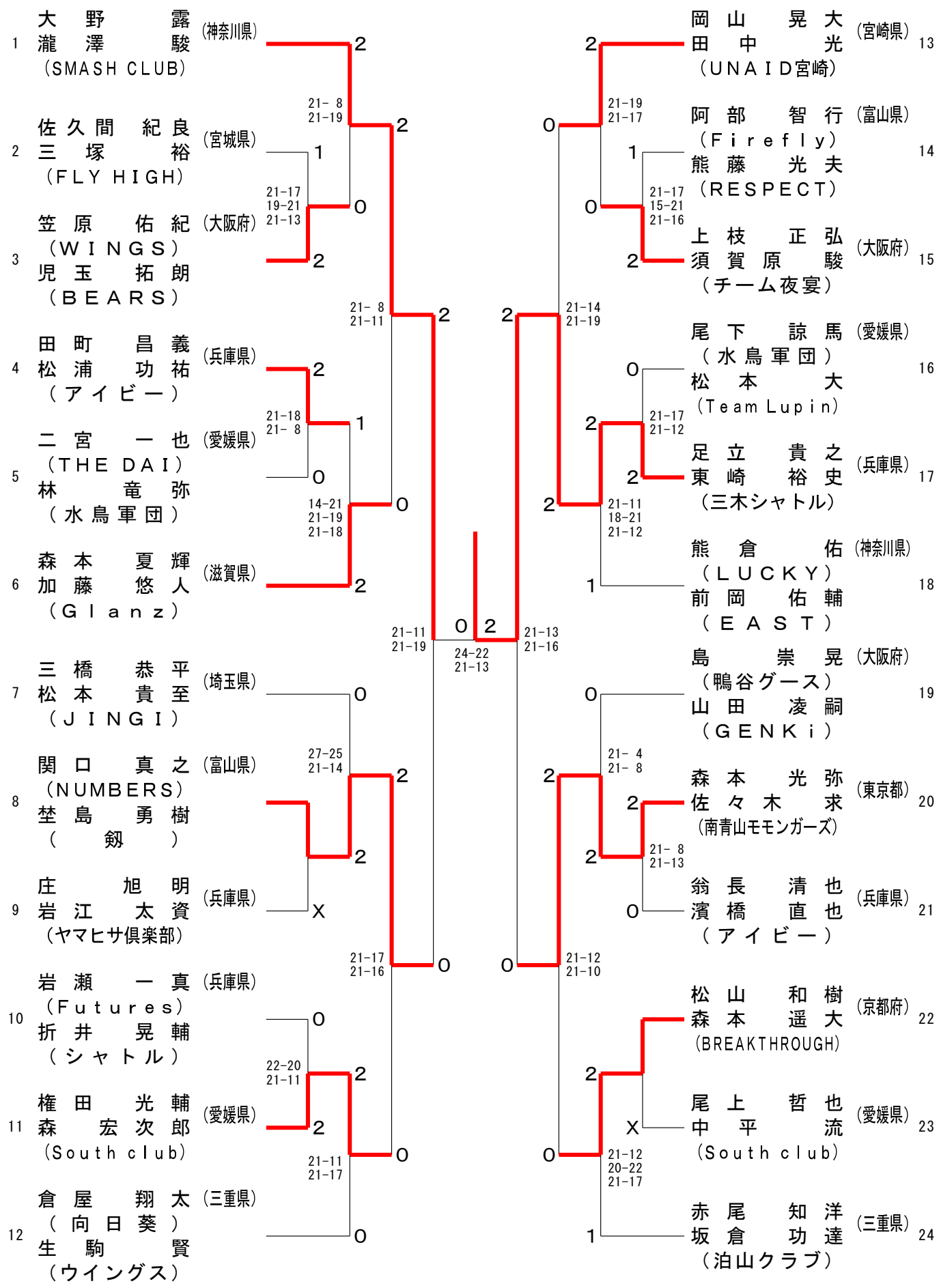

第16回全国社会人クラブバドミントン選手権大会（個人戦）

令和５年６月２３日－２５日　愛媛県

３５歳以上男子複

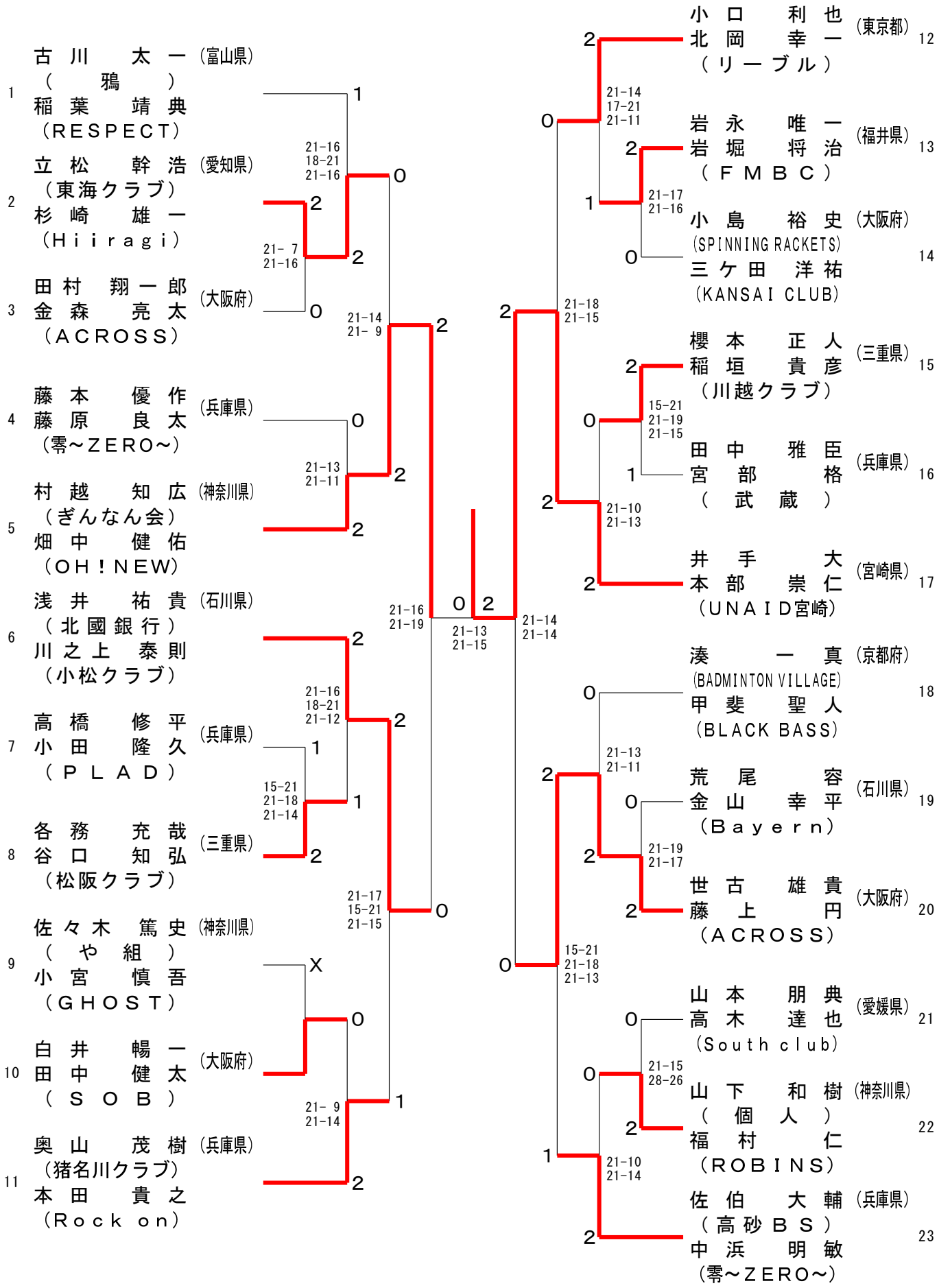

第16回全国社会人クラブバドミントン選手権大会（個人戦）

令和５年６月２３日－２５日　愛媛県

４０歳以上男子複

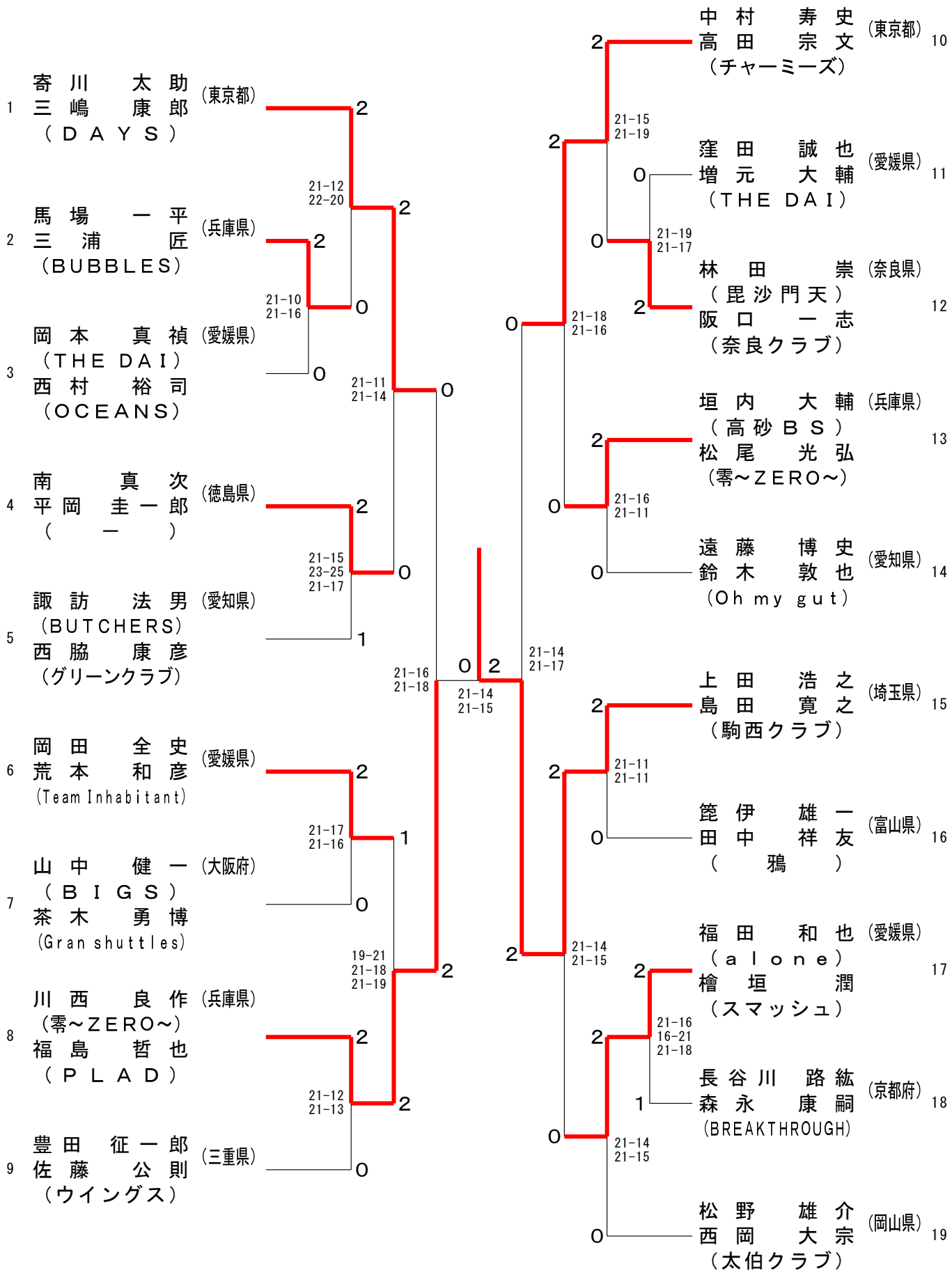

第16回全国社会人クラブバドミントン選手権大会（個人戦）

令和５年６月２３日－２５日　愛媛県

４５歳以上男子複

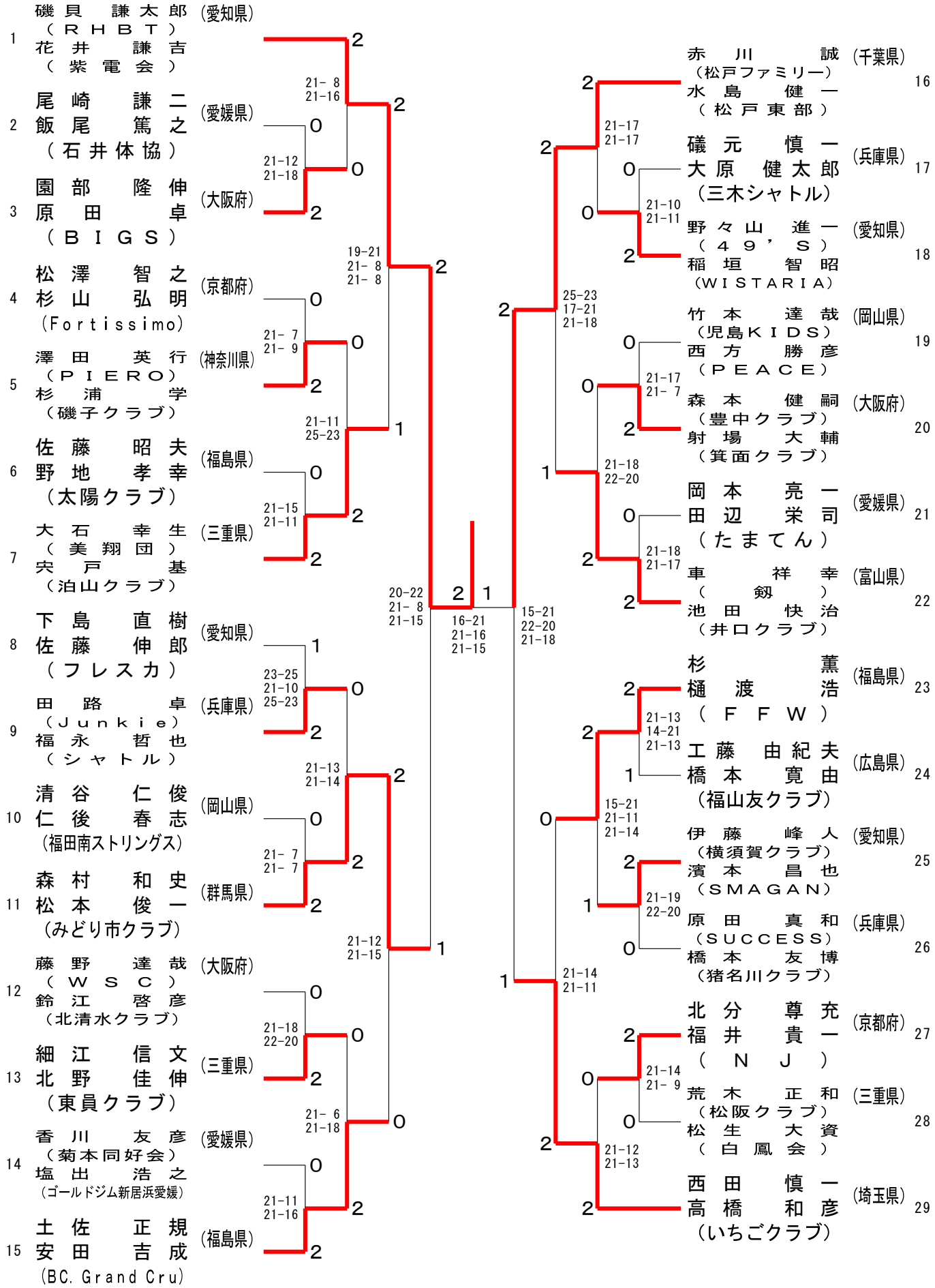

第16回全国社会人クラブバドミントン選手権大会（個人戦）

令和５年６月２３日－２５日　愛媛県

５０歳以上男子複

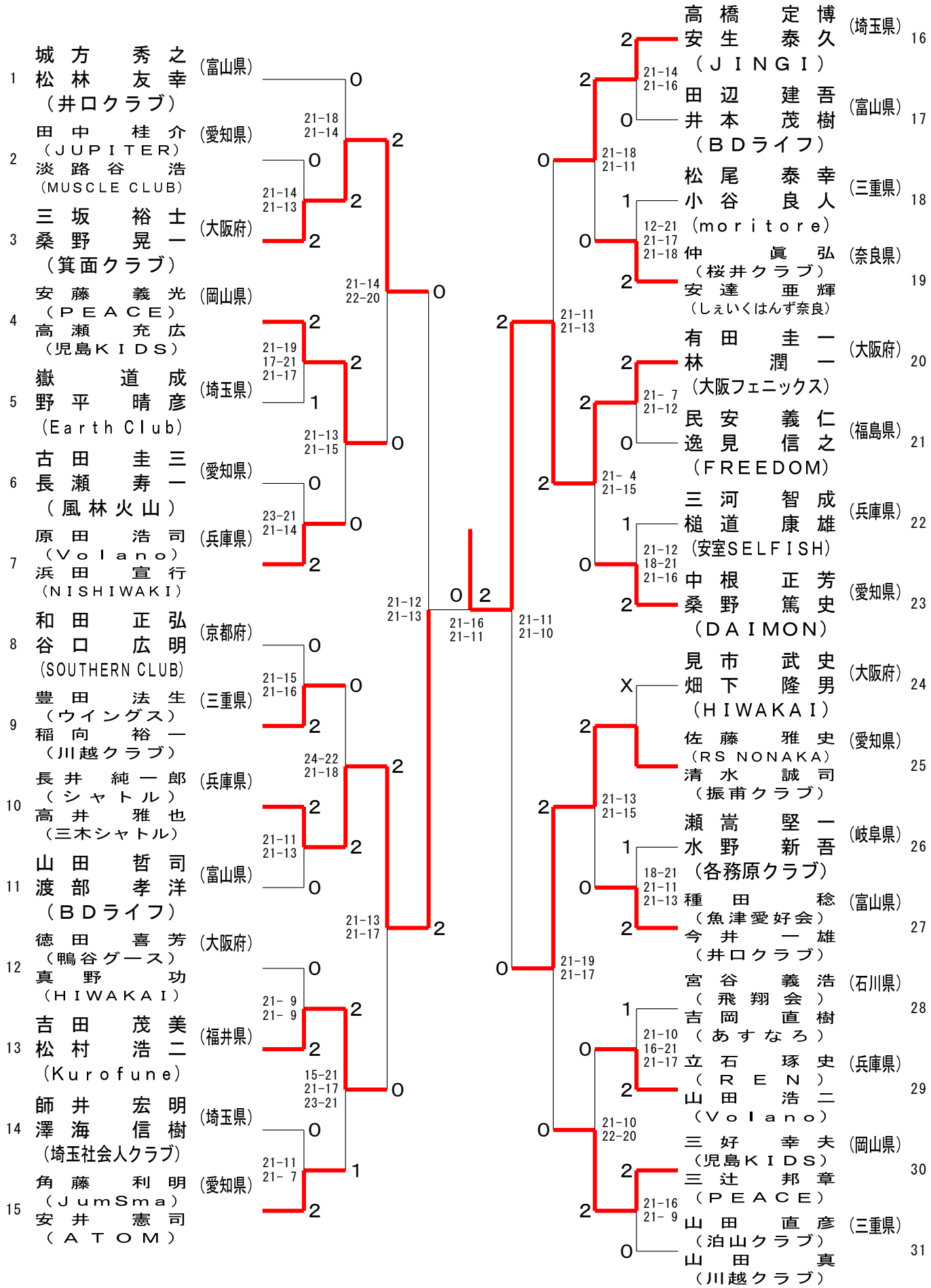

第16回全国社会人クラブバドミントン選手権大会（個人戦）

令和５年６月２３日－２５日　愛媛県

５５歳以上男子複

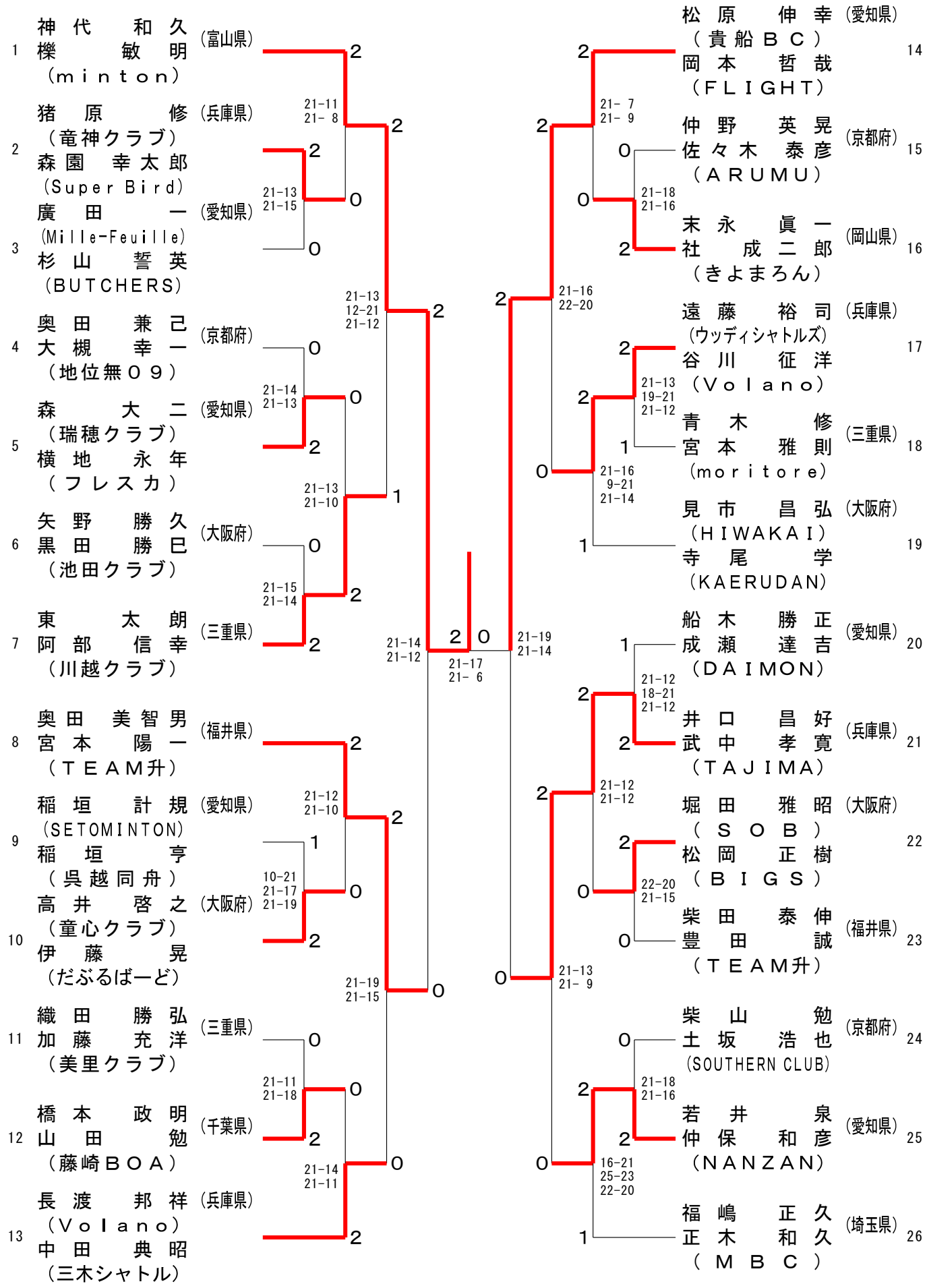

第16回全国社会人クラブバドミントン選手権大会（個人戦）

令和５年６月２３日－２５日　愛媛県

６０歳以上男子複

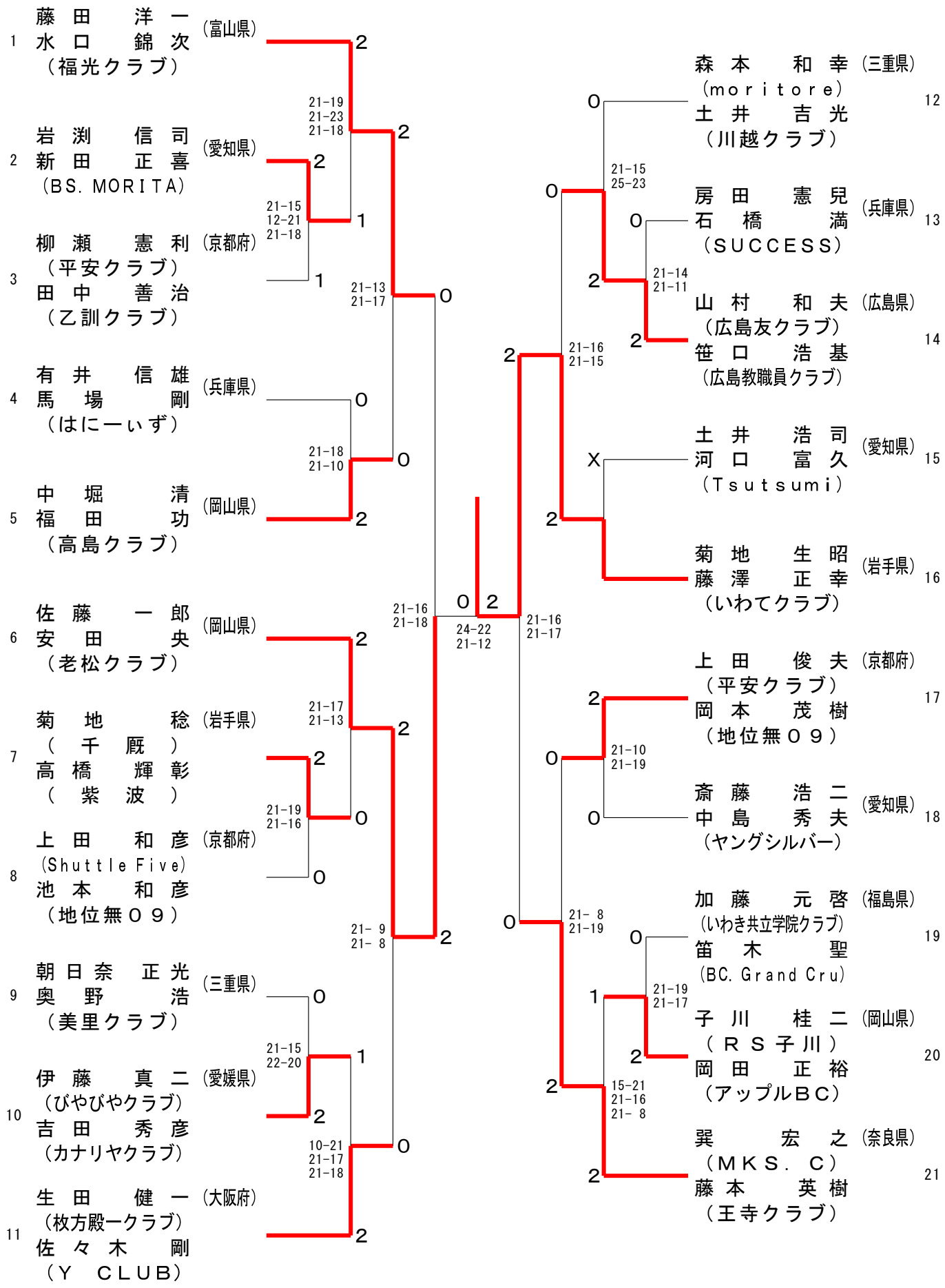

第16回全国社会人クラブバドミントン選手権大会（個人戦）

令和５年６月２３日－２５日　愛媛県

６５歳以上男子複

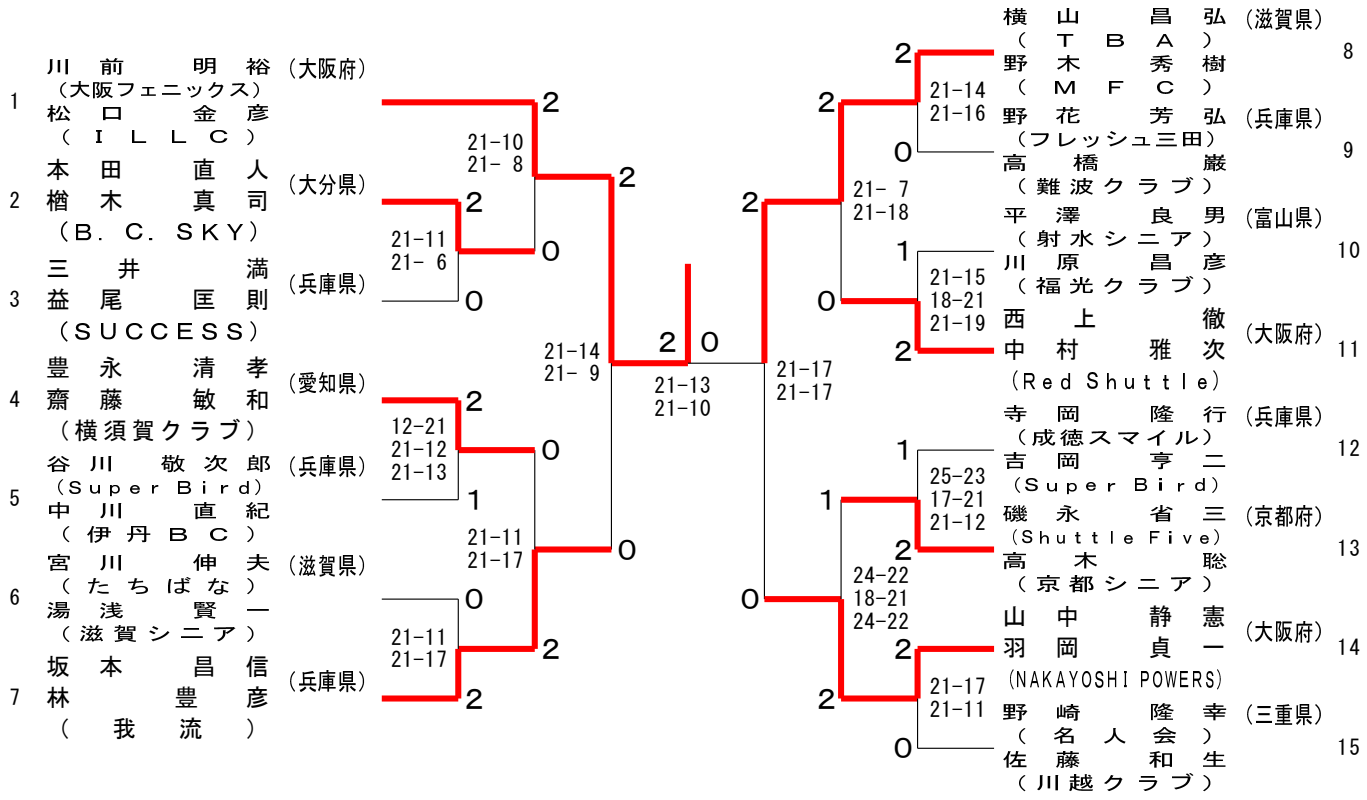

７０歳以上男子複

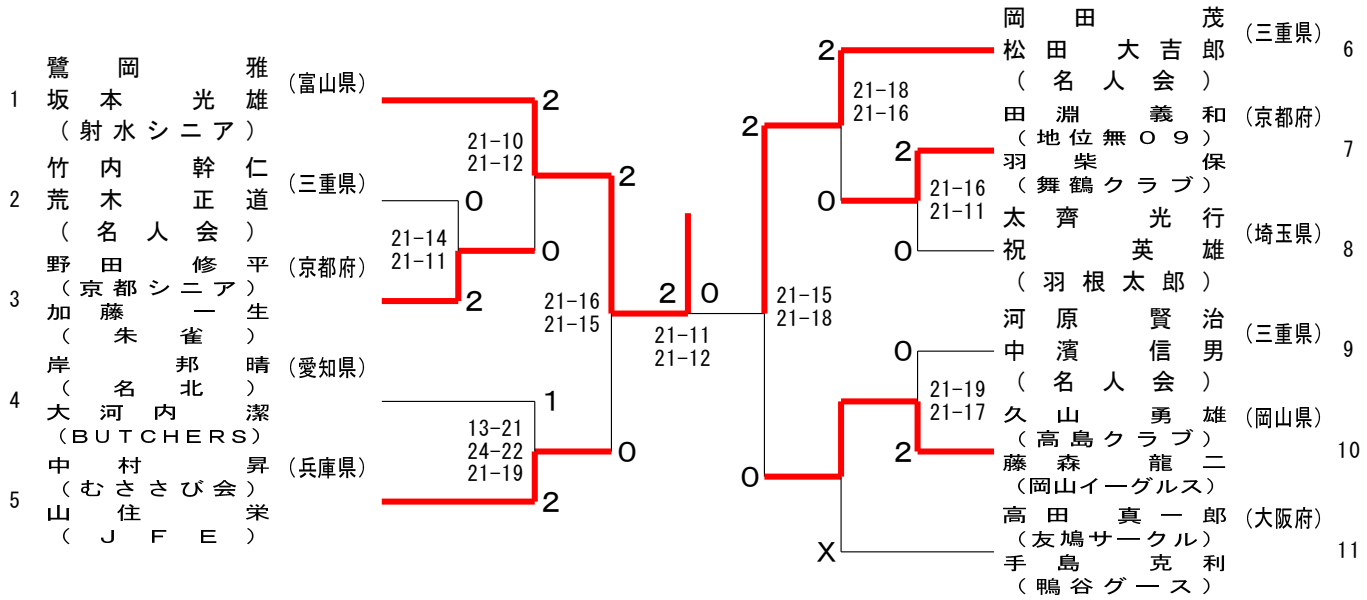

７５歳以上男子複

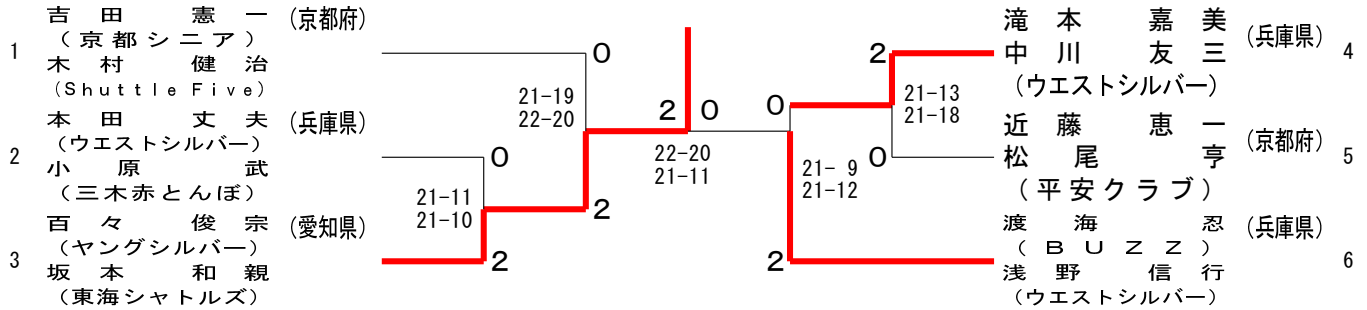

第16回全国社会人クラブバドミントン選手権大会（個人戦）

令和５年６月２３日－２５日　愛媛県

一般女子複

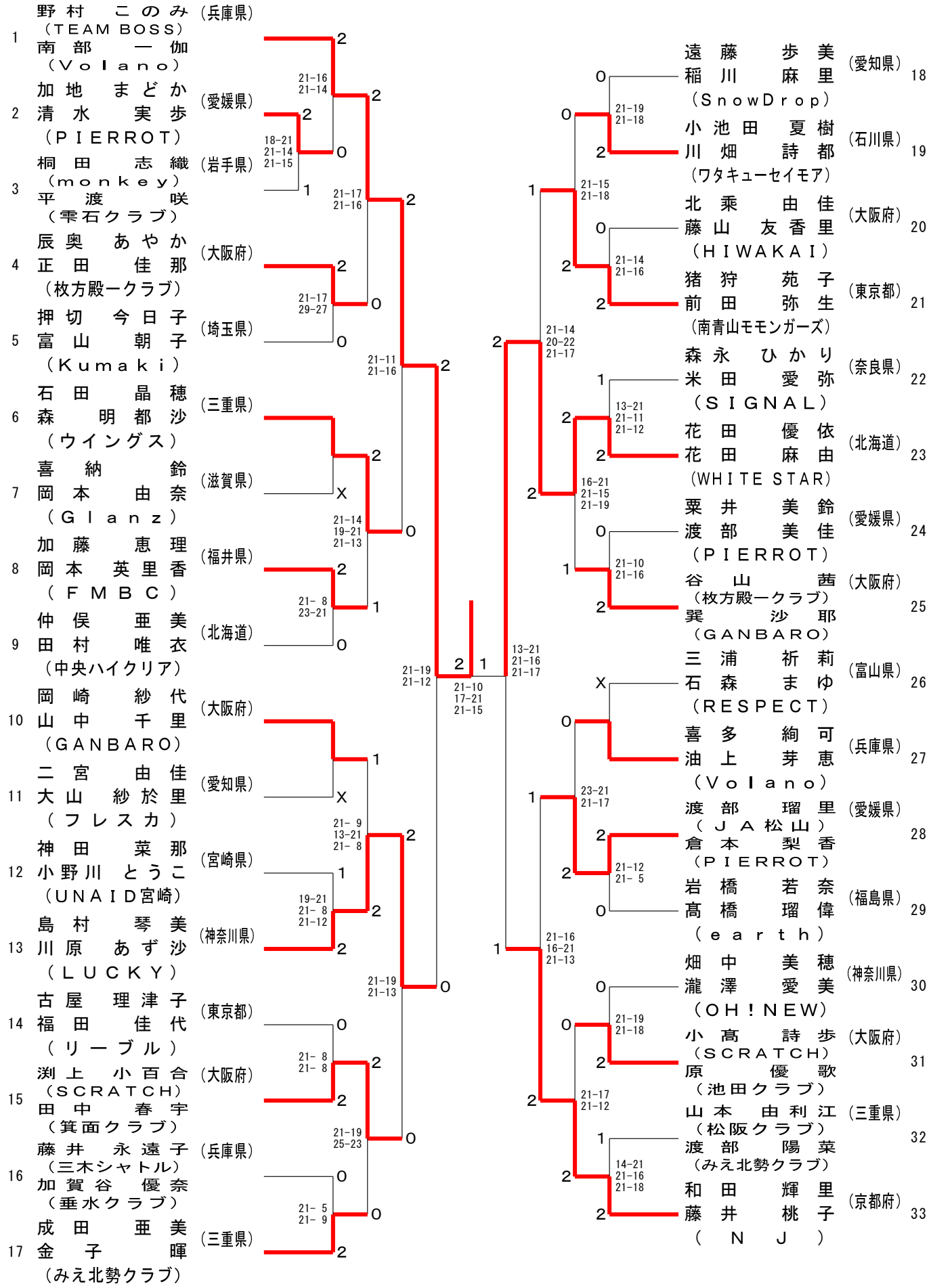

第16回全国社会人クラブバドミントン選手権大会（個人戦）

令和５年６月２３日－２５日　愛媛県

３０歳以上女子複

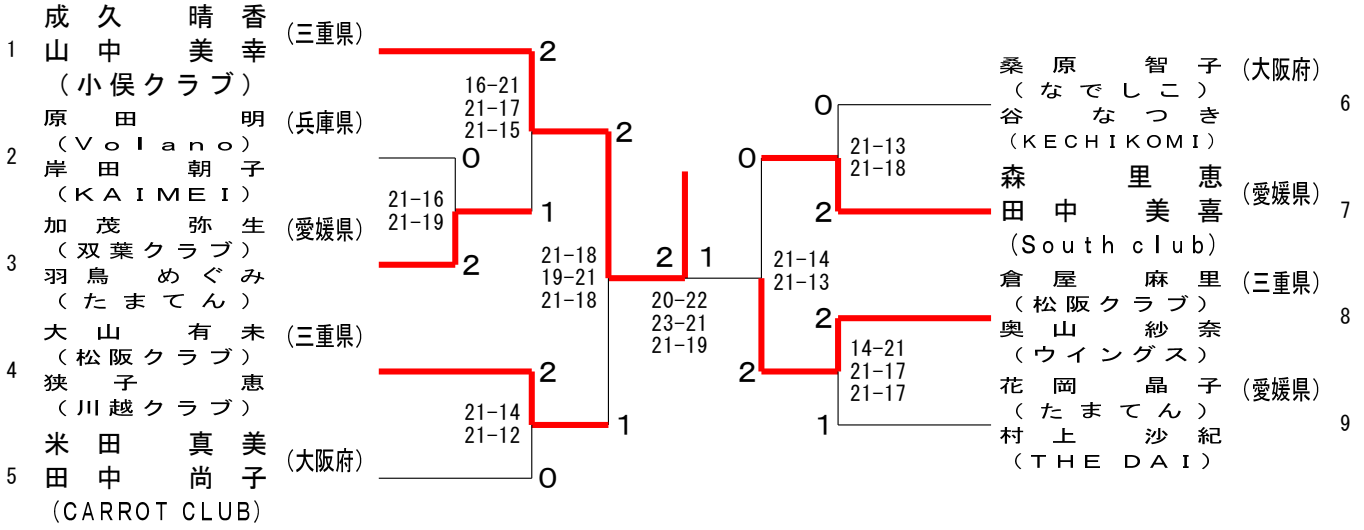

３５歳以上女子複

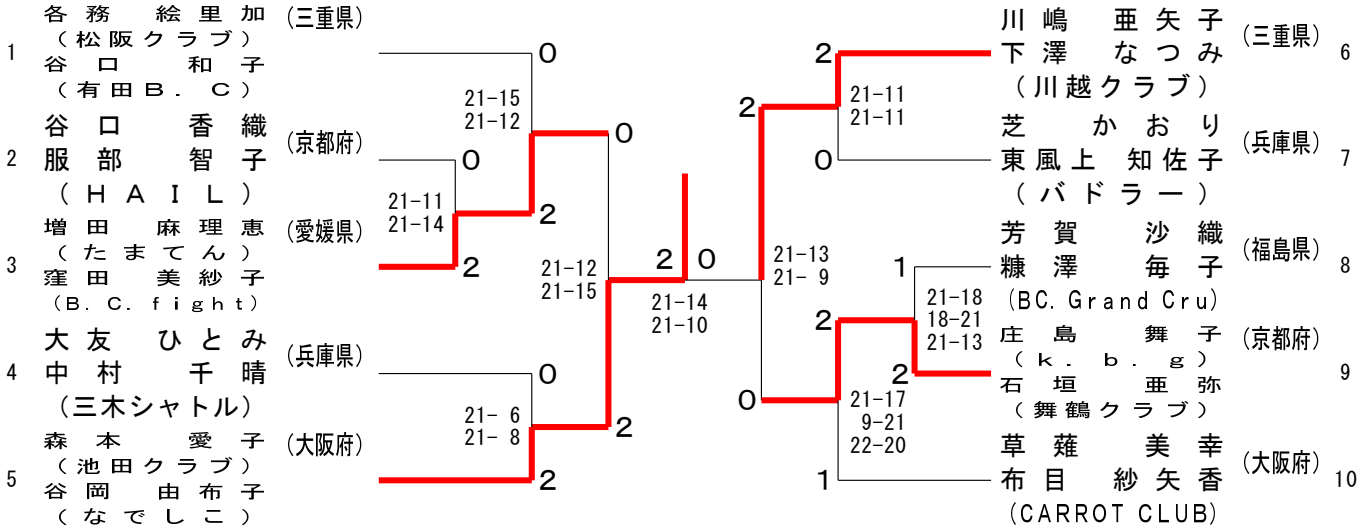

４０歳以上女子複

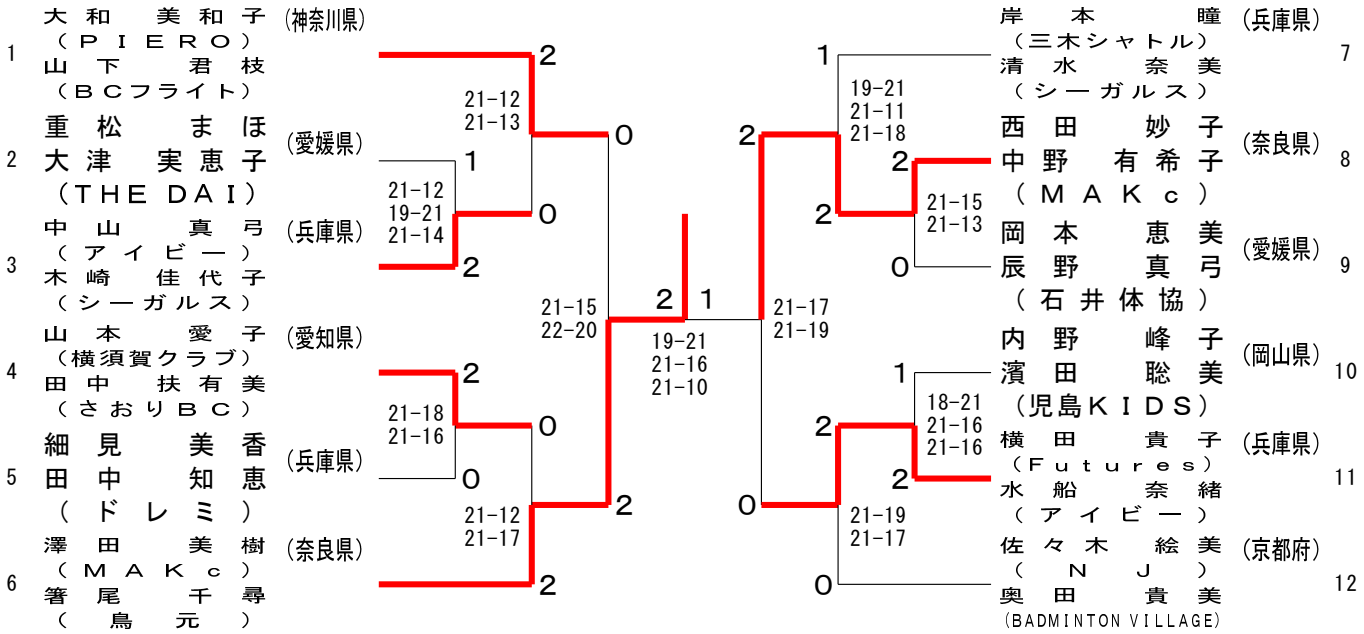

第16回全国社会人クラブバドミントン選手権大会（個人戦）

令和５年６月２３日－２５日　愛媛県

４５歳以上女子複

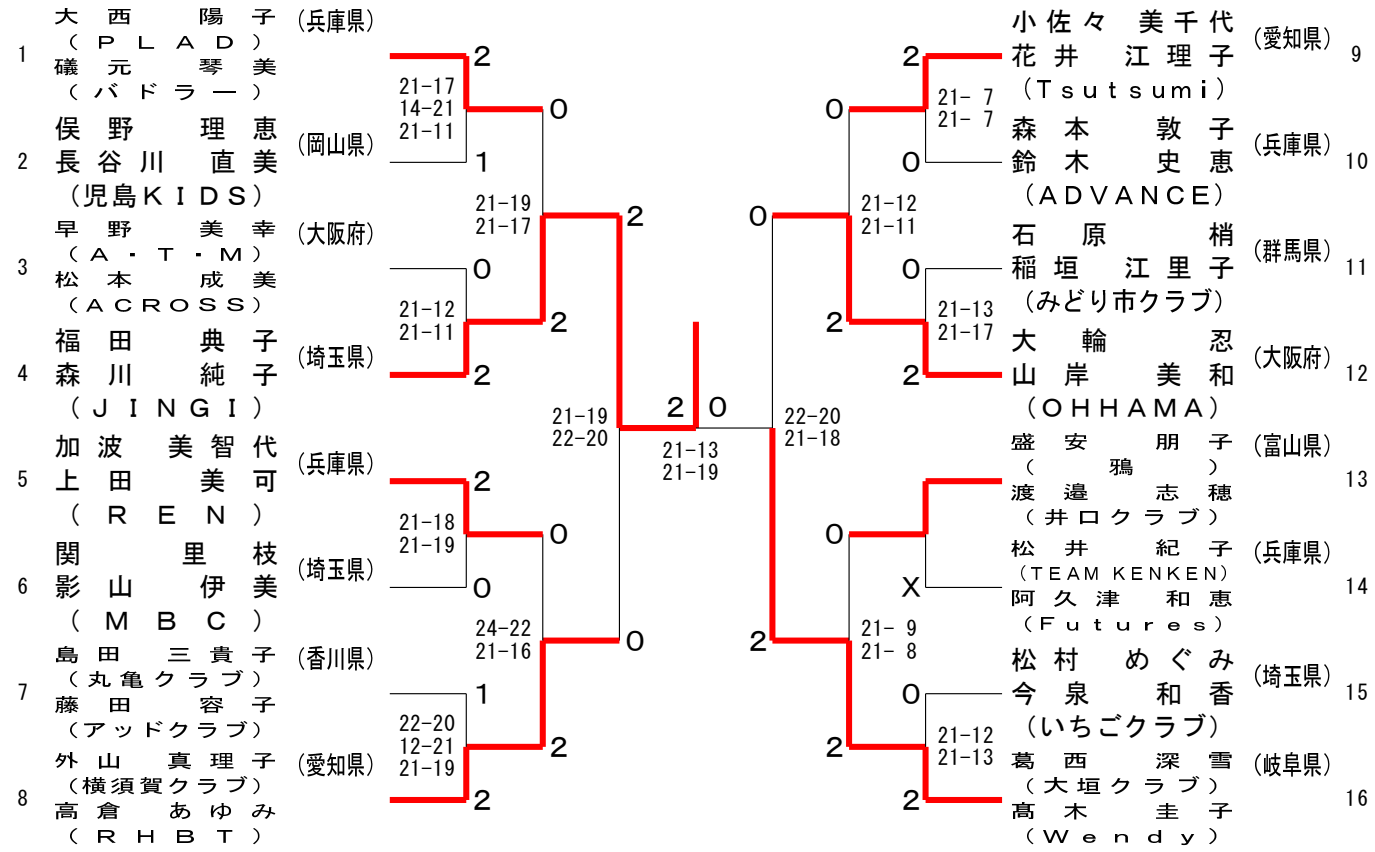

５０歳以上女子複

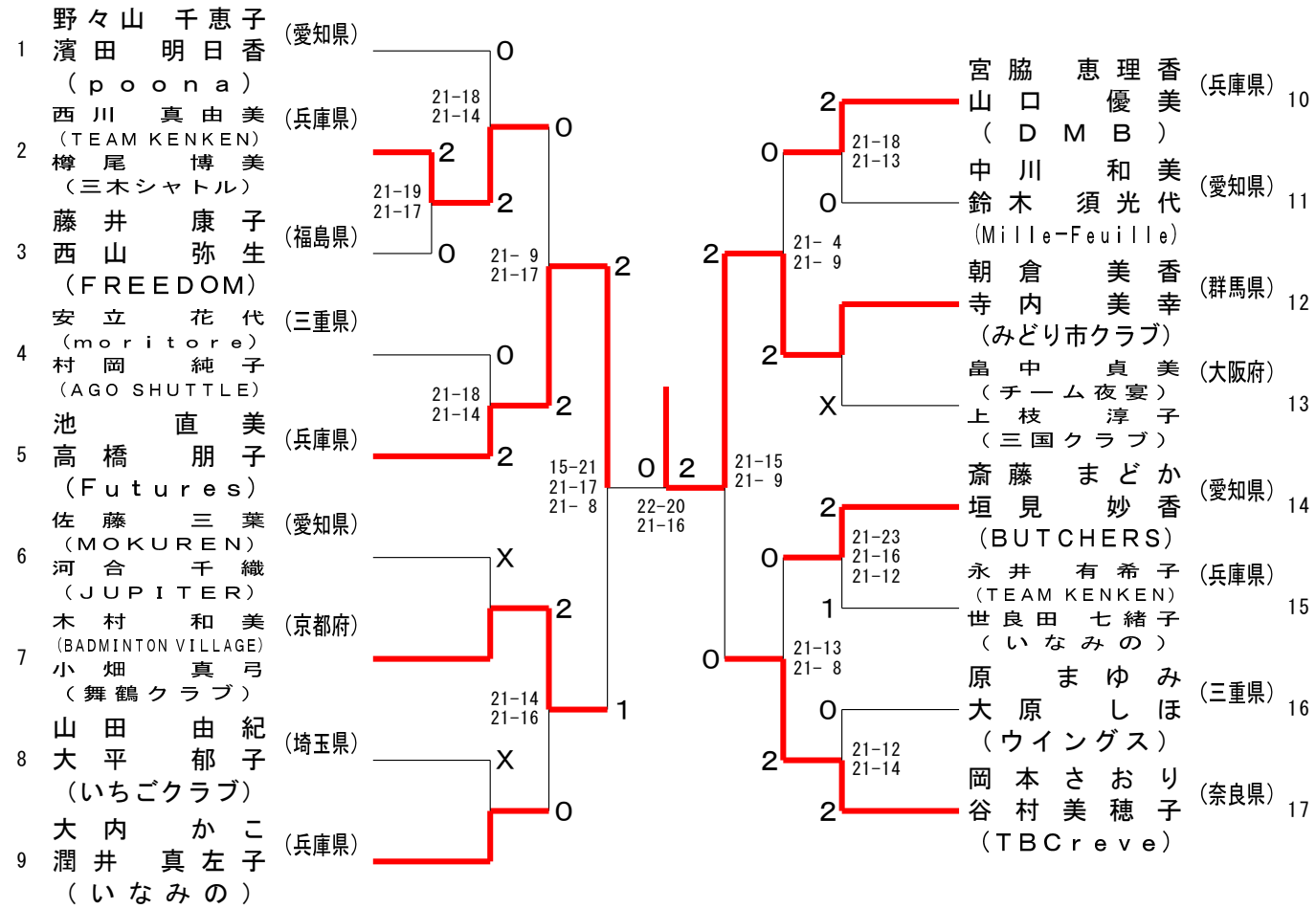

第16回全国社会人クラブバドミントン選手権大会（個人戦）

令和５年６月２３日－２５日　愛媛県

５５歳以上女子複

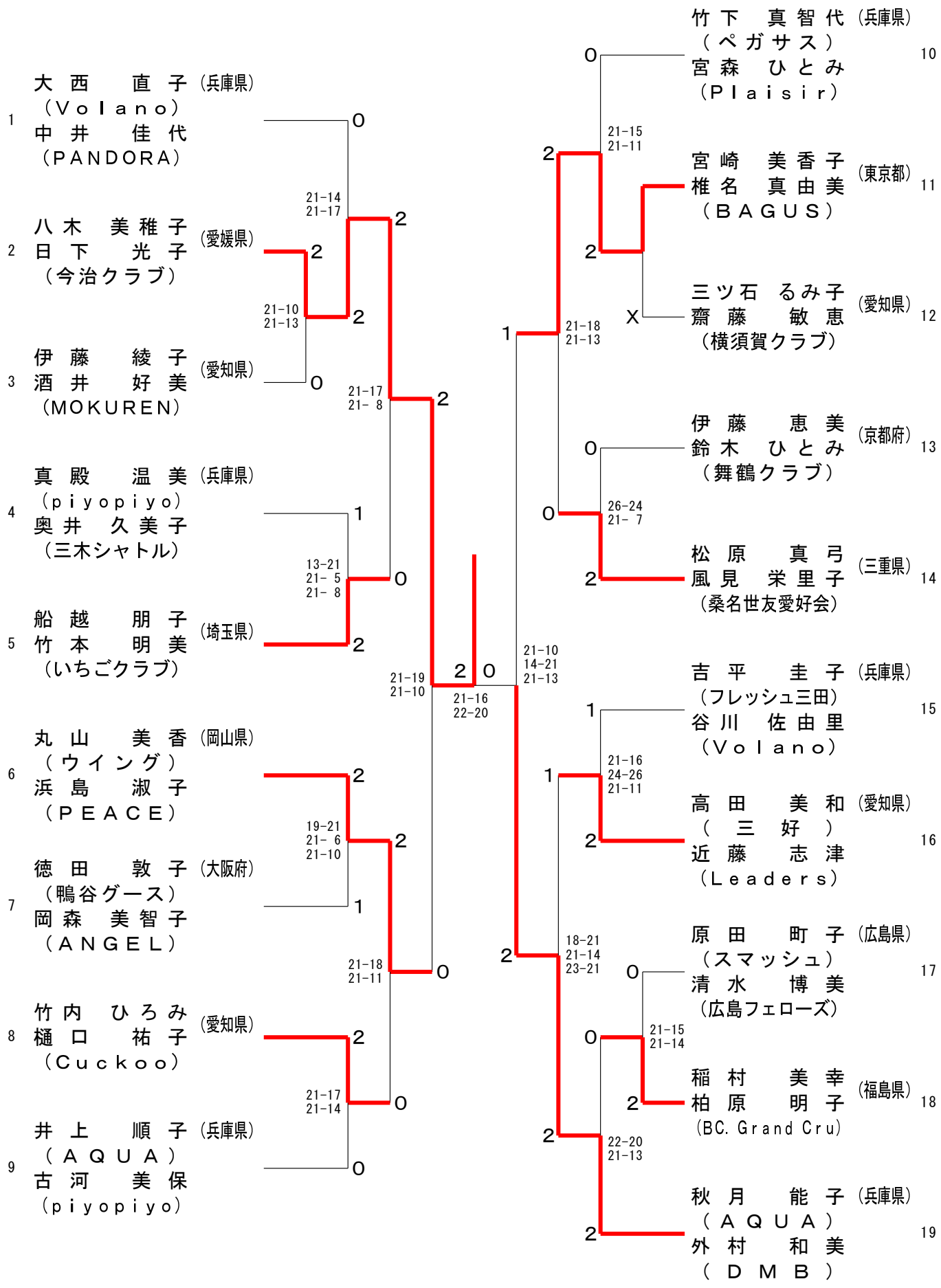

第16回全国社会人クラブバドミントン選手権大会（個人戦）

令和５年６月２３日－２５日　愛媛県

一般混合複

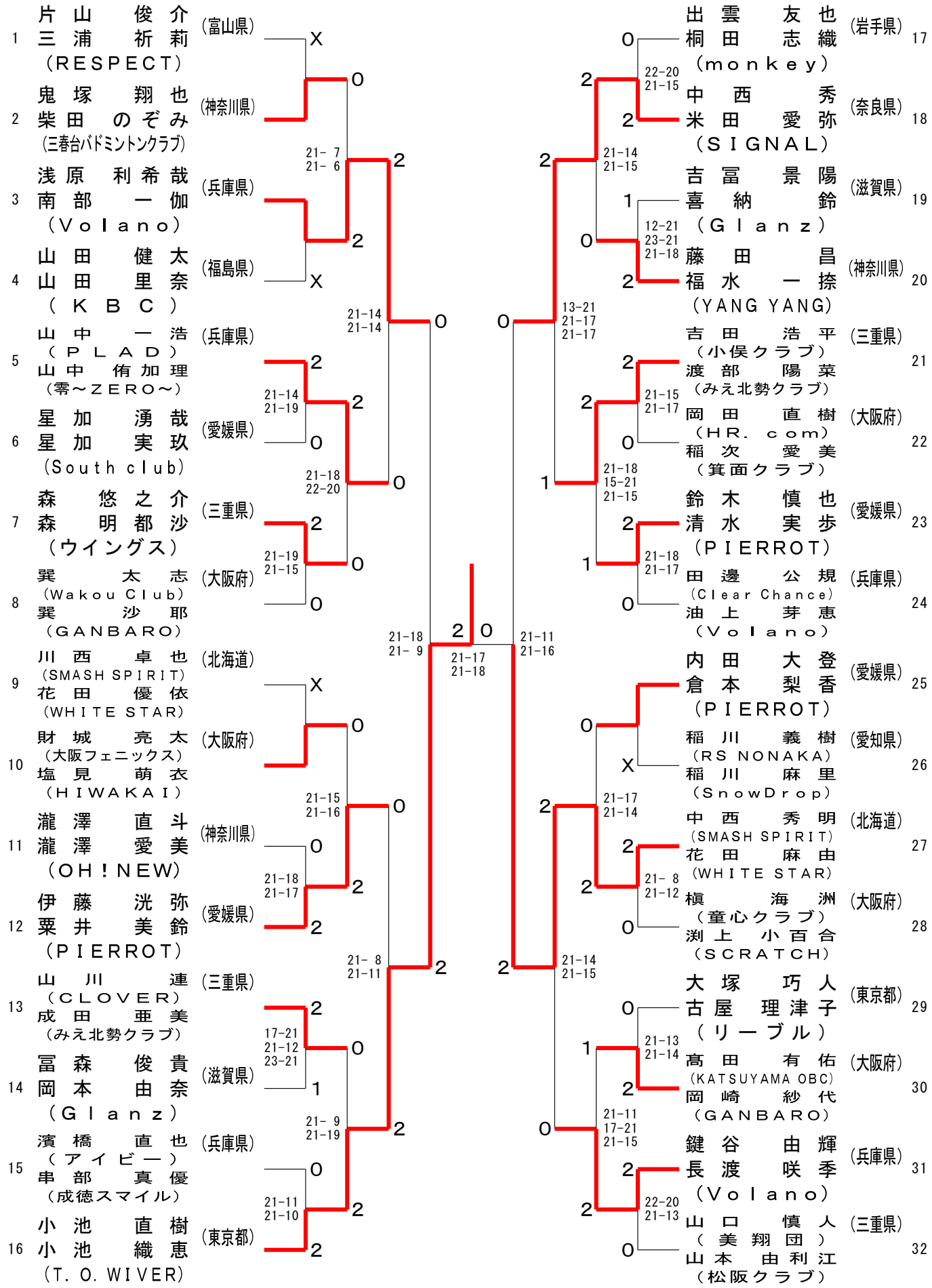

第16回全国社会人クラブバドミントン選手権大会（個人戦）

令和５年６月２３日－２５日　愛媛県

合算６０歳以上混合複

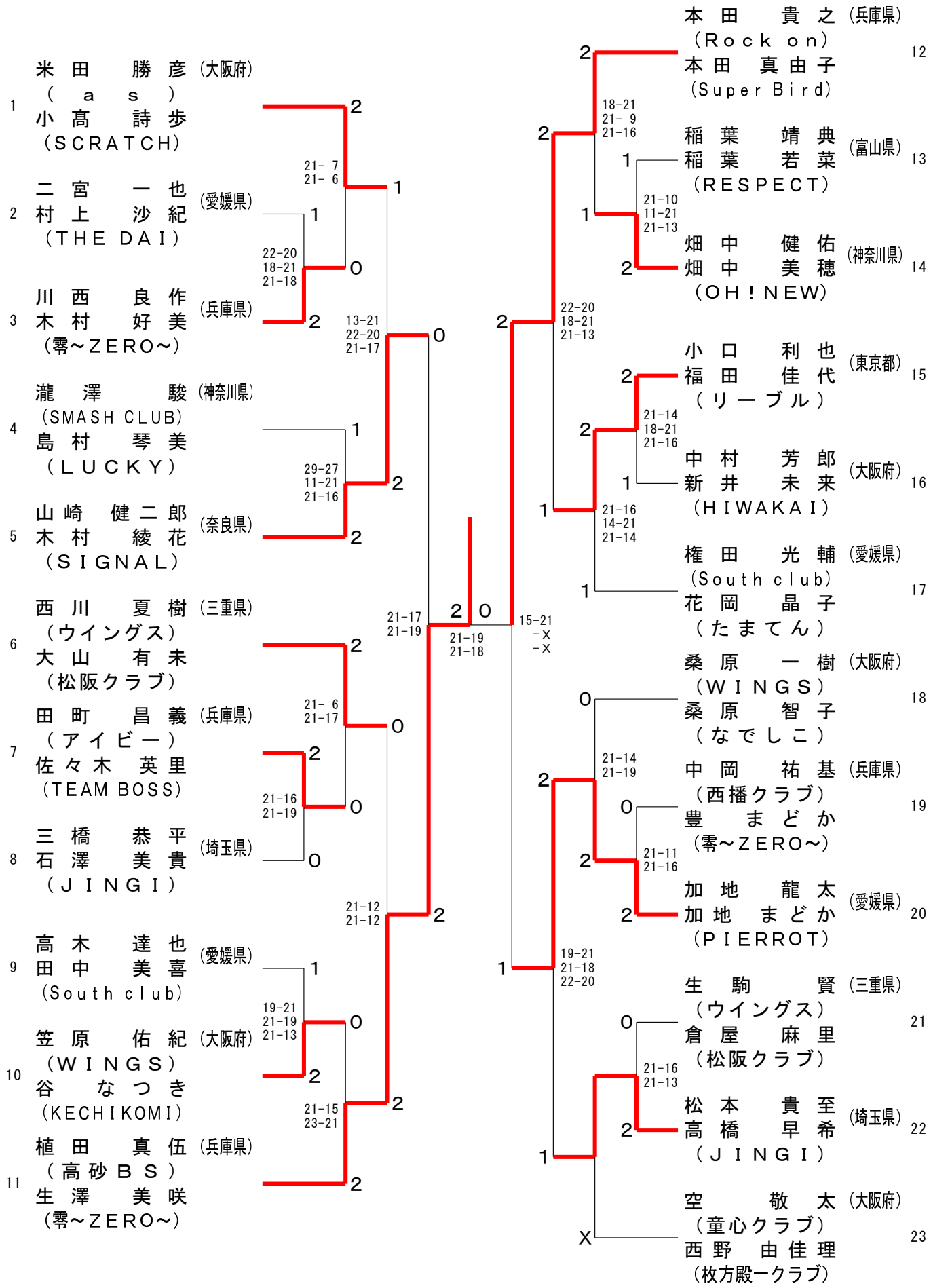

第16回全国社会人クラブバドミントン選手権大会（個人戦）

令和５年６月２３日－２５日　愛媛県

合算７０歳以上混合複

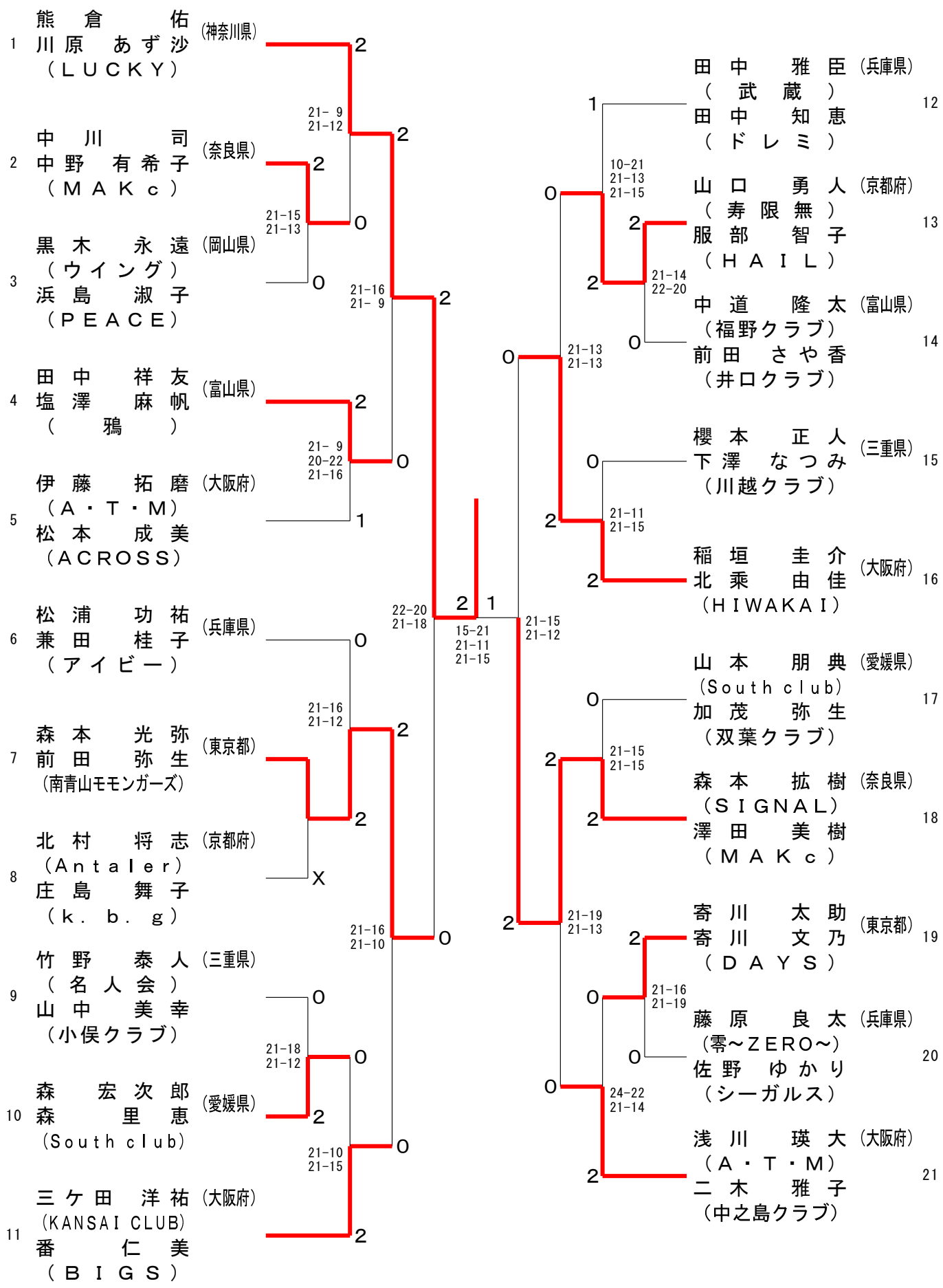

第16回全国社会人クラブバドミントン選手権大会（個人戦）

令和５年６月２３日－２５日　愛媛県

合算８０歳以上混合複

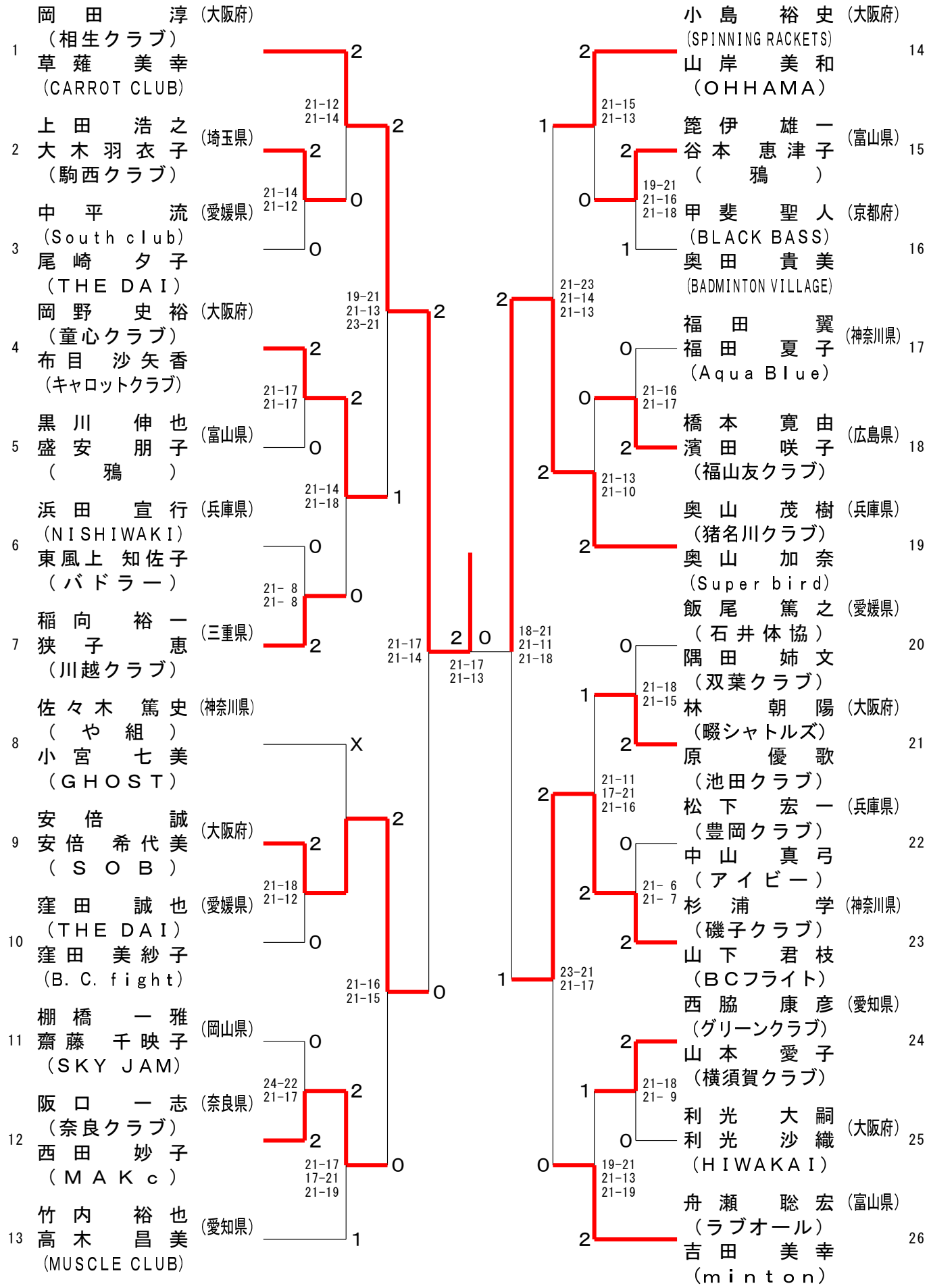

第16回全国社会人クラブバドミントン選手権大会（個人戦）

令和５年６月２３日－２５日　愛媛県

合算９０歳以上混合複

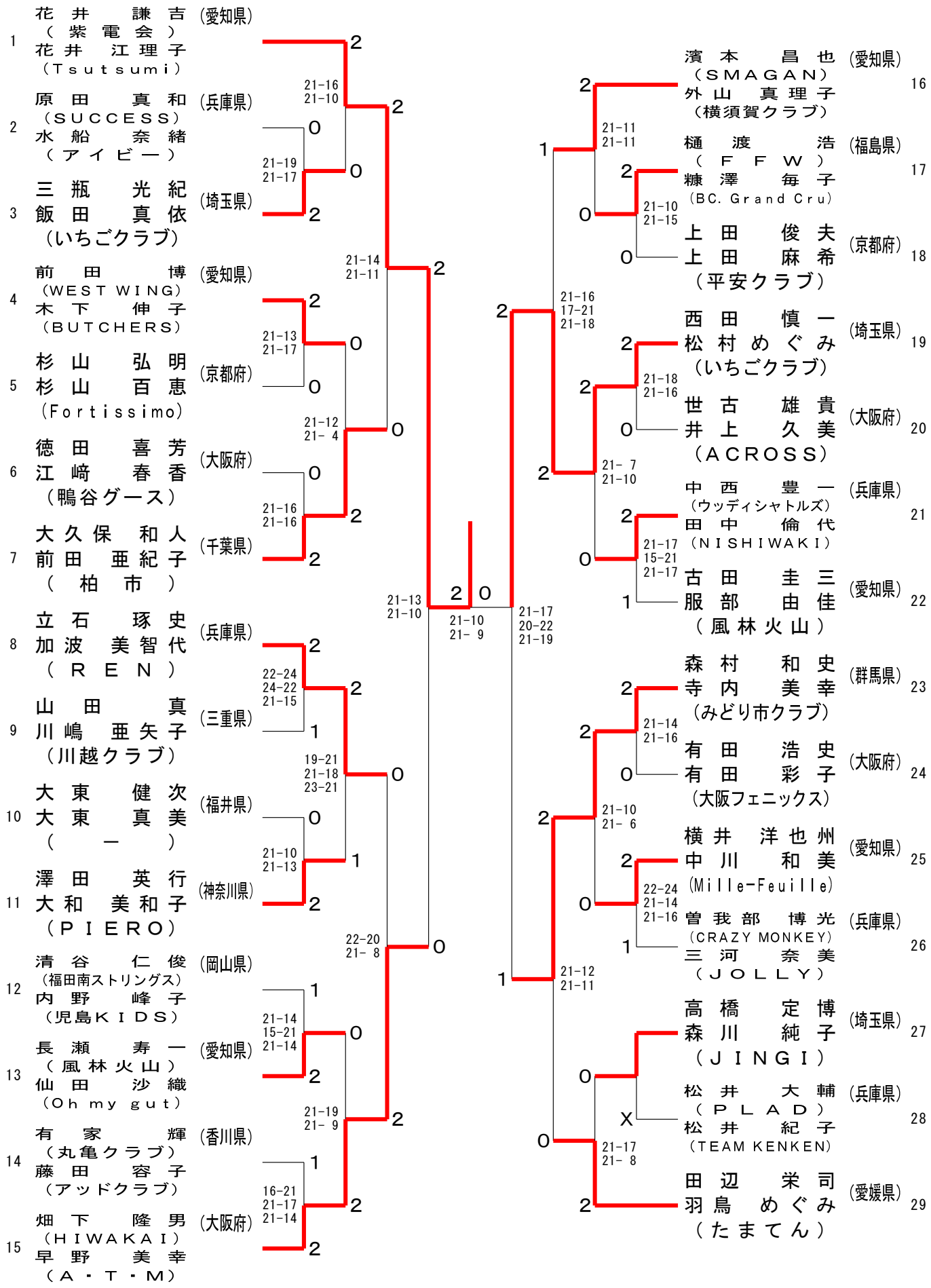

第16回全国社会人クラブバドミントン選手権大会（個人戦）

令和５年６月２３日－２５日　愛媛県

合算１００歳以上混合複

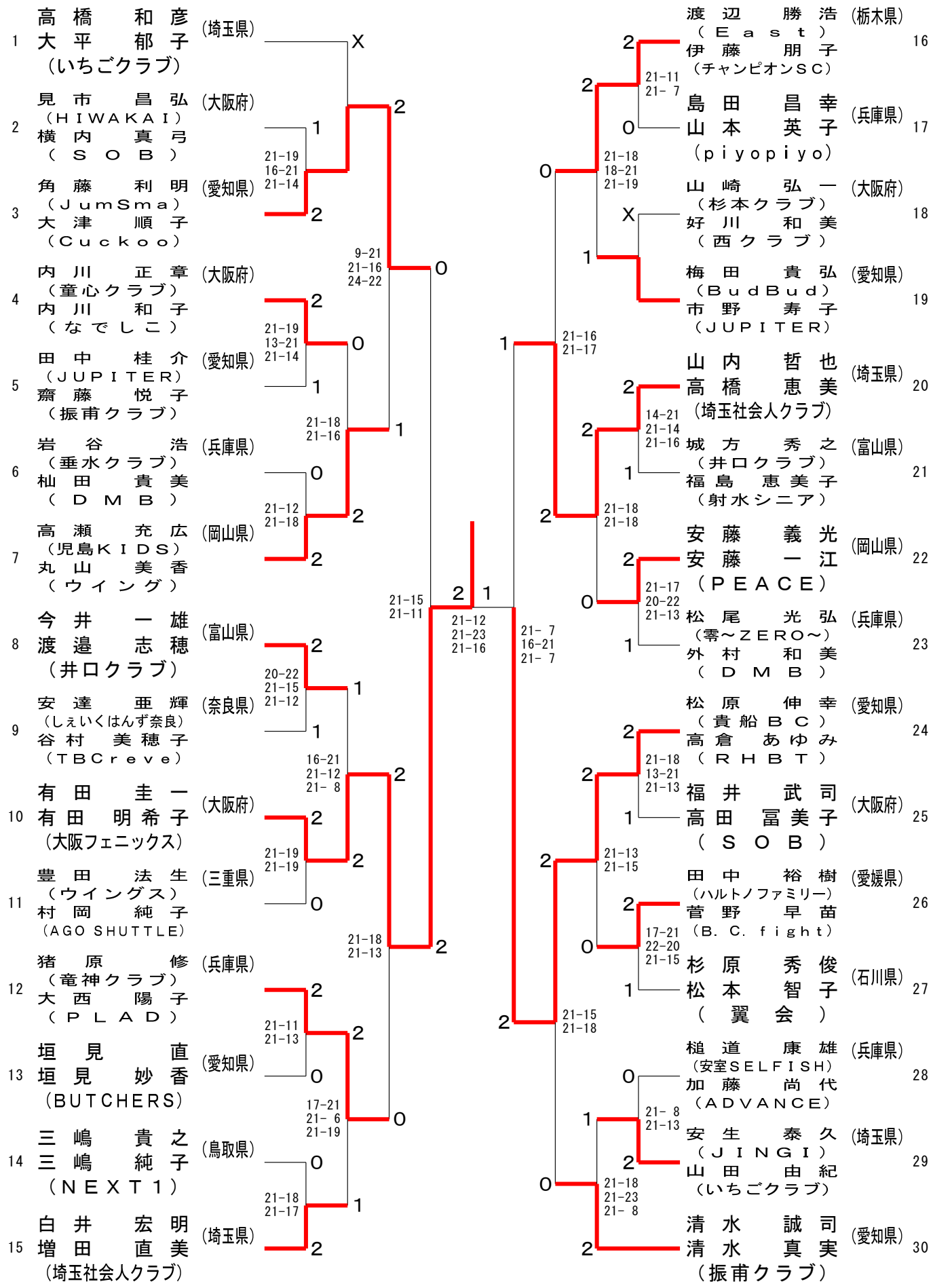

第16回全国社会人クラブバドミントン選手権大会（個人戦）

令和５年６月２３日－２５日　愛媛県

合算１１０歳以上混合複

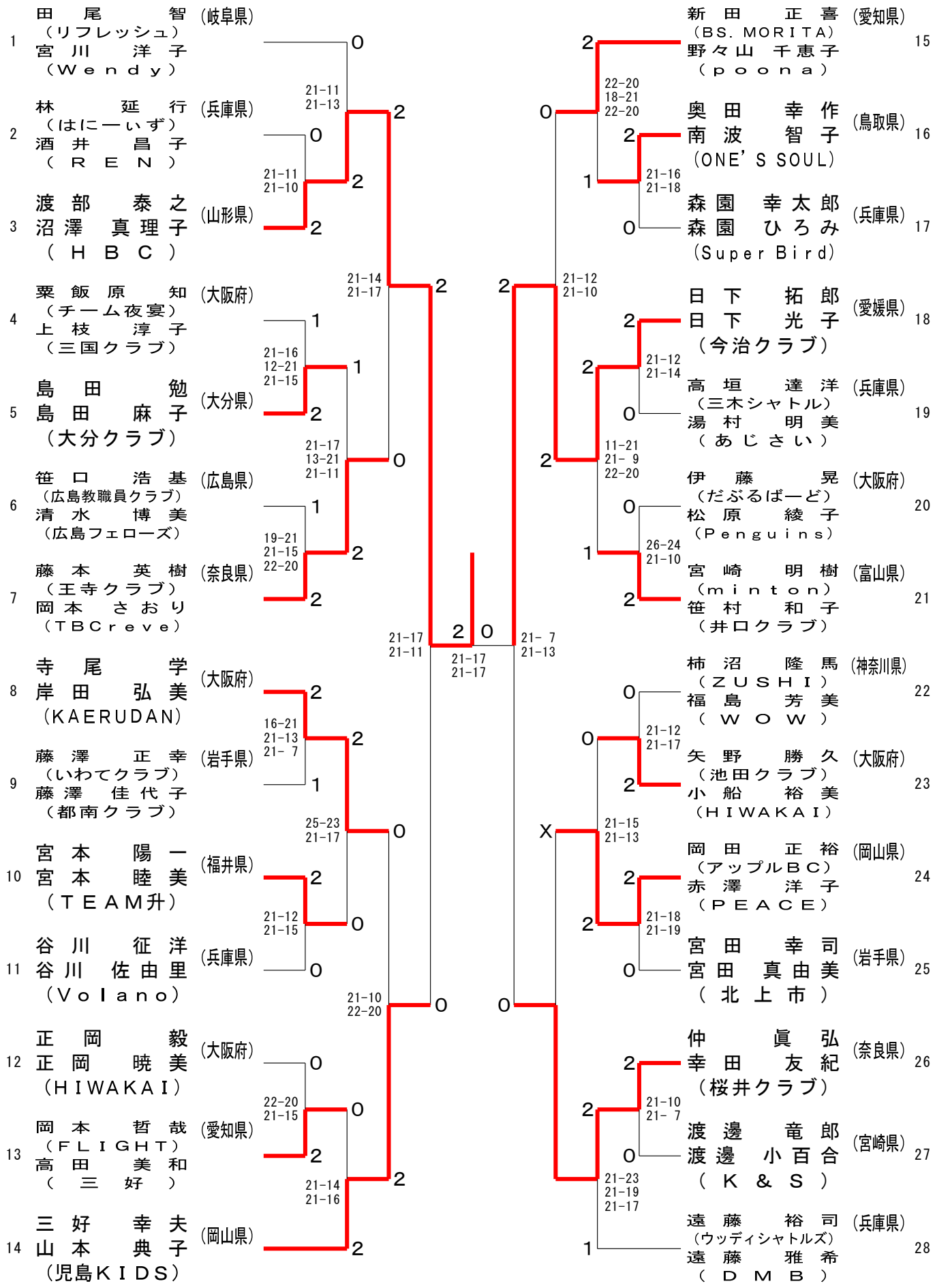

第16回全国社会人クラブバドミントン選手権大会（個人戦）

令和５年６月２３日－２５日　愛媛県

合算１２０歳以上混合複

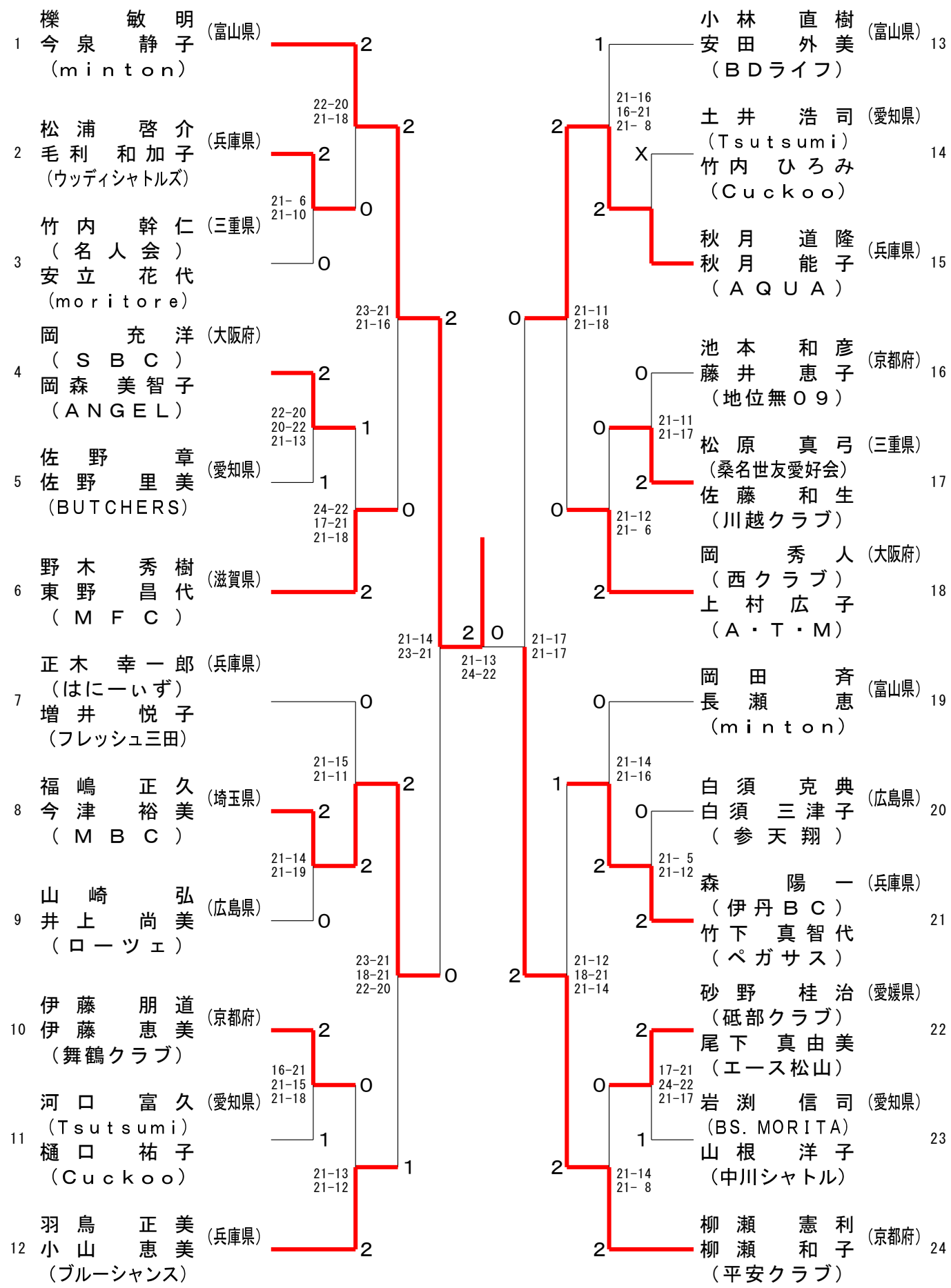

第16回全国社会人クラブバドミントン選手権大会（個人戦）

令和５年６月２３日－２５日　愛媛県
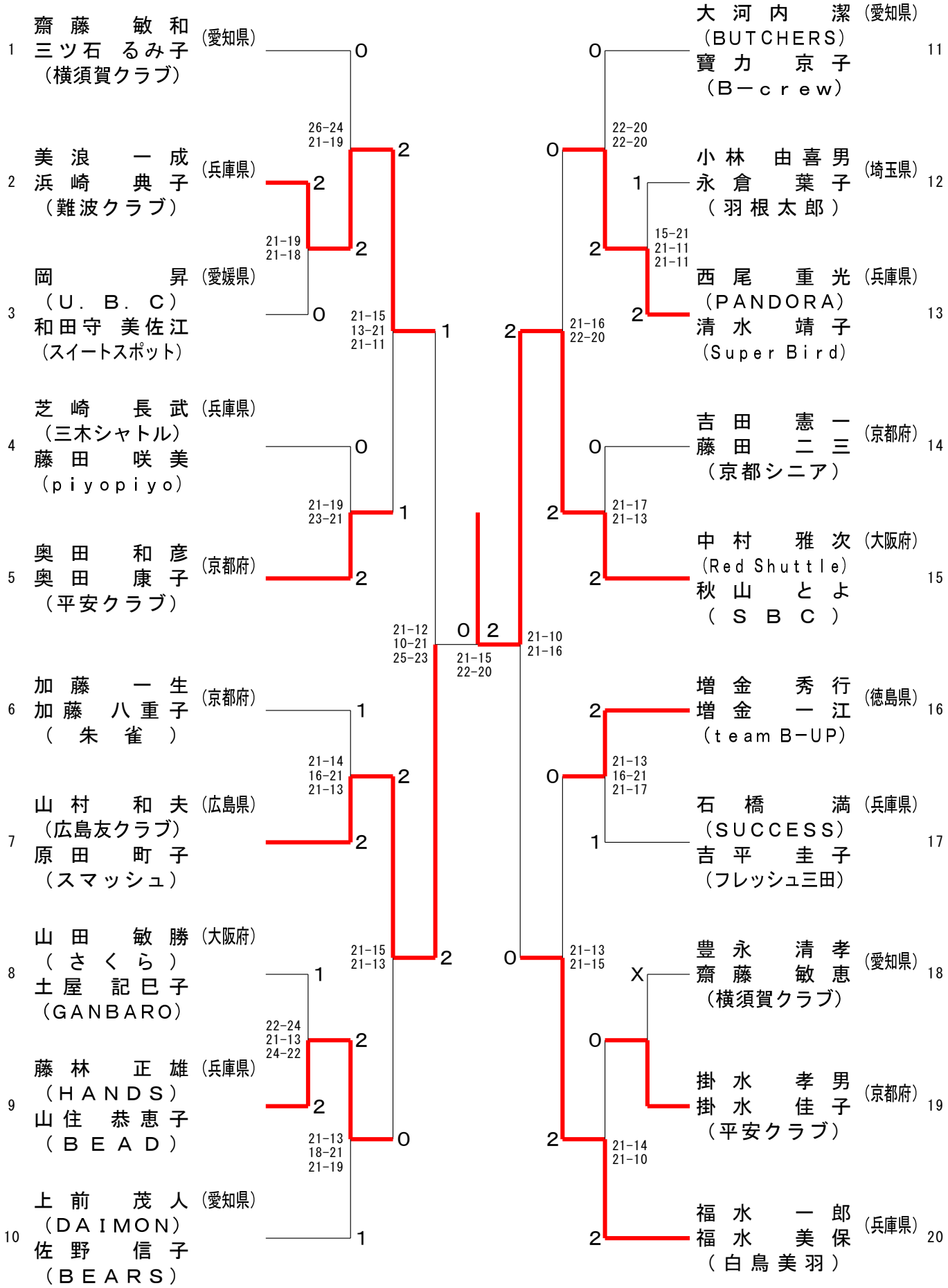
合算１３０歳以上混合複