第38回全日本教職員
バドミントン選手権大会
1999.8.7(土)～8.11(水)
報　告　書

青森ねぶた

青　森　市

主　催　(財)日本バドミントン協会・日本教職員バドミントン連盟
青森県バドミントン協会・青森県教職員バドミントン連盟
青森市バドミントン協会

後　援　文部省・青森県・青森県教育委員会・青森市・青森市教育委員会
青森県体育協会・青森市体育協会・報道各社

あ　い　さ　つ

青森県バドミントン協会
会　長　　清　藤　　六　郎
青森県教職員バドミントン連盟
会　長　　横　山　　正　二

この度青森市において開かれました第３８回全日本教職員バドミントン選手権大会は、全国各地から多数の選手はじめ関係の皆様をお迎えして開催され、多くの成果を収めることができました。

これはひとえに、皆様方の絶大なるご協力、ご支援の賜ものと心より御礼申し上げます。

本大会で得ることのできました数多くの教訓と成果は、私たち青森県バドミントン協会に新しい活力を与えるとともに、バドミントン界発展に大きく寄与するものと確信するものであります。

今後とも格別のご支援とご協力をお願い申し上げごあいさつといたします。

平成１１年８月

ランキング一覧表

種　目	第1位	第2位	第3位（3～4）		第5位（5～8）			
一　般 男子単	林　貫昭 （長崎県）	桐原　健 （熊本県）	梶原　卓 （高知県）	西山　勝也 （長崎県）	金井　広喜 （新潟県）	平間　章雄 （群馬県）	黒石　雅宏 （高知県）	酒井　良之 （滋賀県）
一　般 男子複	尾藤　伸治 三浦　公雄 （岐阜県）	林　貫昭 西山　勝也 （長崎県）	金子　隆男 平間　章雄 （群馬県）	大井川　久 高本　洋 （石川県）	平岡　篤司 千田　宏之 （奈良県）	神保　幸夫 金井　広喜 （新潟県）	梶原　卓 黒石　雅宏 （高知県）	合田　洋平 中島　真実 （東京都）
一　般 女子単	津田　藍子 （東京都）	工藤符記子 （青森県）	白井　明子 （愛知県）	長谷川知香 （熊本県）	菅野　純世 （東京都）	古谷　浩美 （千葉県）	溝田さと子 （鹿児島県）	櫻井　亮子 （千葉県）
一　般 女子複	菅野　純世 津田　藍子 （東京都）	櫻井　亮子 吉本　正枝 （千葉県）	牟田神奈々代 溝田さと子 （鹿児島県）	濱治　玲子 長谷川知香 （熊本県）	中村由美子 津島みなと （千葉県）	工藤符記子 村上　素子 （青森県）	白井　明子 生駒　明子 （愛知県）	江澤　曜子 小笠原幸代 （東京都）
３０歳 男子単	青木　真也 （千葉県）	由町　弘樹 （青森県）	赤川　雅美 （広島県）	江藤　正治 （熊本県）	横田　寿弘 （岡山県）	中山　和宏 （埼玉県）	佐々木　力 （青森県）	高崎　道治 （埼玉県）
３０歳 男子複	疋田　博之 嘉生　寛 （奈良県）	佐々木　力 由町　弘樹 （青森県）	江藤　正治 三次　圭介 （熊本県）	蔦谷　昭司 三浦　隆史 （青森県）	加藤　啓二 荒川　歩 （北海道）	青木　真也 後藤　智彦 （千葉県）	三次　英昭 野中伸一郎 （熊本県）	青柳　彰 堀井　和弘 （神奈川県）
４０歳 男子単	山田　武行 （長崎県）	岩城　保久 （静岡県）	浅沼　正義 （三重県）	佐藤　芳仁 （青森県）	熊野　一朗 （広島県）	逸見　寛二 （愛媛県）	高嶋　敬治 （滋賀県）	松本　哲也 （岡山県）
４０歳 男子複	北橋　進 高嶋　敬治 （滋賀県）	田代　昌昭 松下　芳朗 （熊本県）	市瀬　均 斉藤　直史 （長野県）	広岡　光 高橋　尚夫 （北海道）	片岡　光 阿部　秀一 （岡山県）	橋崎　則宗 倉内　和弘 （新潟県）	松本　哲也 平島　秀典 （岡山県）	水上　英二 佐藤　正 （東京都）
５０歳 男子単	平井　克英 （東京都）	原　栄一 （石川県）	葦原　健身 （熊本県）	杉田　博 （神奈川県）	杉原　哲彦 （山口県）	佐藤　光伸 （青森県）	佐藤　秀 （岩手県）	中嶋　三郎 （富山県）
５０歳 男子複	関　一誠 平井　克英 （東京都）	田中　康二 遠藤　隆 （千葉県）	中嶋　三郎 柳瀬　昭二 （富山県）	杉田　博 寺尾　壽夫 （神奈川県）	横山　正二 佐藤　弘次 （青森県）	前田　邦光 奥村　紀男 （新潟県）	原　栄一 能崎　喜吉 （石川県）	佐藤　光伸 佐藤　清志 （青森県）
６０歳 男子単	佐々木堅治 （北海道）	中村　祐康 （埼玉県）	柳田　直規 （東京都）	佐藤　俊夫 （新潟県）	吉川　知之 （広島県）	東　健治 （北海道）	奥本　秀明 （広島県）	中村　恭治 （埼玉県）
６０歳 男子複	東　健治 佐々木堅治 （北海道）	中村　恭治 中村　祐康 （埼玉県）	窪田　薫 葛巻　礼滋 （北海道）	阿部　徹 横道　稔 （北海道）	島谷　勲 佐藤　俊夫 （北海道・網走）	村上　民夫 東野　輝男 （大阪府）	奥本　秀明 吉川　知之 （広島県）	宝来　敏夫 北野敬四郎 （大阪府）
３０歳 女子単	遠江久美子 （東京都）	太田　睦子 （東京都）	越田真佐美 （富山県）	竹内真知子 （新潟県）	藤田　景子 （千葉県）	金子　澄子 （神奈川県）	宮田真由美 （岩手県）	高岡　尚美 （富山県）
３０歳 女子複	桶谷千鶴子 伊東ひとみ （石川県）	太田　睦子 遠江久美子 （東京都）	金子　澄子 当原　綾子 （神奈川県）	越田真佐美 高岡　尚美 （富山県）	大房　千春 蔵谷　千晶 （北海道）	小野寺浩子 阿部　佳子 （岩手県）	荒木　房子 竹内真知子 （新潟県）	藤田　景子 斉藤　晴美 （千葉県）

種　目	第1位	第2位	第3位		第5位			
一般男子団体	熊本県	群馬県	山形県	東京都	富山県	北海道	福島県	石川県
一般女子団体	千葉県	熊本県	新潟県	東京都	青森県	北海道	富山県	石川県
成壮年男子団体	青森県	埼玉県	千葉県	東京都	北海道	富山県	神奈川県	長野県

一般男子団体（ＭＴ）

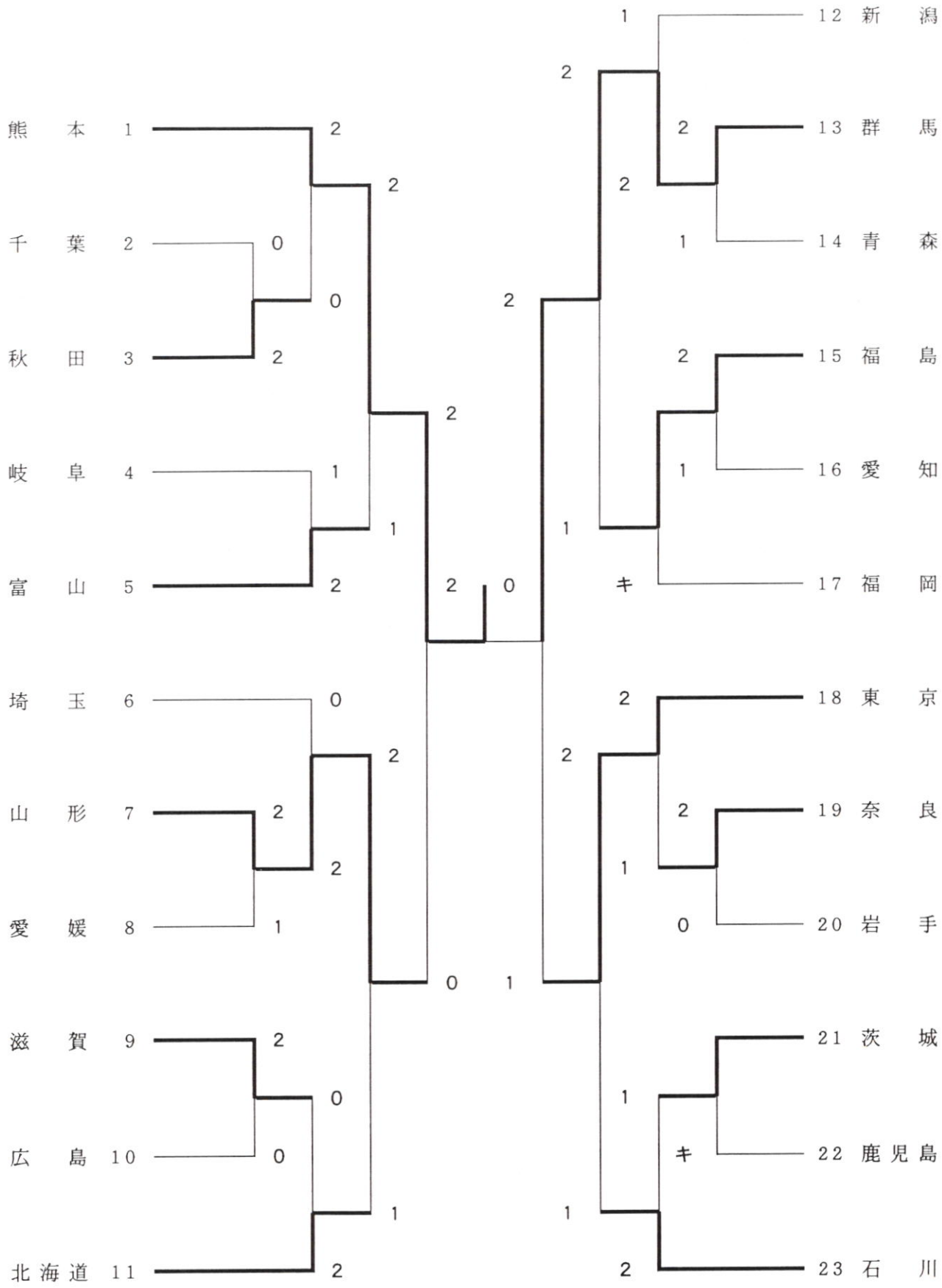

熊本県は４年連続１２回目の優勝

成壮年男子団体（ＯＢＴ）

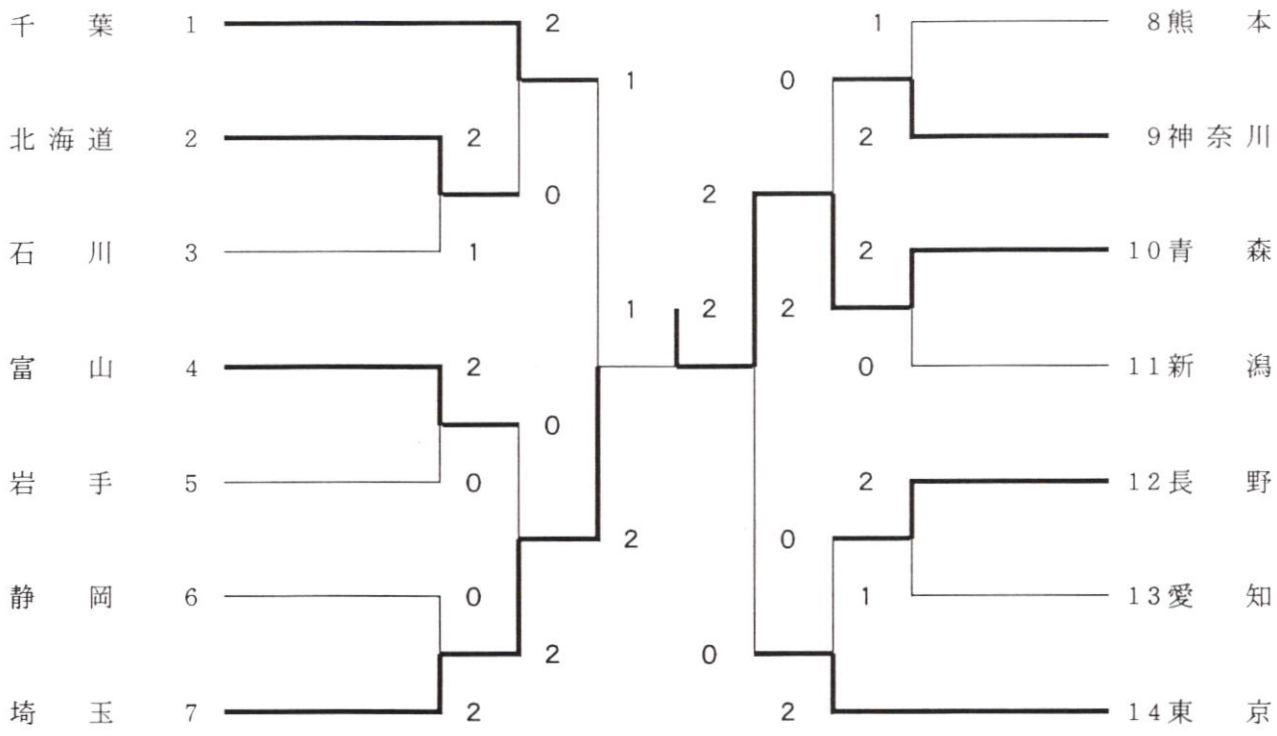

青森県は２０年ぶり２回目の優勝

一般女子団体（ＬＴ）

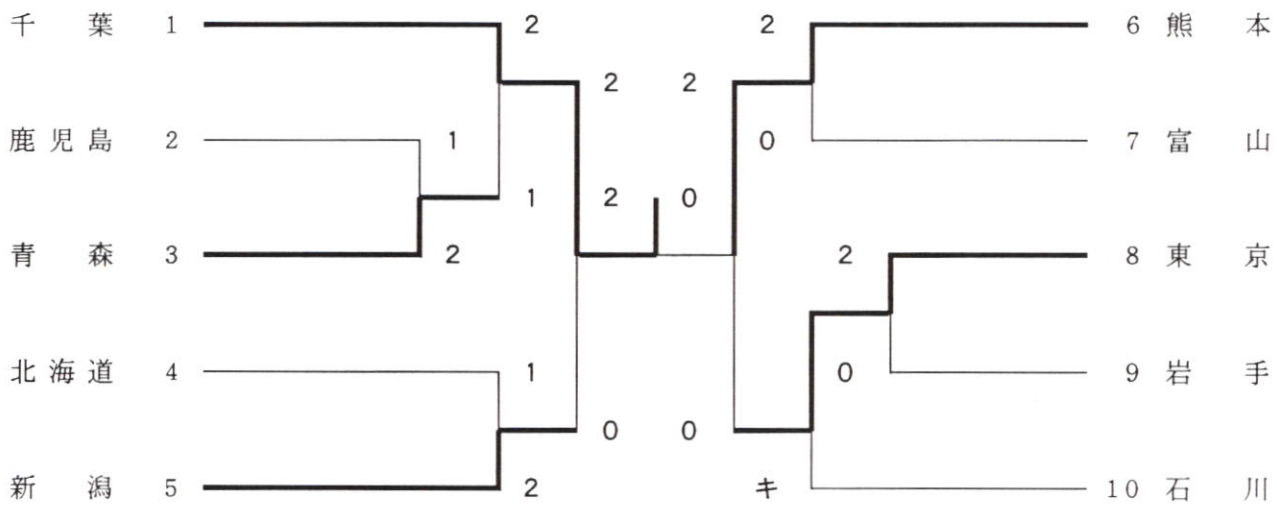

千葉県は４年連続５回目の優勝

一般男子単（ＭＳ）その１

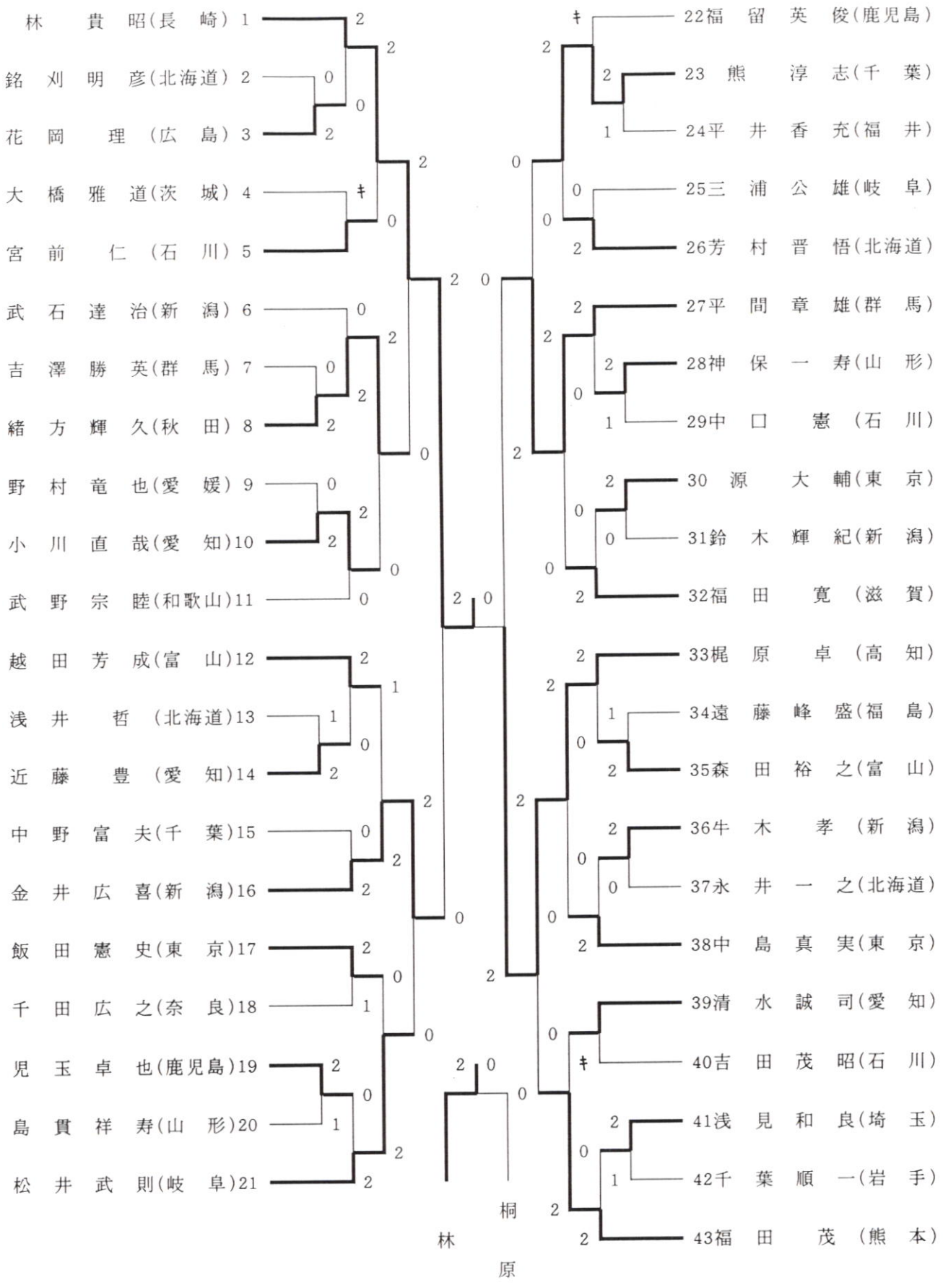
林　貴昭(長　崎) 1
銘刈明彦(北海道) 2
花岡　理(広　島) 3
大橋雅道(茨　城) 4
宮前　仁(石　川) 5
武石達治(新　潟) 6
吉澤勝英(群　馬) 7
緒方輝久(秋　田) 8
野村竜也(愛　媛) 9
小川直哉(愛　知)10
武野宗睦(和歌山)11
越田芳成(富　山)12
浅井　哲(北海道)13
近藤　豊(愛　知)14
中野富夫(千　葉)15
金井広喜(新　潟)16
飯田憲史(東　京)17
千田広之(奈　良)18
児玉卓也(鹿児島)19
島貫祥寿(山　形)20
松井武則(岐　阜)21
22福留英俊(鹿児島)
23熊　淳志(千　葉)
24平井香充(福　井)
25三浦公雄(岐　阜)
26芳村晋悟(北海道)
27平間章雄(群　馬)
28神保一寿(山　形)
29中口　憲(石　川)
30源　大輔(東　京)
31鈴木輝紀(新　潟)
32福田　寛(滋　賀)
33梶原　卓(高　知)
34遠藤峰盛(福　島)
35森田裕之(富　山)
36牛木　孝(新　潟)
37永井一之(北海道)
38中島真実(東　京)
39清水誠司(愛　知)
40吉田茂昭(石　川)
41浅見和良(埼　玉)
42千葉順一(岩　手)
43福田　茂(熊　本)
林
桐
原

一般男子単（ＭＳ）その２

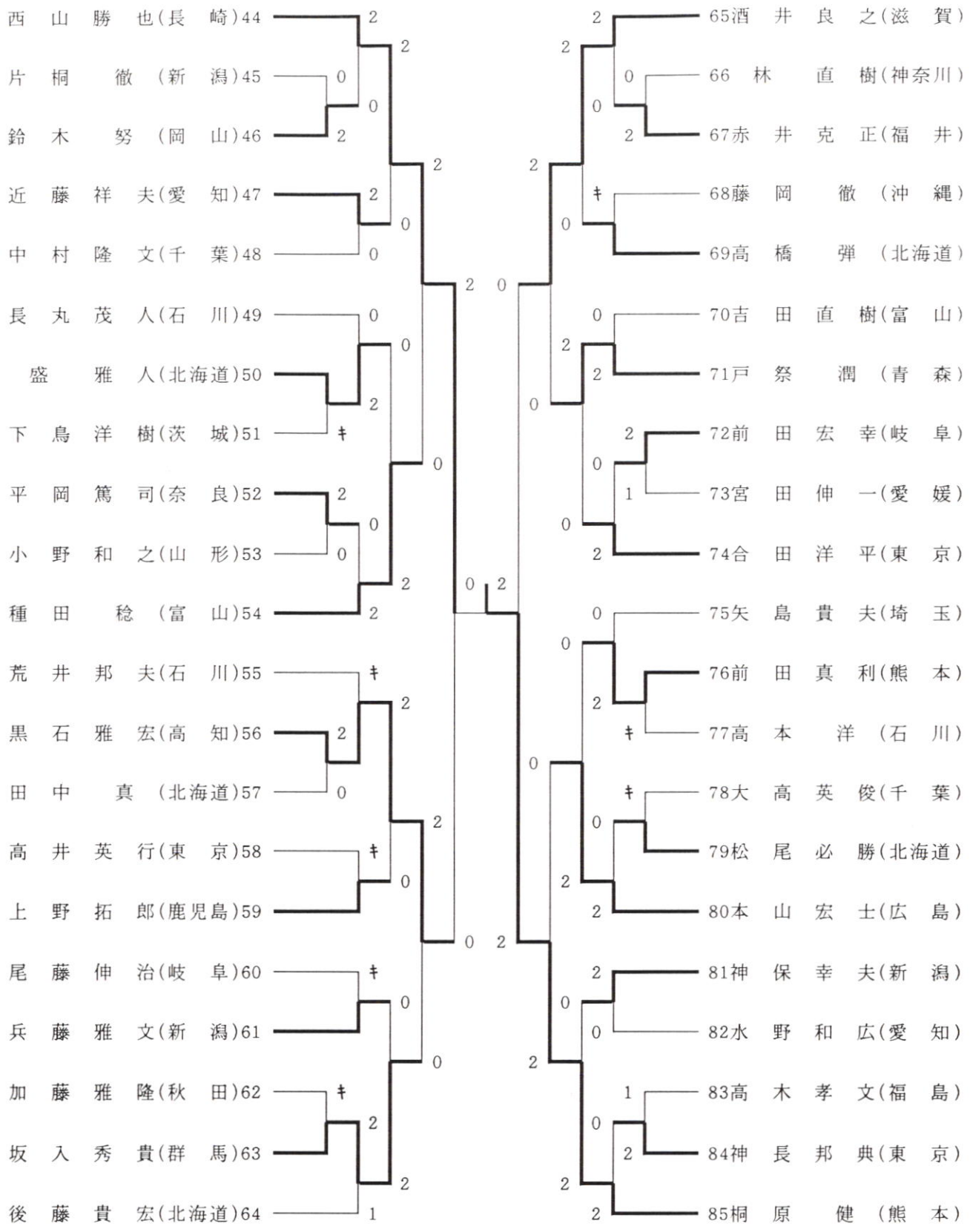
西山勝也(長崎)44
片桐徹(新潟)45
鈴木努(岡山)46
近藤祥夫(愛知)47
中村隆文(千葉)48
長丸茂人(石川)49
盛雅人(北海道)50
下鳥洋樹(茨城)51
平岡篤司(奈良)52
小野和之(山形)53
種田稔(富山)54
荒井邦夫(石川)55
黒石雅宏(高知)56
田中真(北海道)57
高井英行(東京)58
上野拓郎(鹿児島)59
尾藤伸治(岐阜)60
兵藤雅文(新潟)61
加藤雅隆(秋田)62
坂入秀貴(群馬)63
後藤貴宏(北海道)64
65酒井良之(滋賀)
66林直樹(神奈川)
67赤井克正(福井)
68藤岡徹(沖縄)
69高橋弾(北海道)
70吉田直樹(富山)
71戸祭潤(青森)
72前田宏幸(岐阜)
73宮田伸一(愛媛)
74合田洋平(東京)
75矢島貴夫(埼玉)
76前田真利(熊本)
77高本洋(石川)
78大高英俊(千葉)
79松尾必勝(北海道)
80本山宏士(広島)
81神保幸夫(新潟)
82水野和広(愛知)
83高木孝文(福島)
84神長邦典(東京)
85桐原健(熊本)

一般男子複（ＭＤ）

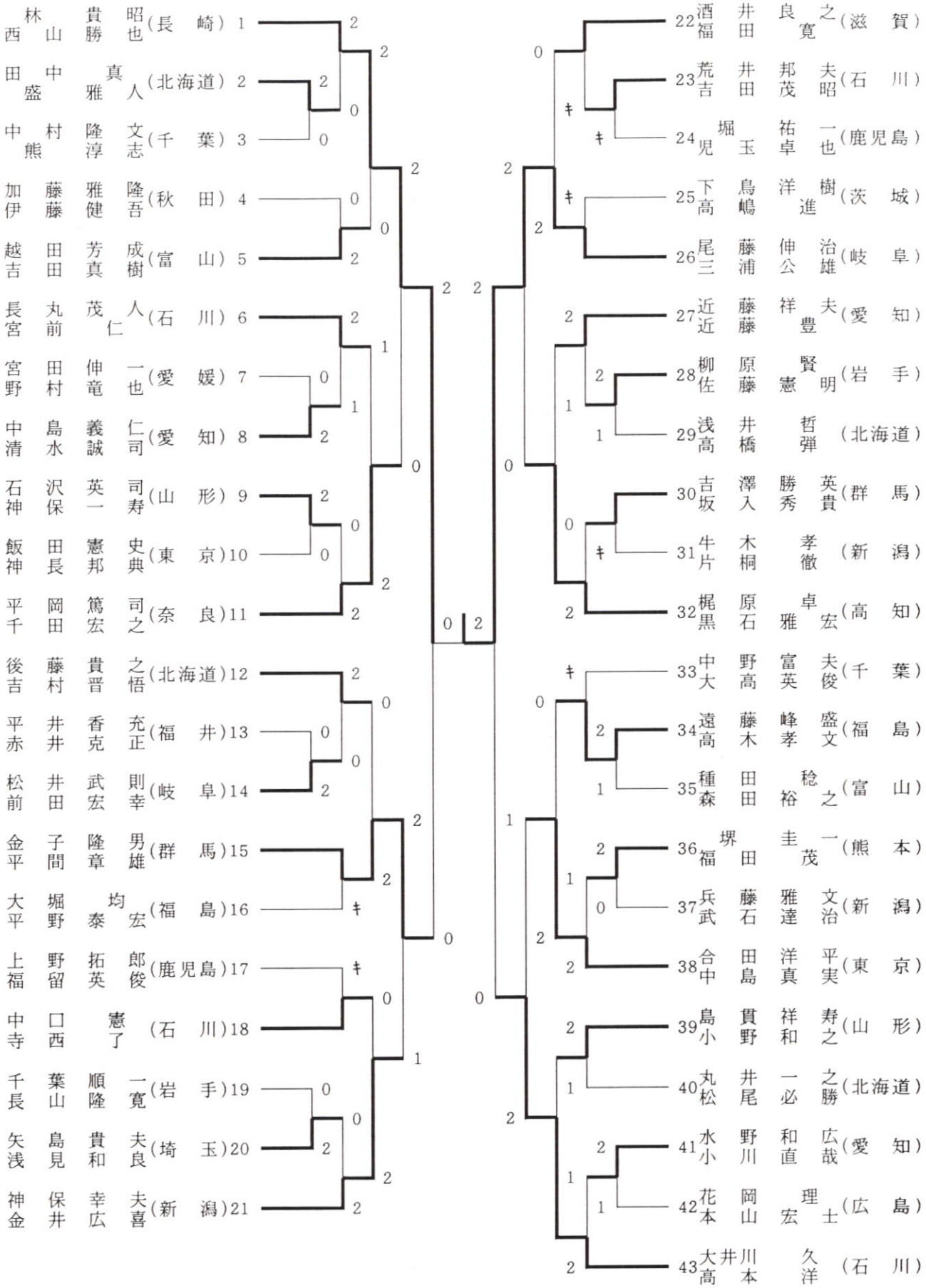
林 貴昭（長 崎）1
西山 勝也
田中 真人（北海道）2
盛 雅人
中村 隆文志（千 葉）3
熊 淳志
加藤 雅隆（秋 田）4
伊藤 健吾
越田 芳成樹（富 山）5
吉田 真樹
長丸 茂人（石 川）6
宮前 仁
宮田 伸一（愛 媛）7
野村 竜也
中島 義仁司（愛 知）8
清水 誠
石沢 英司（山 形）9
神保 一寿
飯田 憲史（東 京）10
神長 邦典
平岡 篤司（奈 良）11
千田 宏之
後藤 貴之（北海道）12
吉村 晋悟
平井 香充（福 井）13
赤井 克正
松井 武則（岐 阜）14
前田 宏幸
金子 隆男（群 馬）15
平間 章雄
大堀 均（福 島）16
平野 泰宏
上野 拓郎（鹿児島）17
福留 英俊
中口 憲（石 川）18
寺西 了
千葉 順一（岩 手）19
長山 隆寛
矢島 貴夫（埼 玉）20
浅見 和良
神保 幸夫（新 潟）21
金井 広喜
22酒井 良之（滋 賀）
福田 寛
23荒井 邦夫（石 川）
吉田 茂昭
24堀 祐一（鹿児島）
児玉 卓也
25下高 鳥嶋 洋樹（茨 城）
進
26尾三 藤浦 伸治（岐 阜）
公雄
27近藤 祥夫（愛 知）
近藤 豊
28柳佐 原藤 賢明（岩 手）
憲
29浅高 井橋 哲（北海道）
弾
30吉坂 澤入 勝英（群 馬）
秀貴
31牛片 木桐 孝（新 潟）
徹
32梶黒 原石 卓宏（高 知）
雅
33中大 野高 富英 夫俊（千 葉）
34遠高 藤木 峰孝 盛文（福 島）
35種森 田田 稔裕 之（富 山）
36堺福 田田 圭茂 一（熊 本）
37兵武 藤石 雅達 文治（新 潟）
38合中 田島 洋真 平実（東 京）
39島小 貫野 祥和 寿之（山 形）
40丸松 井尾 一必 之勝（北海道）
41水小 野川 和直 広哉（愛 知）
42花本 岡山 理宏 士（広 島）
43大高 井川 久洋（石 川）

一般女子単（ＬＳ）

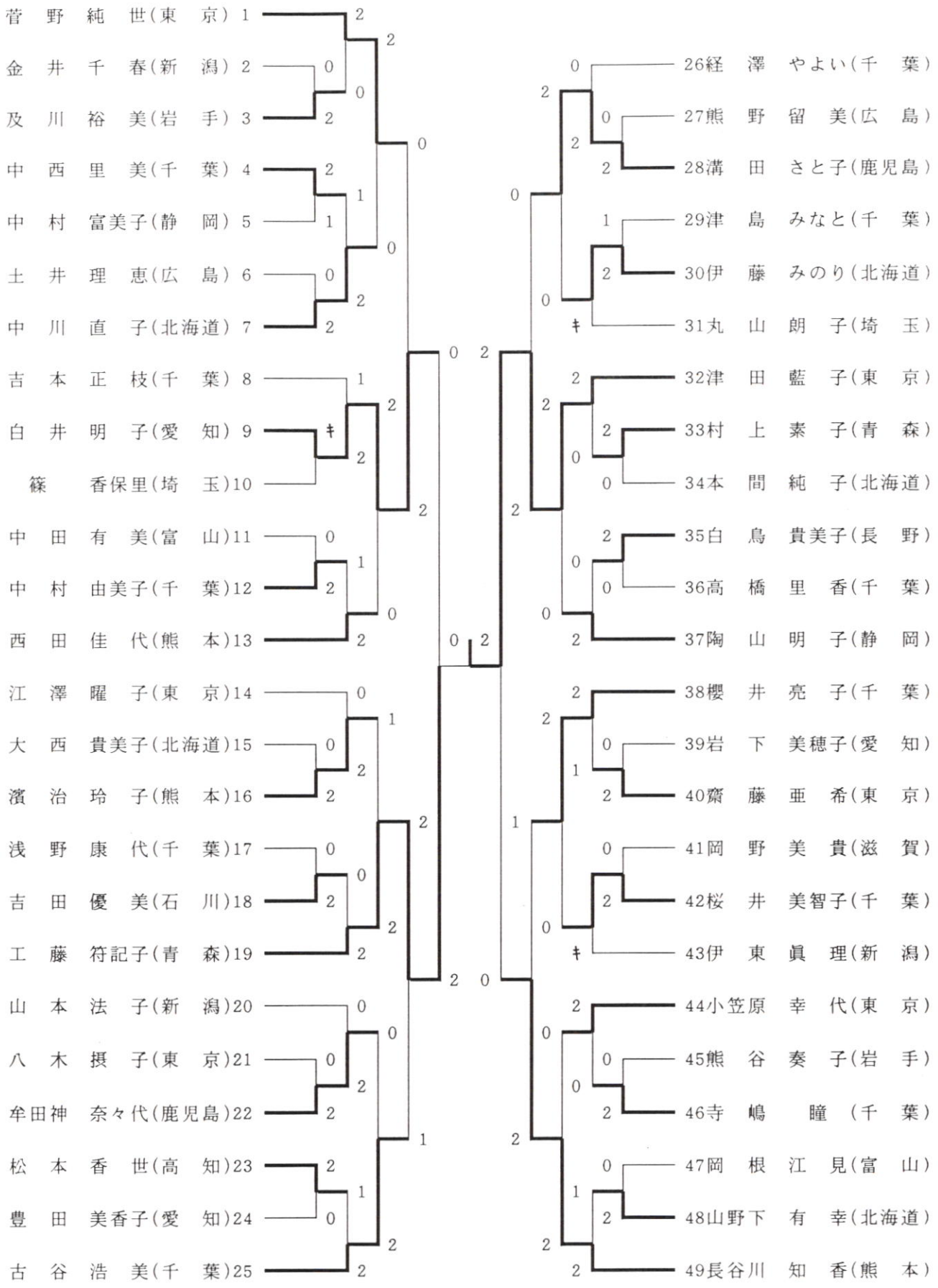
菅野純世(東京) 1
金井千春(新潟) 2
及川裕美(岩手) 3
中西里美(千葉) 4
中村富美子(静岡) 5
土井理恵(広島) 6
中川直子(北海道) 7
吉本正枝(千葉) 8
白井明子(愛知) 9
篠香保里(埼玉)10
中田有美(富山)11
中村由美子(千葉)12
西田佳代(熊本)13
江澤曜子(東京)14
大西貴美子(北海道)15
濱治玲子(熊本)16
浅野康代(千葉)17
吉田優美(石川)18
工藤符記子(青森)19
山本法子(新潟)20
八木摂子(東京)21
牟田神奈々代(鹿児島)22
松本香世(高知)23
豊田美香子(愛知)24
古谷浩美(千葉)25
26経澤やよい(千葉)
27熊野留美(広島)
28溝田さと子(鹿児島)
29津島みなと(千葉)
30伊藤みのり(北海道)
31丸山朗子(埼玉)
32津田藍子(東京)
33村上素子(青森)
34本間純子(北海道)
35白鳥貴美子(長野)
36高橋里香(千葉)
37陶山明子(静岡)
38櫻井亮子(千葉)
39岩下美穂子(愛知)
40齋藤亜希(東京)
41岡野美貴(滋賀)
42桜井美智子(千葉)
43伊東眞理(新潟)
44小笠原幸代(東京)
45熊谷奏子(岩手)
46寺嶋瞳(千葉)
47岡根江見(富山)
48山野下有幸(北海道)
49長谷川知香(熊本)

一般女子複（ＬＤ）

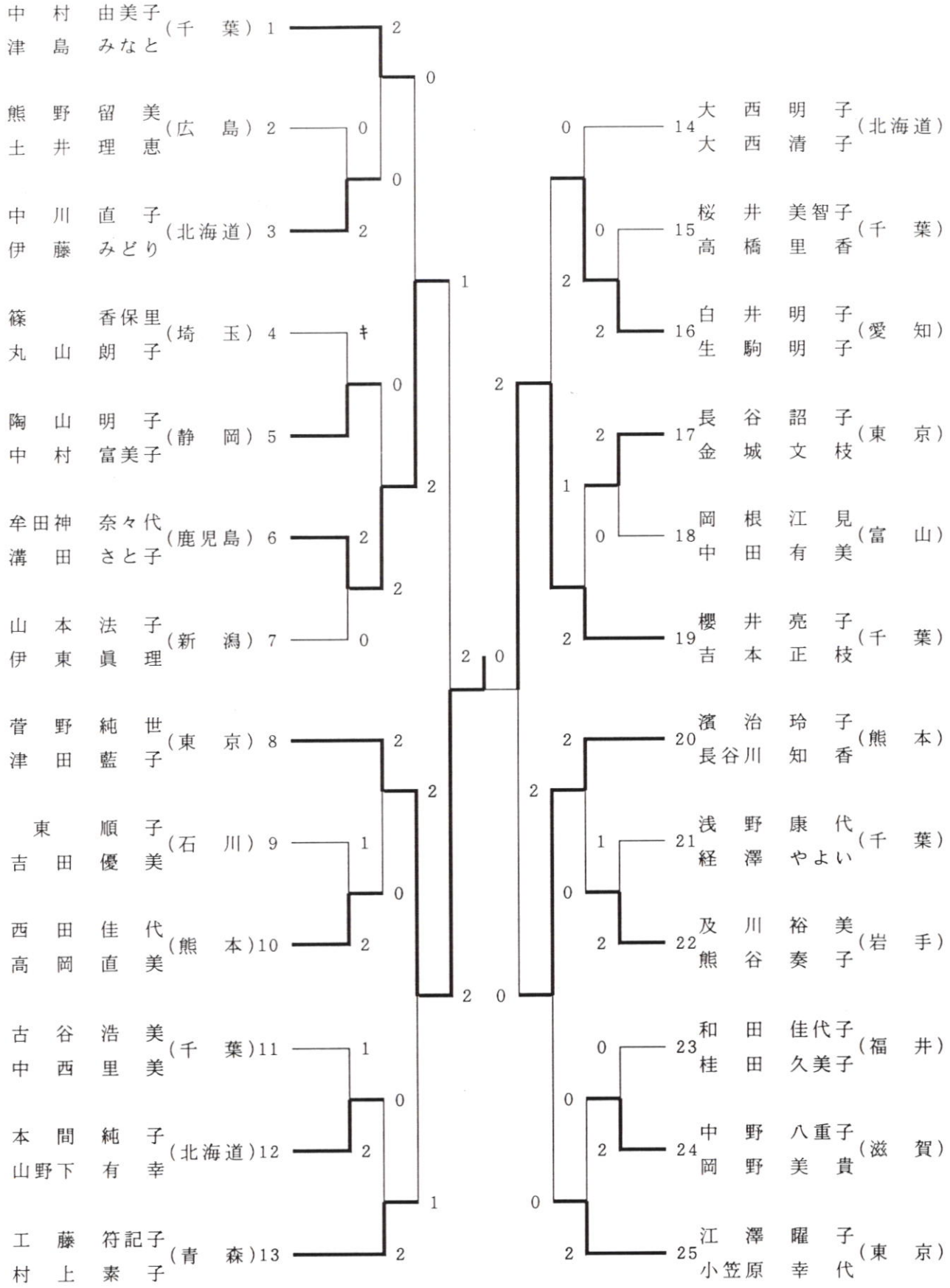
中村由美子
津島みなと
（千葉）1
熊野留美
土井理恵
（広島）2
中川直子
伊藤みどり
（北海道）3
篠香保里
丸山朗子
（埼玉）4
陶山明子
中村富美子
（静岡）5
牟田神奈々代
溝田さと子
（鹿児島）6
山本法子
伊東眞理
（新潟）7
菅野純世
津田藍子
（東京）8
東順子
吉田優美
（石川）9
西田佳代
高岡直美
（熊本）10
古谷浩美
中西里美
（千葉）11
本間純子
山野下有幸
（北海道）12
工藤符記子
村上素子
（青森）13
大西明子
大西清子
（北海道）14
桜井美智子
高橋里香
（千葉）15
白井明子
生駒明子
（愛知）16
長谷詔子
金城文枝
（東京）17
岡根江見
中田有美
（富山）18
櫻井亮子
吉本正枝
（千葉）19
濱治玲子
長谷川知香
（熊本）20
浅野康代
経澤やよい
（千葉）21
及川裕美
熊谷奏子
（岩手）22
和田佳代子
桂田久美子
（福井）23
中野八重子
岡野美貴
（滋賀）24
江澤曜子
小笠原幸代
（東京）25

３０歳男子単（３０ＭＳ）その１

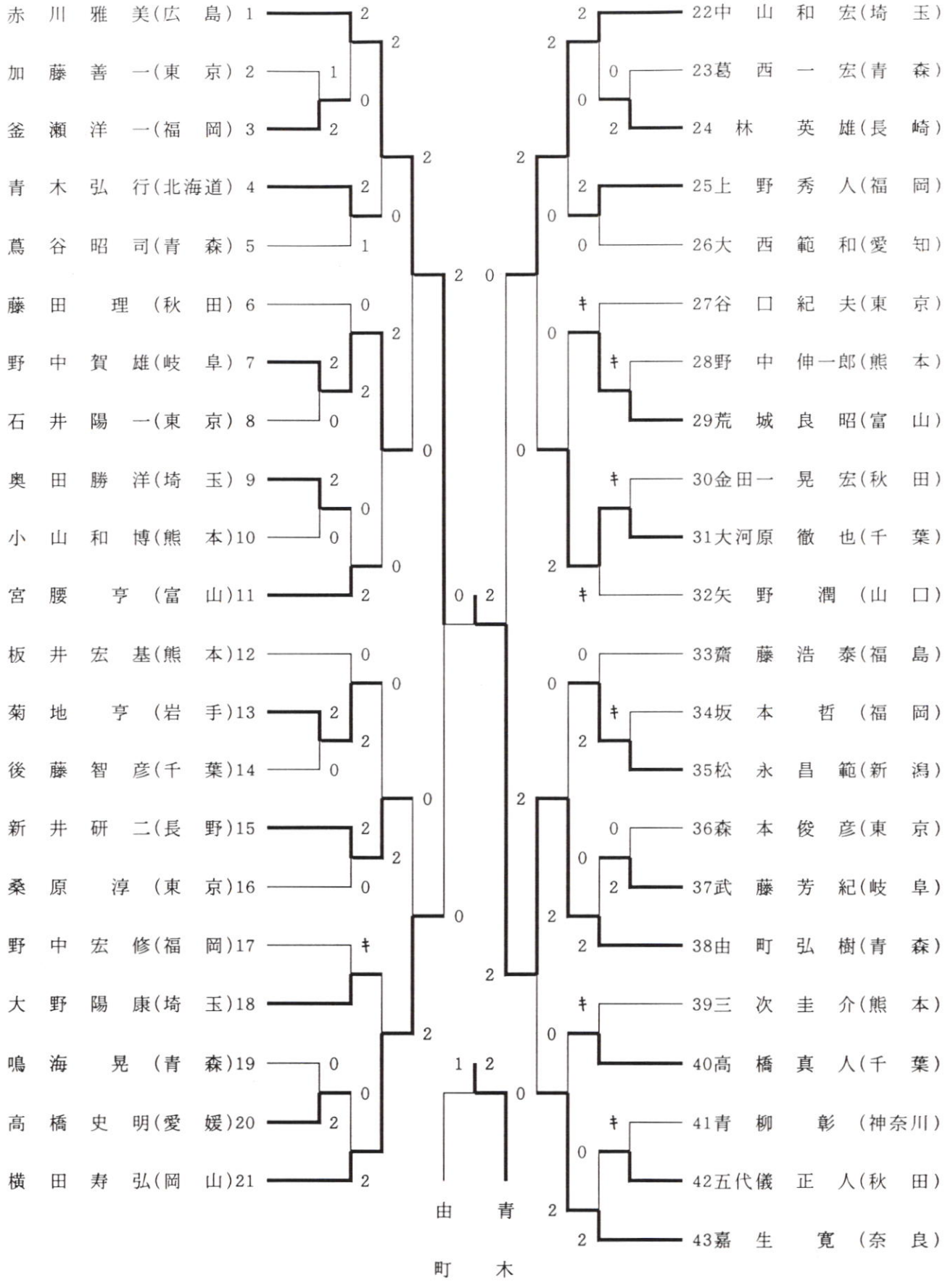

３０歳男子単（３０ＭＳ）その２

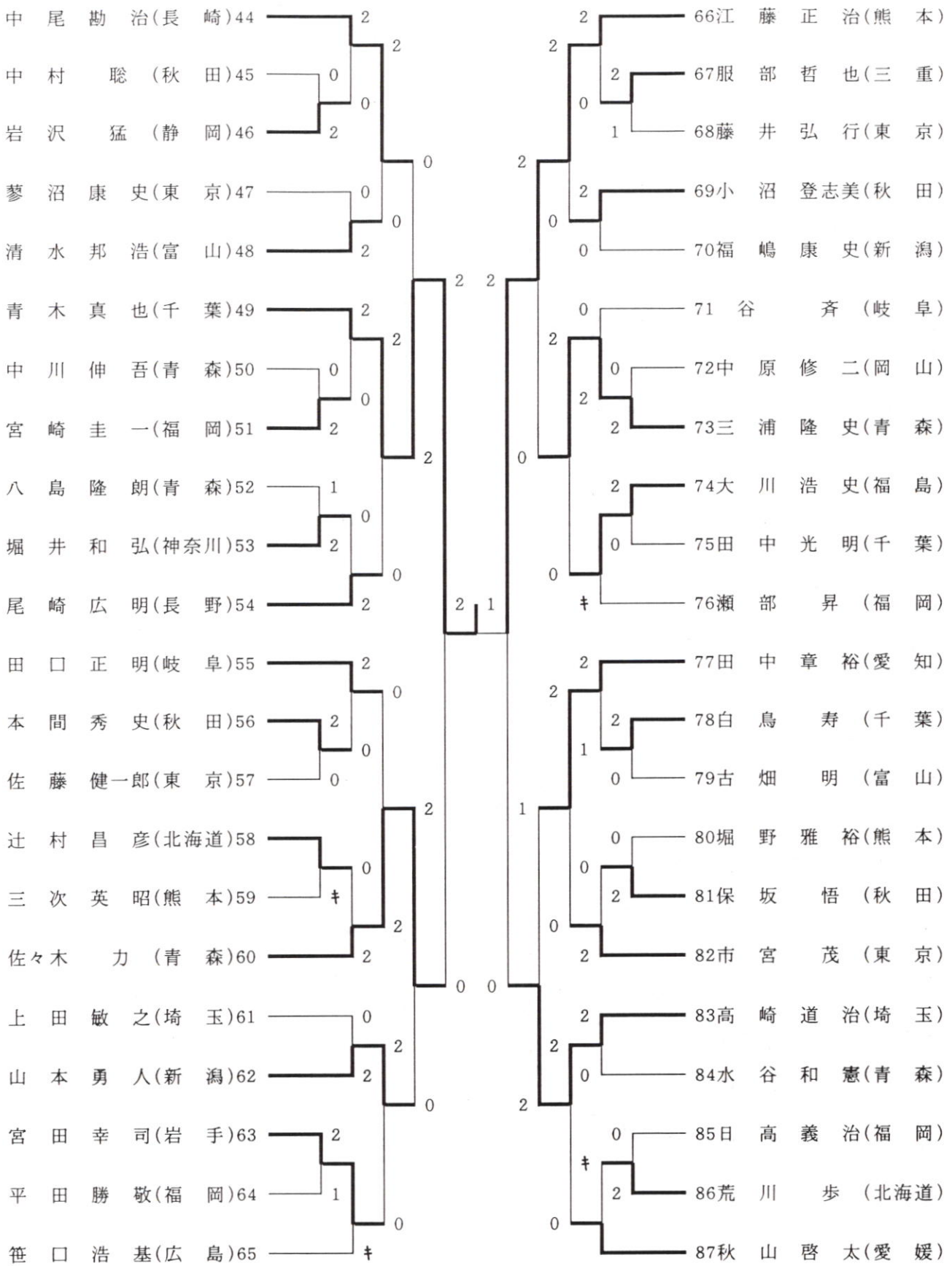

３０歳男子複（３０ＭＤ）

No.	選手	選手	所属
1	江藤正治	三次圭介	熊本
2	馳川芳男	加藤善一	東京
3	斉藤浩康	佐藤健一	福島
4	古畑明	荒城良昭	富山
5	水谷和憲	小野真実	青森
6	高橋真人	田中光明	千葉
7	田口正明	野中賀雄	岐阜
8	安部満	菊地亨	岩手
9	坂本哲	平田勝敏	福岡
10	石井陽一	蓼沼康史	東京
11	加藤啓二	荒川歩	北海道
12	長谷川孝治	泉谷義道	青森
13	秋山啓太	高橋史明	愛媛
14	中山和宏	高崎道治	埼玉
15	中尾勘治	林英雄	長崎
16	長内悟	葛西一宏	青森
17	青木真也	後藤智彦	千葉
18	小山真樹	福嶋康夫	新潟
19	岩沢猛	高嶋政和	静岡
20	田島友明	田辺豊	東京
21	佐々木力	由町弘樹	青森
22	上野秀人	宮崎圭一	福岡
23	鶴見和彦	石場隆雄	神奈川
24	金田一晃宏	中村徹	秋田
25	松永昌範	山本勇人	新潟
26	市宮茂	鈴木邦夫	東京
27	赤川雅美	笹口浩基	広島

No.	選手	選手	所属
28	三次英昭	野中伸一	熊本
29	尾崎広明	新井研二	長野
30	藤田安紀	安田均	青森
31	佐藤健一郎	谷口紀夫	東京
32	横田寿弘	中原修二	岡山
33	辻村昌彦	青木弘行	北海道
34	上田敏之	鈴木守	埼玉
35	瀬部昇	野中宏修	福岡
36	藤田理	小沼登志美	秋田
37	桑原淳	野口俊美	東京
38	蔦谷昭司	三浦隆史	青森
39	武藤芳紀	谷斉	岐阜
40	飯田武司	白鳥寿	千葉
41	宮腰亨	清水邦浩	富山
42	新井山浩之	箱石健	岩手
43	青柳彰	堀井和弘	神奈川
44	本間秀史	五代儀正人	秋田
45	小山和博	堀野雅裕	熊本
46	奥田勝洋	大野陽康	埼玉
47	井村仁美	大西範和	愛知
48	吉田薫	大川浩史	福島
49	藤井弘行	鈴木豊	東京
50	小野勇一	八島隆朗	青森
51	大河原徹也	森俊樹	千葉
52	釜瀬洋一	日高義治	福岡
53	疋田博之	嘉生寛	奈良

４０歳男子単（４０ＭＳ）

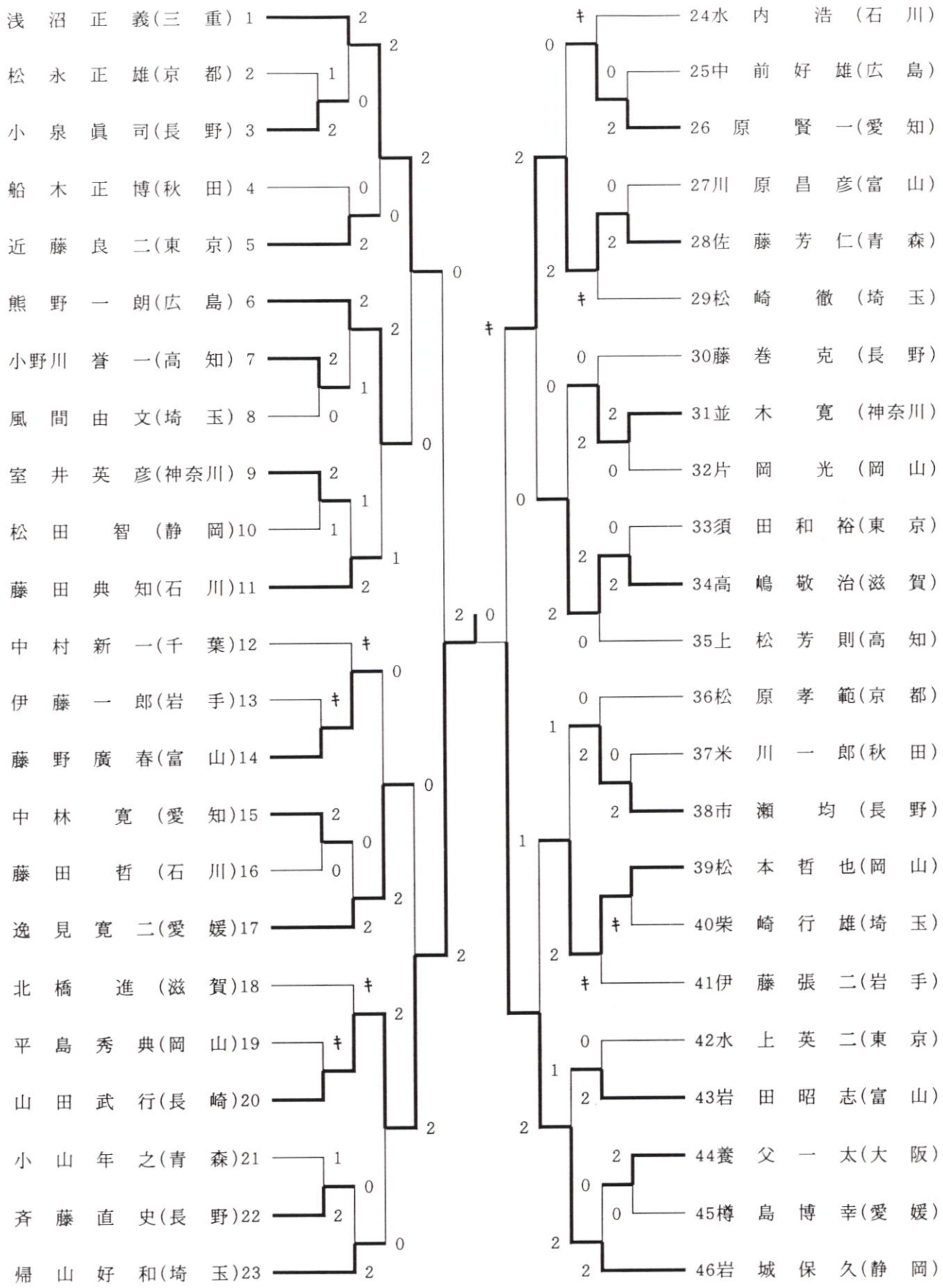
浅沼正義(三重) 1
松永正雄(京都) 2
小泉眞司(長野) 3
船木正博(秋田) 4
近藤良二(東京) 5
熊野一朗(広島) 6
小野川誉一(高知) 7
風間由文(埼玉) 8
室井英彦(神奈川) 9
松田智(静岡)10
藤田典知(石川)11
中村新一(千葉)12
伊藤一郎(岩手)13
藤野廣春(富山)14
中林寛(愛知)15
藤田哲(石川)16
逸見寛二(愛媛)17
北橋進(滋賀)18
平島秀典(岡山)19
山田武行(長崎)20
小山年之(青森)21
斉藤直史(長野)22
帰山好和(埼玉)23
24水内浩(石川)
25中前好雄(広島)
26原賢一(愛知)
27川原昌彦(富山)
28佐藤芳仁(青森)
29松崎徹(埼玉)
30藤巻克(長野)
31並木寛(神奈川)
32片岡光(岡山)
33須田和裕(東京)
34高嶋敬治(滋賀)
35上松芳則(高知)
36松原孝範(京都)
37米川一郎(秋田)
38市瀬均(長野)
39松本哲也(岡山)
40柴崎行雄(埼玉)
41伊藤張二(岩手)
42水上英二(東京)
43岩田昭志(富山)
44養父一太(大阪)
45樽島博幸(愛媛)
46岩城保久(静岡)

４０歳男子複（４０ＭＤ）

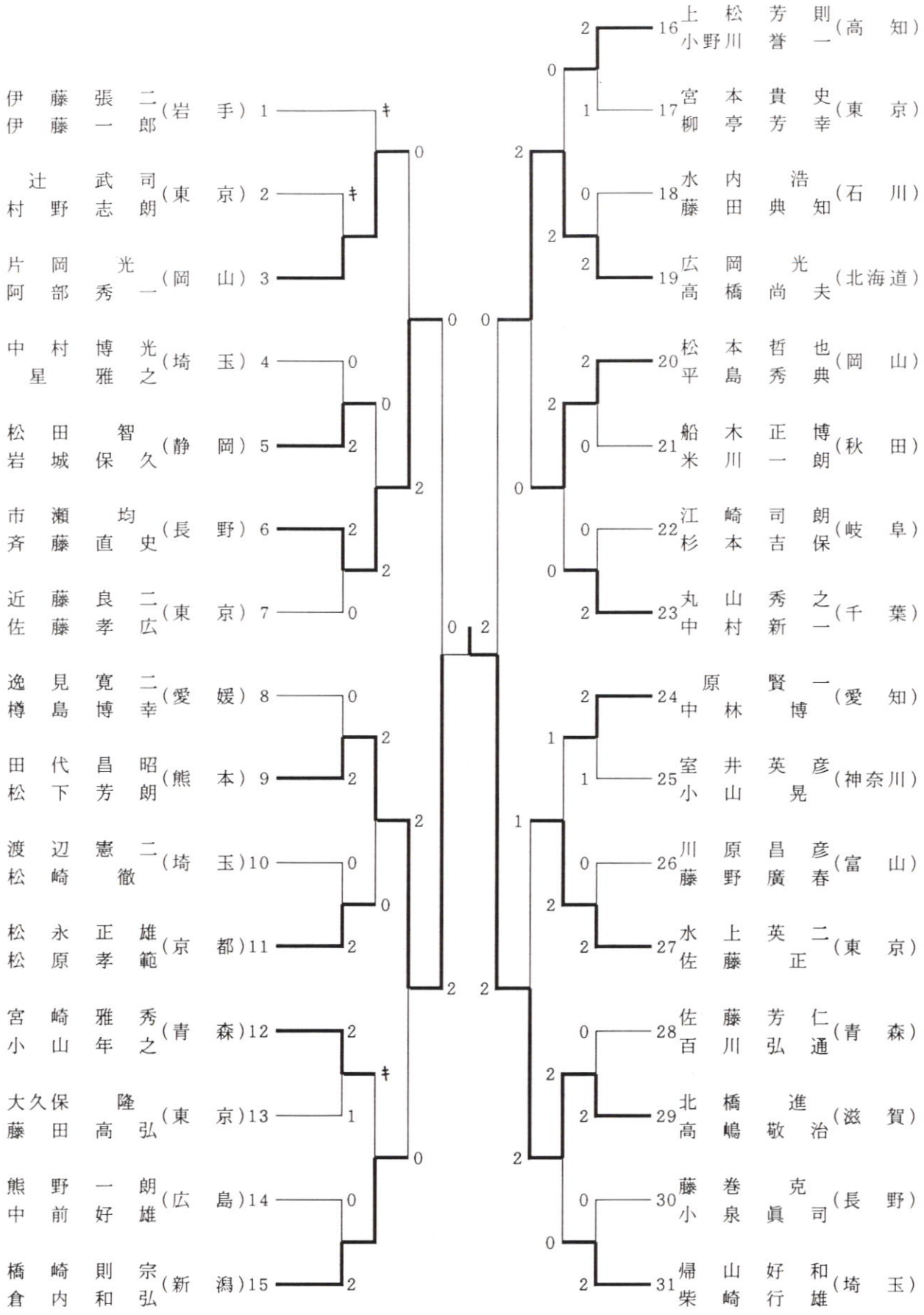
伊藤張二（岩手）1
伊藤一郎
辻武司（東京）2
村野志朗
片岡光（岡山）3
阿部秀一
中村博光（埼玉）4
星雅之
松田智（静岡）5
岩城保久
市瀬均（長野）6
斉藤直史
近藤良二（東京）7
佐藤孝広
逸見寛二（愛媛）8
樽島博幸
田代昌昭（熊本）9
松下芳朗
渡辺憲二（埼玉）10
松崎徹
松永正雄（京都）11
松原孝範
宮崎雅秀（青森）12
小山年之
大久保隆（東京）13
藤田高弘
熊野一朗（広島）14
中前好雄
橋崎則宗（新潟）15
倉内和弘
16 上松芳則（高知）
小野川誉一
17 宮本貴史（東京）
柳亭芳幸
18 水内浩（石川）
藤田典知
19 広岡光（北海道）
高橋尚夫
20 松本哲也（岡山）
平島秀典
21 船木正博（秋田）
米川一朗
22 江崎司朗（岐阜）
杉本吉保
23 丸山秀之（千葉）
中村新一
原賢一（愛知）
24 中林博
25 室井英彦（神奈川）
小山晃
26 川原昌彦（富山）
藤野廣春
27 水上英二（東京）
佐藤正
28 佐藤芳仁（青森）
百川弘通
29 北橋進（滋賀）
高嶋敬治
30 藤巻克（長野）
小泉眞司
31 帰山好和（埼玉）
柴崎行雄

５０歳男子単（５０ＭＳ）

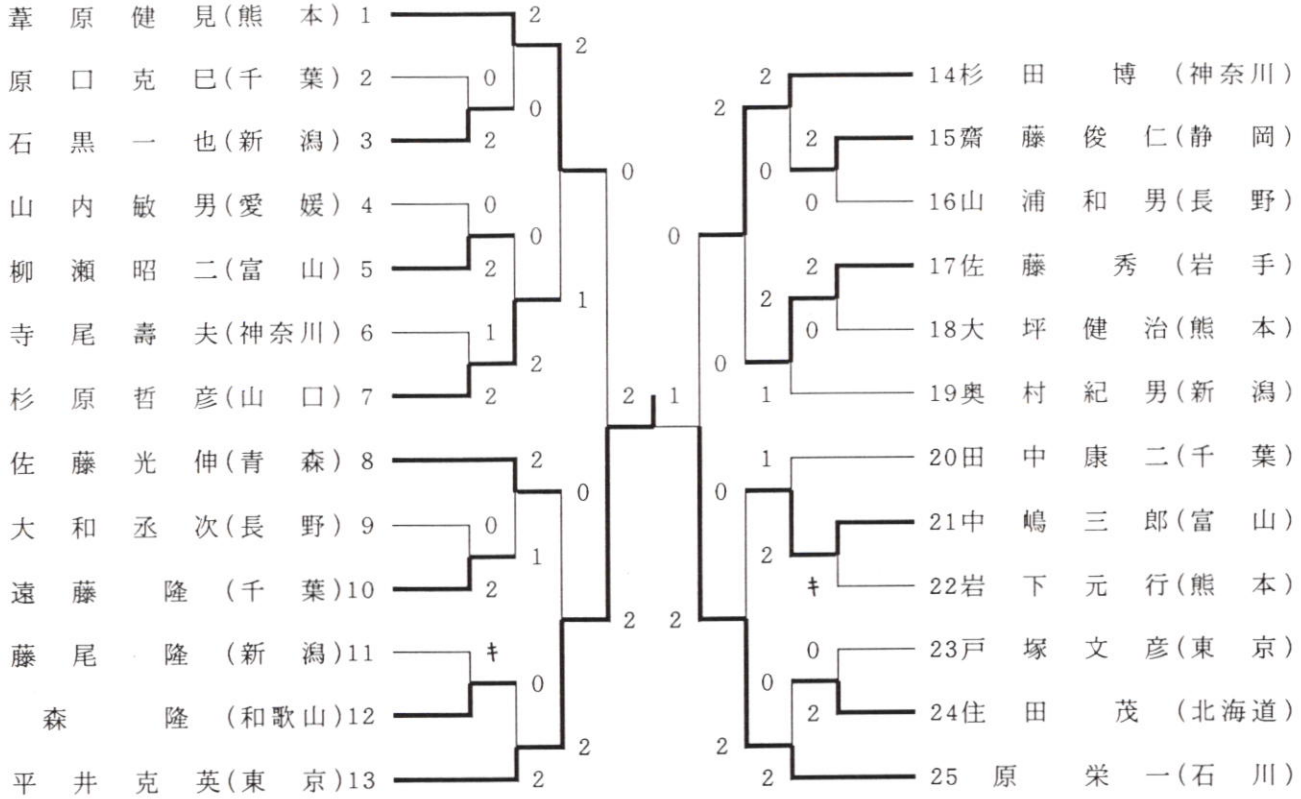

５０歳男子複（５０ＭＤ）

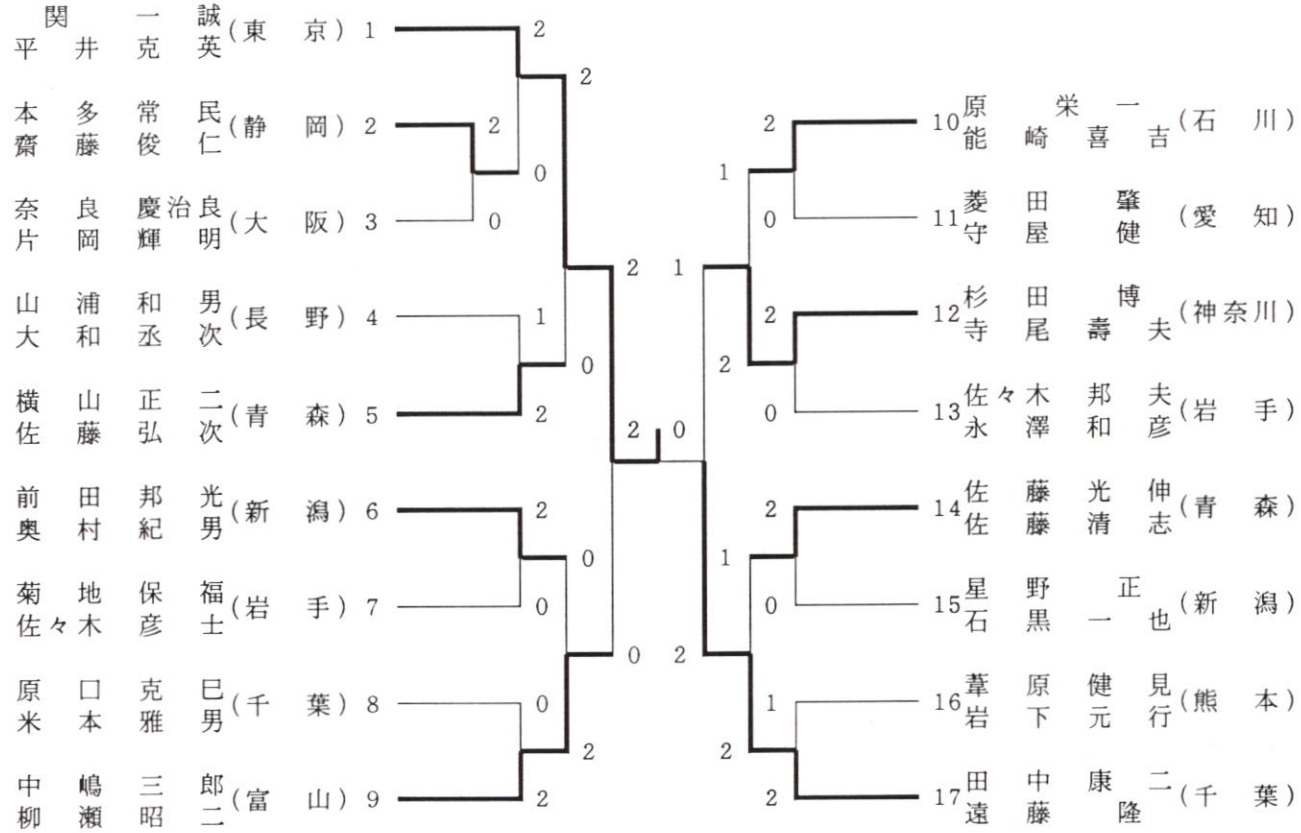

６０歳男子単（６０ＭＳ）

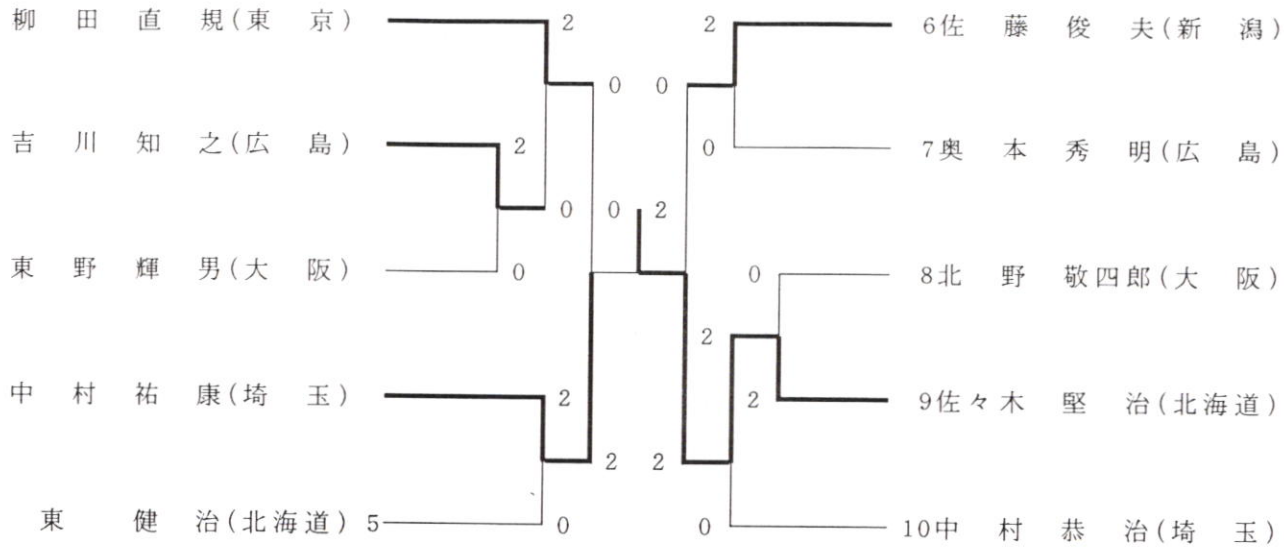

６０歳男子複（６０ＭＤ）

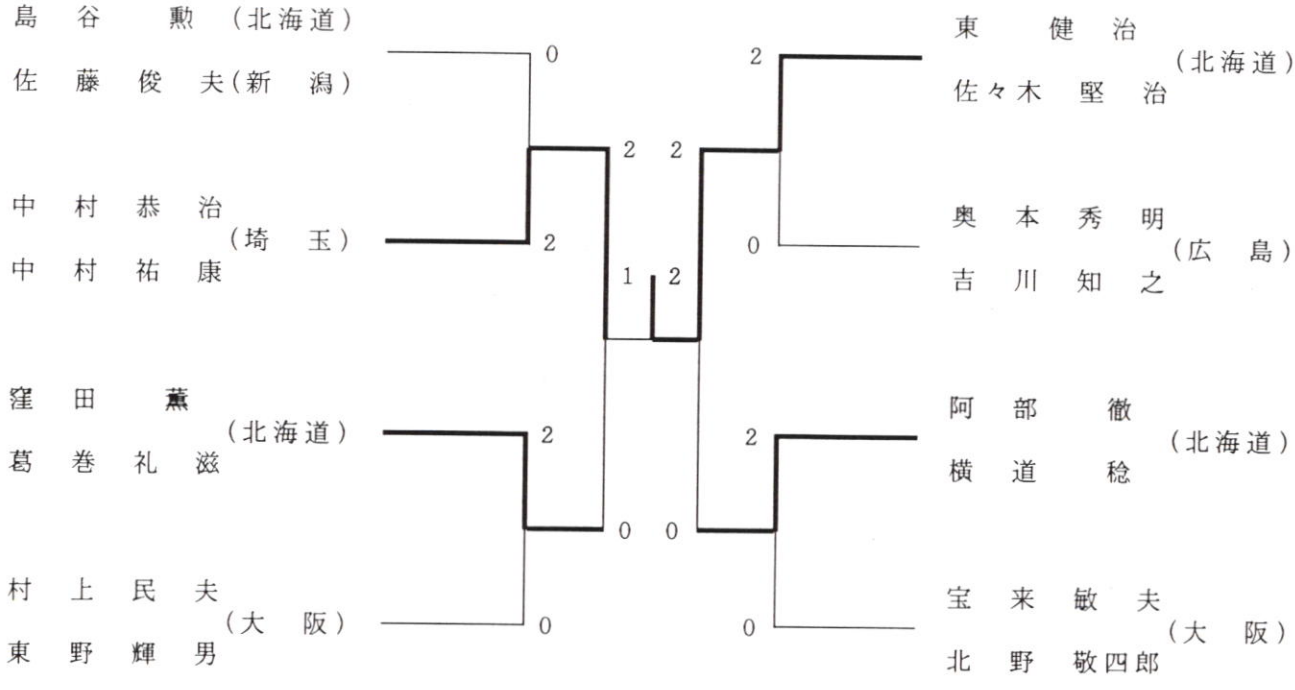

３０歳女子単（３０ＬＳ）

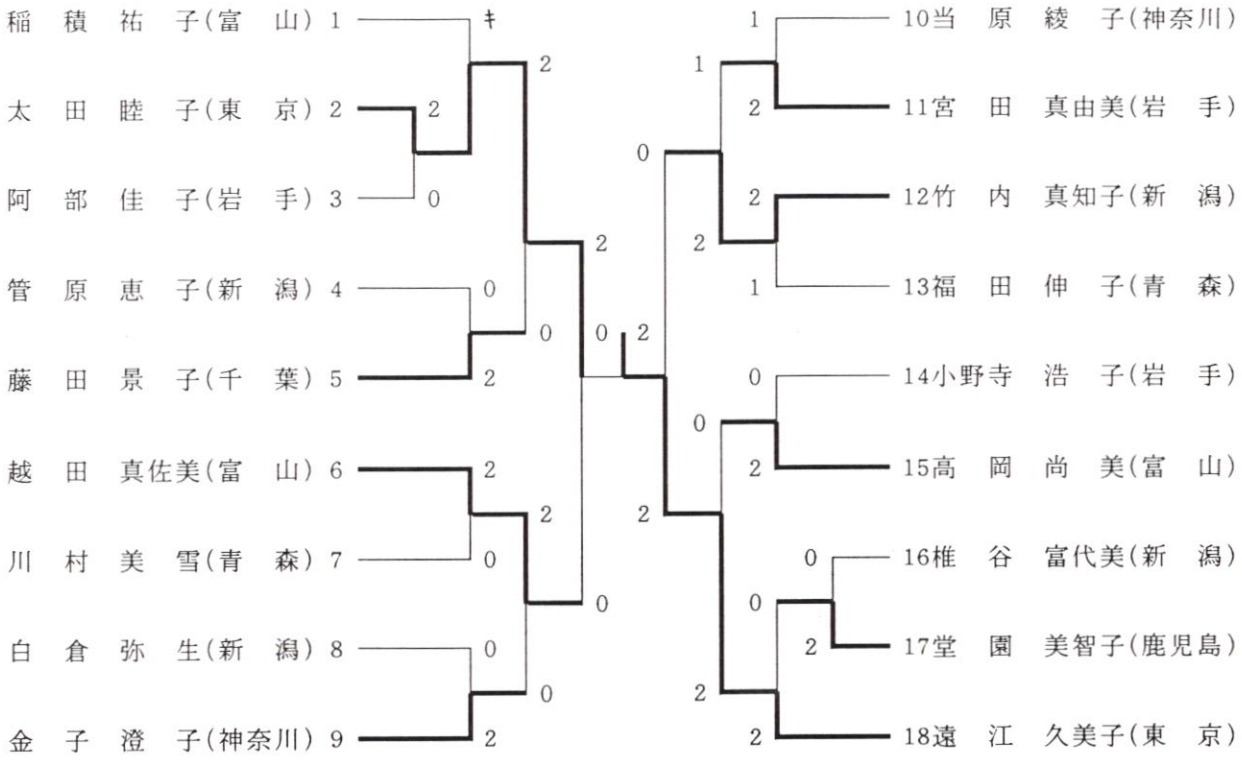

３０歳女子複（３０ＬＤ）

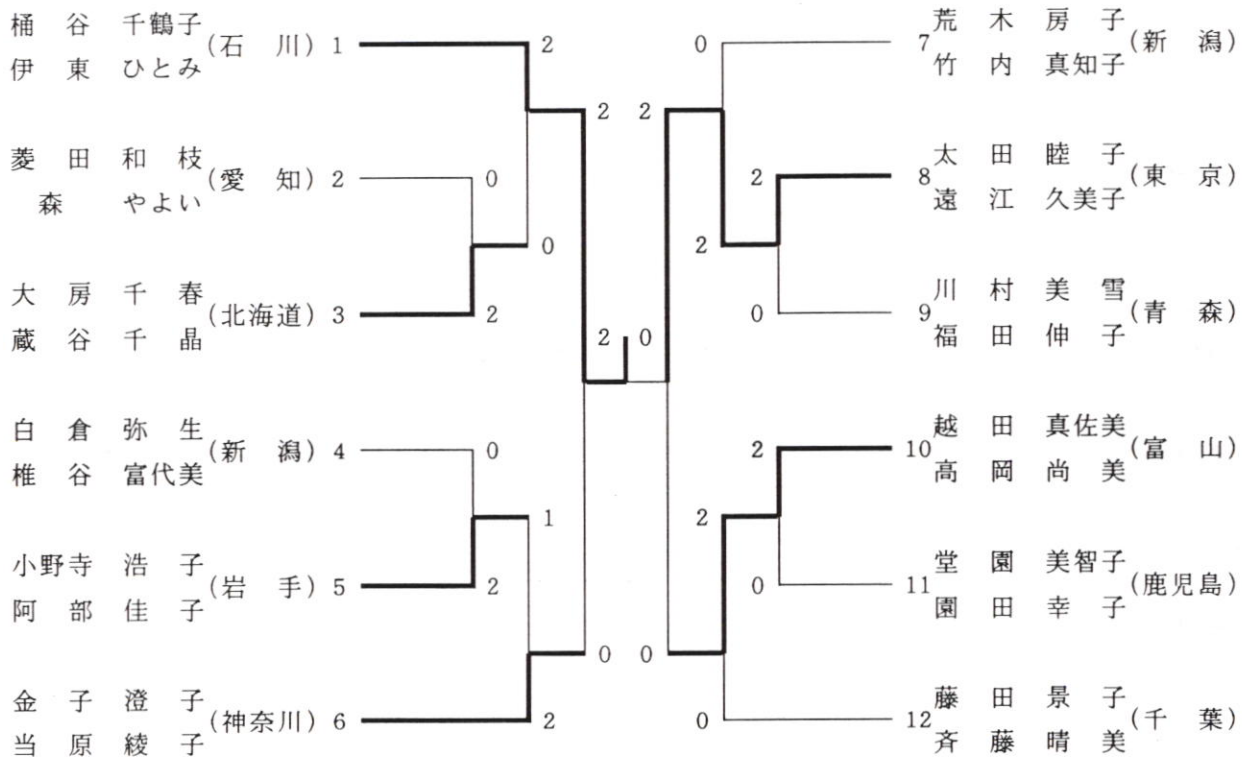

種　目　一般男子団体

試合番号　ＭＴ１

秋田県　（２）対（０）　千葉県

複	藤田　理 小沼登志美	（２）	15－7 15－7	（０）	中野富夫 白鳥　寿
単１	緒方輝久	（２）	15－3 15－10	（０）	熊　淳志
単２	加藤雅隆	（　）	－ －	（　）	中村隆文

試合番号　ＭＴ２

山形県　（２）対（１）　愛媛県

複	石沢英司 島貫祥寿	（２）	15－2 15－1	（０）	高橋史明 宮田伸一
単１	神保一寿	（１）	15－8 8－15 10－15	（２）	秋山啓太
単２	小野和之	（２）	15－6 15－3	（０）	逸見寛二

試合番号　ＭＴ３

滋賀県　（２）対（０）　広島県

複	北橋　進 高嶋敬治	（２）	15－2 15－5	（０）	熊野一郎 花岡　理
単１	酒井良之	（２）	15－12 15－3	（０）	本山宏士
単２	福田　寛	（　）	－ －	（　）	赤川雅美

試合番号　ＭＴ４

群馬県　（２）対（１）　青森県

複	金子隆男 吉澤勝英	（０）	13－15 10－15	（２）	三浦隆史 蔦谷昭司
単１	坂入秀貴	（２）	9－15 15－5 15－0	（１）	戸祭　潤
単２	平間章雄	（２）	15－2 15－0	（０）	水谷和憲

試合番号　ＭＴ５

福島県　（２）対（１）　愛知県

複	大川浩史 大堀　均	（２）	15－3 15－12	（０）	近藤祥夫 水野和広
単１	高木孝文	（０）	10－15 5－15	（２）	小川直哉
単２	遠藤峰盛	（２）	5－15 17－14 15－11	（１）	近藤　豊

試合番号　ＭＴ６

奈良県　（２）対（０）　岩手県

複	疋田博之 平岡篤司	（２）	15－13 15－5	（０）	柳原　賢 佐藤憲明
単１	千田宏之	（２）	15－5 15－17 15－6	（１）	畠山　崇
単２	嘉生　寛	（　）	－ －	（　）	千葉順一

試合番号　ＭＴ７

茨城県　（２）対（０）　鹿児島県

複	木内広史 高嶋　進	（　）	－ －	（　）	棄権
単１	大橋雅道	（　）	－ －	（　）	棄権
単２	海老沢浩一	（　）	－ －	（　）	棄権

試合番号　ＭＴ８

熊本県　（２）対（０）　秋田県

複	堺　圭一 福田　茂	（２）	15－1 15－6	（０）	加藤雅隆 伊藤健吾
単１	桐原　健	（２）	15－17 15－3 15－3	（１）	緒方輝久
単２	板井広基	（　）	－ －	（　）	五代儀正人

種　目　一般男子団体

試合番号　ＭＴ９

富山県	（２）対（１）	岐阜県

複	吉田直樹 清水邦浩	（０）	2 — 15 9 — 15	（２）	野中賀雄 尾藤伸治
単１	種田　稔	（２）	15 — 5 15 — 6	（０）	田口正明
単２	越田芳成	（２）	15 — 3 12 — 15 15 — 11	（１）	三浦公雄

試合番号　ＭＴ１０

山形県	（２）対（０）	埼玉県

複	石沢英司 島貫祥寿	（２）	15 — 6 15 — 2	（０）	奥田勝洋 矢島貴夫
単１	神保一寿	（２）	15 — 7 17 — 14	（０）	高崎道治
単２	小野和之	（　）		（　）	中山和宏

試合番号　ＭＴ１１

北海道	（２）対（０）	滋賀県

複	芳村晋悟 高橋　弾	（２）	16 — 17 15 — 8 15 — 7	（１）	北橋　進 高嶋敬治
単１	後藤貴宏	（２）	15 — 7 15 — 4	（０）	福田　寛
単２	盛　雅人	（　）		（　）	酒井良之

試合番号　ＭＴ１２

群馬県	（２）対（１）	新潟県

複	金子隆男 吉澤勝英	（０）	10 — 15 7 — 15	（２）	牛木　孝 片桐　徹
単１	坂入秀貴	（２）	15 — 4 11 — 15 15 — 8	（１）	金井広喜
単２	平間章雄	（２）	12 — 15 15 — 11 15 — 9	（１）	武石達治

試合番号　ＭＴ１３

福島県	（２）対（０）	福岡県

複		（　）		（　）	棄権
単１		（　）		（　）	棄権
単２		（　）		（　）	棄権

試合番号　ＭＴ１４

東京都	（２）対（１）	奈良県

複	谷口紀夫 飯田憲史	（０）	5 — 15 7 — 15	（２）	平岡篤司 疋田博之
単１	中島真実	（２）	15 — 1 15 — 8	（０）	嘉生　寛
単２	合田洋平	（２）	15 — 11 15 — 10	（０）	千田宏之

試合番号　ＭＴ１５

石川県	（２）対（１）	茨城県

複	大井川　久 高本　洋	（２）	15 — 11 15 — 12	（０）	木内広史 高嶋　進
単１	宮前　仁	（０）	5 — 15 4 — 15	（２）	大橋雅道
単２	長丸茂人	（２）	15 — 3 15 — 0	（０）	海老沢浩一

試合番号　ＭＴ１６

熊本県	（２）対（１）	富山県

複	堺　圭一 福田　茂	（２）	15 — 8 15 — 2	（０）	吉田直樹 種田　稔
単１	板井宏基	（１）	17 — 14 11 — 15 16 — 17	（２）	宮腰　亨
単２	桐原　健	（２）	15 — 2 15 — 3	（０）	越田芳成

種　目　一般男子団体

試合番号　ＭＴ１７

山形県	（２）対（１）	北海道

複	石沢英司 島貫祥寿	（０）	2 — 15 12 — 15	（２）	芳村晋悟 高橋弾
単１	神保一寿	（２）	12 — 15 15 — 6 15 — 8	（１）	後藤貴宏
単２	小野和之	（２）	12 — 15 15 — 10 15 — 12	（１）	盛雅人

試合番号　ＭＴ１８

群馬県	（２）対（１）	福島県

複	金子隆男 吉澤勝英	（０）	5 — 15 3 — 15	（２）	大川浩史 大堀均
単１	坂入秀貴	（２）	15 — 5 15 — 3	（０）	高木孝文
単２	平間章雄	（２）	15 — 0 15 — 11	（０）	遠藤峰盛

試合番号　ＭＴ１９

東京都	（２）対（１）	石川県

複	市宮茂 神長邦典	（０）	4 — 15 5 — 15	（２）	大井川久 高本洋
単１	中島真実	（２）	15 — 5 15 — 6	（０）	宮前仁
単２	合田洋平	（２）	17 — 14 5 — 15 15 — 1	（１）	長丸茂人

試合番号　ＭＴ２０

熊本県	（２）対（０）	山形県

複	堺圭一 前田真利	（２）	15 — 8 13 — 15 15 — 12	（１）	石沢英司 島貫祥寿
単１	福田茂	（２）	15 — 7 15 — 2	（０）	小野和之
単２	桐原健	（　）	—	（　）	神保一寿

試合番号　ＭＴ２１

群馬県	（２）対（１）	東京都

複	金子隆男 吉澤勝英	（０）	2 — 15 8 — 15	（２）	谷口紀夫 中島真実
単１	坂入秀貴	（２）	15 — 4 15 — 4	（０）	飯田憲史
単２	平間章雄	（２）	15 — 11 15 — 6	（０）	合田洋平

試合番号　ＭＴ２２

熊本県	（２）対（０）	群馬県

複	堺圭一 福田茂	（２）	15 — 4 15 — 5	（０）	金子隆男 吉澤勝英
単１	桐原健	（２）	15 — 6 15 — 3	（０）	坂入秀貴
単２	前田真利	（０）	1 — 15 4 — 15	（２）	平間章雄

種　目　　成壮年男子団体

試合番号　ＯＢＴ１

北海道	（２）対（１）	石川県

50複	住田　茂 佐々木堅治	（２）	15－7 17－14	（０）	原　栄一 能崎喜吉
40複	高橋尚夫 広岡　光	（１）	15－7 9－15 15－17	（２）	水内　浩 藤田典知
30複	加藤啓二 荒川　歩	（２）	15－2 15－2	（０）	中口憲一 寺西　了

試合番号　ＯＢＴ２

富山県	（２）対（０）	岩手県

50複	中嶋三郎 柳瀬昭二	（２）	8－15 15－12 15－13	（１）	佐々木邦夫 永澤和彦
40複	川原昌彦 岩田昭志	（２）	9－11 棄権	（０）	伊藤張二 伊藤一郎
30複	古畑　明 荒城良昭	（　）	5－14	（　）	安部　満 菊地　亨

試合番号　ＯＢＴ３

埼玉県	（２）対（０）	静岡県

50複	中村祐康 中村博光	（２）	15－5 15－2	（０）	本多常民 斉藤俊二
40複	帰山好和 長谷川博幸	（２）	15－3 15－4	（０）	松田　智 岩城保久
30複	上田敏之 田部井秀郎	（　）		（　）	岩沢　猛 高嶋政和

試合番号　ＯＢＴ４

神奈川県	（２）対（１）	熊本県

50複	杉田　博 寺尾壽夫	（２）	15－8 15－6	（０）	芦原健身 岩下元行
40複	田端　康 室井英彦	（０）	1－15 10－15	（２）	江藤正治 田代昌昭
30複	鶴見和彦 石場隆雄	（２）	15－8 15－4	（０）	三次英昭 野中伸一郎

試合番号　ＯＢＴ５

青森県	（２）対（０）	新潟県

50複	佐藤光伸 佐藤清志	（２）	15－1 15－9	（０）	奥村紀男 前田邦光
40複	佐藤芳仁 工藤峰靖	（２）	15－5 15－8	（０）	橋崎則宗 倉内和弘
30複	佐々木力 由町弘樹	（　）		（　）	松永昌範 山本勇人

試合番号　ＯＢＴ６

長野県	（２）対（１）	愛知県

50複	山浦和男 大和丞次	（２）	15－9 15－4	（０）	菱田肇 守屋健
40複	斉藤直史 市瀬　均	（０）	14－17 9－15	（２）	井村仁美 中村　博
30複	尾崎広明 新井研二	（２）	15－6 15－2	（０）	大西範和 中島義仁

試合番号　ＯＢＴ７

千葉県	（２）対（０）	北海道

40複	丸山秀之 中村新一	（２）	15－8 15－6	（０）	高橋尚史 広岡　光
30複	青木真也 後藤智彦	（２）	15－4 15－3	（０）	加藤啓二 荒川　歩
50複	田中康仁 遠藤一隆	（　）		（　）	佐々木堅治 住田　茂

試合番号　ＯＢＴ８

埼玉県	（２）対（０）	富山県

40複	長谷川博幸 帰山好和	（２）	15－0 15－4	（０）	川原昌彦 藤野広春
30複	田部井秀郎 上田敏之	（２）	15－1 15－4	（０）	岩田昭志 古畑　明
50複	中村祐康 中村博光	（　）		（　）	中嶋三郎 柳瀬昭二

種　目　成壮年男子団体
試合番号　ＯＢＴ９

青森県　（2）対（0）　**神奈川県**

40 複	佐藤芳仁 工藤峰康	（2）	15−4 15−3 −	（0）	室井英彦 小山晃
30 複	佐々木力 由町弘樹	（2）	15−2 15−5 −	（0）	鶴見和彦 石場隆雄
50 複	佐藤光伸 佐藤清志	（ ）	− − −	（ ）	杉田博 寺尾壽夫

試合番号　ＯＢＴ１０

東京都　（2）対（0）　**長野県**

40 複	佐藤正 近藤良二	（2）	17−15 15−8 −	（0）	市瀬均 藤巻克
30 複	田島友明 田辺豊	（2）	17−15 15−6 −	（0）	尾崎広明 新井研二
50 複	関一誠 平井克英	（ ）	− − −	（ ）	山浦和男 大和丞次

試合番号　ＯＢＴ１１

埼玉県　（2）対（1）　**千葉県**

30 複	上田敏之 田部井秀郎	（2）	15−11 10−15 −	（1）	青木真也 後藤智彦
50 複	中村祐康 中村博光	（0）	12−15 10−15 −	（2）	田中康仁 遠藤一隆
40 複	帰山好和 長谷川博幸	（2）	15−2 15−4 −	（0）	丸山秀之 中村新一

試合番号　ＯＢＴ１２

青森県　（2）対（0）　**東京都**

30 複	佐々木力 由町弘樹	（2）	15−3 15−2 −	（0）	田島友明 桑原淳
50 複	佐藤光伸 佐藤清志	（2）	15−12 15−5 −	（0）	関一誠 水上英二
40 複	佐藤芳仁 工藤峰康	（ ）	− − −	（ ）	佐藤正 平井克英

試合番号　ＯＢＴ１３

青森県　（2）対（1）　**埼玉県**

50 複	佐藤光伸 佐藤清志	（2）	15−13 15−10 −	（0）	中村祐康 中村博光
40 複	佐藤芳仁 工藤峰康	（0）	4−15 2−15 −	（2）	帰山好和 長谷川博幸
30 複	佐々木力 由町弘樹	（2）	15−11 7−15 15−12	（1）	上田敏之 田部井秀郎

種　目　一般女子団体

試合番号　ＬＴ１

青森県	（２）対（０）	鹿児島県

複	桑原敦子 村上篤子	（２）	15－11 15－7	（０）	堂園道子 溝田さと子
単１	工藤符記子	（２）	11－0 11－0	（０）	園田幸子
単２	福田伸子	（　）		（　）	牟田神奈々代

試合番号　ＬＴ２

東京都	（２）対（０）	岩手県

複	金城文枝 長谷詔子	（２）	15－3 15－3	（０）	阿部佳子 及川裕美
単１	津田藍子	（２）	11－0 11－0	（０）	熊谷奏子
単２	斉藤亜希	（　）		（　）	畠山央子

試合番号　ＬＴ３

千葉県	（２）対（１）	青森県

複	桜井亮子 吉本正枝	（２）	15－13 15－10	（０）	桑原敦子 村上素子
単１	中村由美子	（０）	0－11 2－11	（２）	工藤符記子
単２	古谷浩美	（２）	11－0 11－0	（０）	福田伸子

試合番号　ＬＴ４

新潟県	（２）対（１）	北海道

複	椎谷富美子 金井千春	（０）	6－15 2－15	（２）	大西明子 大西清子
単１	山本法子	（２）	8－11 11－6 13－11	（１）	中川直子
単２	伊東眞理	（２）	11－4 11－8	（０）	本間純子

試合番号　ＬＴ５

熊本県	（２）対（０）	富山県

複	島本由起子 高岡直美	（２）	17－15 11－15 15－13	（１）	岡根江見 中田有美
単１	長谷川知香	（２）	11－4 11－5	（０）	高岡尚美
単２	西田佳代	（　）		（　）	越田真佐美

試合番号　ＬＴ６

東京都	（２）対（０）	石川県

複	金城文枝 長谷詔子	（　）		（　）	棄権
単１	津田藍子	（　）		（　）	棄権
単２	菅野純世	（　）		（　）	棄権

試合番号　ＬＴ７

千葉県	（２）対（１）	新潟県

複	桜井亮子 吉本正枝	（２）	15－2 15－1	（０）	白倉弥生 竹内真知子
単１	経澤やよい	（１）	7－11 11－6 5－11	（２）	山本法子
単２	古谷浩美	（２）	11－9 11－2	（０）	伊東眞理

試合番号　ＬＴ８

熊本県	（２）対（０）	東京都

複	高岡直美 濱治玲子	（２）	15－3 15－12	（０）	菅野純世 金城文枝
単１	長谷川知香	（２）	11－6 11－3	（０）	斉藤亜希
単２	西田佳代	（　）		（　）	津田藍子

種　目　　一般女子団体
試合番号　ＬＴ９

千葉県　（２）対（０）　熊本県

複	桜井　亮子 吉本　正枝	（２）	15 — 4 15 — 8	（０）	高岡　直美 濱治　玲子
単１	古谷　浩美	（２）	11 — 7 11 — 2	（０）	西田　佳代
単２	中村　由美子	（　）	—	（　）	長谷川　知香

種目　一般男子単（ＭＳ）

ＭＳ１ 花岡　理（広島県）（２） 15－9 15－3 （０）銘刈明彦（北海道）	ＭＳ２ 緒方輝久（秋田県）（２） 15－1 15－3 （０）吉澤勝英（群馬県）
ＭＳ３ 小川直哉（愛知県）（２） 15－8 15－8 （０）野村竜也（愛媛県）	ＭＳ４ 近藤　豊（愛知県）（２） 7－15 15－6 15－7 （１）浅井　哲（北海道）
ＭＳ５ 児玉卓也（鹿児島県）（２） 15－3 12－15 15－10 （１）島貫祥寿（山形県）	ＭＳ６ 熊　淳志（千葉県）（２） 13－15 15－12 15－1 （１）平井香充（福井県）
ＭＳ７ 神保一寿（山形県）（２） 11－15 15－13 15－5 （１）中口　憲（石川県）	ＭＳ８ 源　大輔（東京都）（２） 15－1 15－5 （０）鈴木輝紀（新潟県）
ＭＳ９ 森田裕之（富山県）（２） 11－15 15－10 15－6 （１）遠藤峰盛（福島県）	ＭＳ１０ 牛木　孝（新潟県）（２） 15－1 15－6 （０）永井一之（北海道）
ＭＳ１１ 浅見和良（埼玉県）（２） 4－15 15－12 15－6 （１）千葉順一（岩手県）	ＭＳ１２ 鈴木　努（岡山県）（２） 15－6 15－8 （０）片桐　徹（新潟県）
ＭＳ１３ 盛　雅人（北海道）（２） 棄権 （０）下鳥洋樹（茨城県）	ＭＳ１４ 平岡篤司（奈良県）（２） 15－10 15－6 （０）小野和之（山形県）
ＭＳ１５ 黒石雅宏（高知県）（２） 15－6 15－2 （０）田中　真（北海道）	ＭＳ１６ 坂入秀貴（群馬県）（２） 棄権 （０）加藤雅隆（秋田県）
ＭＳ１７ 赤井克正（福井県）（２） 15－8 15－5 （０）林　直樹（神奈川県）	ＭＳ１８ 前田宏幸（岐阜県）（２） 12－15 15－6 17－14 （１）宮田伸一（愛媛県）

種目　一般男子単（ＭＳ）

試合	選手	所属	勝	スコア	勝	選手	所属
ＭＳ１９	前田真利	（熊本県）	（２）	棄権	（０）	高本　洋	（石川県）
ＭＳ２０	松尾必勝	（北海道）	（２）	棄権	（０）	大高英俊	（千葉県）
ＭＳ２１	神長邦典	（東京都）	（２）	1－15, 15－8, 17－16	（１）	高木孝文	（福島県）
ＭＳ２２	林　貴昭	（長崎県）	（２）	15－2, 15－0	（０）	花岡　理	（広島県）
ＭＳ２３	宮前　仁	（石川県）	（２）	棄権	（０）	大橋雅道	（茨城県）
ＭＳ２４	緒方輝久	（秋田県）	（２）	15－2, 15－9	（０）	武石達治	（新潟県）
ＭＳ２５	小川直哉	（愛知県）	（２）	15－4, 15－2	（０）	武野宗睦	（和歌山県）
ＭＳ２６	越田芳成	（富山県）	（２）	15－8, 15－7	（０）	近藤　豊	（愛知県）
ＭＳ２７	金井広喜	（新潟県）	（２）	15－2, 15－8	（０）	中野富夫	（千葉県）
ＭＳ２８	飯田憲史	（東京都）	（２）	13－15, 15－7, 15－13	（１）	千田宏之	（奈良県）
ＭＳ２９	松井武則	（岐阜県）	（２）	15－5, 15－1	（０）	児玉卓也	（鹿児島県）
ＭＳ３０	熊　淳志	（千葉県）	（２）	棄権	（０）	福留英俊	（鹿児島県）
ＭＳ３１	芳村晋悟	（北海道）	（２）	15－9, 15－12	（０）	三浦公雄	（岐阜県）
ＭＳ３２	平間章雄	（群馬県）	（２）	15－3, 15－4	（０）	神保一寿	（山形県）
ＭＳ３３	福田　真	（滋賀県）	（２）	15－0, 15－6	（０）	源　大輔	（東京都）
ＭＳ３４	梶原　卓	（高知県）	（２）	15－5, 15－5	（０）	森田裕之	（富山県）
ＭＳ３５	中島真実	（東京都）	（２）	15－9, 15－6	（０）	牛木　孝	（新潟県）
ＭＳ３６	清水誠司	（愛知県）	（２）	棄権	（０）	吉田茂昭	（石川県）

種目　一般男子単（ＭＳ）

ＭＳ３７ 福田　茂（熊本県） （２）15－9, 15－1（０） 浅見和良（埼玉県）	ＭＳ３８ 西山勝也（長崎県） （２）15－0, 15－2（０） 鈴木　努（岡山県）
ＭＳ３９ 近藤祥夫（愛知県） （２）17－15, 15－10（０） 中村隆文（千葉県）	ＭＳ４０ 盛　雅人（北海道） （２）15－4, 15－10（０） 長丸茂人（石川県）
ＭＳ４１ 種田　稔（富山県） （２）15－8, 15－4（０） 平岡篤志（奈良県）	ＭＳ４２ 黒石雅宏（高知県） （２）棄権（０） 荒井邦夫（石川県）
ＭＳ４３ 上野拓郎（鹿児島県） （２）棄権（０） 高井英行（東京都）	ＭＳ４４ 兵頭雅文（新潟県） （２）棄権（０） 尾藤伸治（岐阜県）
ＭＳ４５ 坂入秀貴（群馬県） （２）11－15, 15－3, 15－4（０） 後藤貴宏（北海道）	ＭＳ４６ 酒井良之（滋賀県） （２）15－2, 15－0（０） 赤井克正（福井県）
ＭＳ４７ 高橋　弾（北海道） （２）棄権（０） 藤岡　徹（沖縄県）	ＭＳ４８ 戸祭　潤（青森県） （２）15－5, 15－7（０） 吉田直樹（富山県）
ＭＳ４９ 合田洋平（東京都） （２）15－2, 15－13（０） 前田宏幸（岐阜県）	ＭＳ５０ 前田真利（熊本県） （２）15－13, 15－4（０） 矢島貴夫（埼玉県）
ＭＳ５１ 本山宏士（広島県） （２）15－6, 15－10（０） 松尾必勝（北海道）	ＭＳ５２ 神保幸夫（新潟県） （２）15－3, 17－14（０） 水野和広（愛知県）
ＭＳ５３ 桐原　健（熊本県） （２）15－3, 15－4（０） 神長邦典（東京都）	ＭＳ５４ 林　貴昭（長崎県） （２）15－0, 15－0（０） 宮前　仁（石川県）

種目　一般男子単（ＭＳ）

ＭＳ５５	緒方輝久（秋田県）	（２）	15－4	15－10		（０）	小川直哉（愛知県）
ＭＳ５６	金井広喜（新潟県）	（２）	12－15	15－0	15－5	（１）	越田芳成（富山県）
ＭＳ５７	松井武則（岐阜県）	（２）	15－8	15－2		（０）	飯田憲史（東京都）
ＭＳ５８	熊淳志（千葉県）	（２）	15－11	15－8		（０）	芳村晋悟（北海道）
ＭＳ５９	平間章雄（群馬県）	（２）	15－7	15－7		（０）	福田寛（滋賀県）
ＭＳ６０	梶原卓（高知県）	（２）	15－2	15－10		（０）	中島真実（東京都）
ＭＳ６１	福田茂（熊本県）	（２）	15－2	15－12		（０）	清水誠司（愛知県）
ＭＳ６２	西山勝也（長崎県）	（２）	15－0	15－2		（０）	近藤祥夫（愛知県）
ＭＳ６３	種田稔（富山県）	（２）	15－2	15－2		（０）	盛雅人（北海道）
ＭＳ６４	黒石雅宏（高知県）	（２）	15－8	15－5		（０）	上野拓郎（鹿児島県）
ＭＳ６５	坂入秀貴（群馬県）	（２）	15－5	15－3		（０）	兵頭雅文（新潟県）
ＭＳ６６	酒井良之（滋賀県）	（２）	15－9	15－2		（０）	高橋弾（北海道）
ＭＳ６７	戸祭潤（青森県）	（２）	15－9	15－7		（０）	合田洋平（東京都）
ＭＳ６８	本山宏士（広島県）	（２）	15－6	15－5		（０）	前田真利（熊本県）
ＭＳ６９	桐原健（熊本県）	（２）	15－12	15－2		（０）	神保幸夫（新潟県）
ＭＳ７０	林貴昭（長崎県）	（２）	15－6	15－1		（０）	緒方輝久（秋田県）
ＭＳ７１	金井広喜（新潟県）	（２）	15－6	15－5		（０）	松井武則（岐阜県）
ＭＳ７２	平間章雄（群馬県）	（２）	15－6	15－9		（０）	熊淳志（千葉県）

種目　一般男子単（ＭＳ）

ＭＳ７３ 梶原　卓（２）（15－5 / 15－7）（０）福田　茂 （高知県）　（熊本県）	ＭＳ７４ 西山勝也（２）（15－2 / 15－4）（０）種田　稔 （長崎県）　（富山県）
ＭＳ７５ 黒石雅宏（２）（15－6 / 15－5）（０）坂入秀貴 （高知県）　（群馬県）	ＭＳ７６ 酒井良之（２）（15－4 / 15－4）（０）戸祭　潤 （滋賀県）　（青森県）
ＭＳ７７ 桐原　健（２）（15－3 / 15－8）（０）本山宏士 （熊本県）　（広島県）	ＭＳ７８ 林　貴昭（２）（15－1 / 15－2）（０）金井広喜 （長崎県）　（新潟県）
ＭＳ７９ 梶原　卓（２）（15－11 / 15－4）（０）平間章雄 （高知県）　（群馬県）	ＭＳ８０ 西山勝也（２）（15－11 / 15－8）（０）黒石雅宏 （長崎県）　（高知県）
ＭＳ８１ 桐原　健（２）（15－6 / 15－1）（０）酒井良之 （熊本県）　（滋賀県）	ＭＳ８２ 林　貴昭（２）（15－7 / 15－9）（０）梶原　卓 （長崎県）　（高知県）
ＭＳ８３ 桐原　健（２）（15－10 / 17－16）（０）西山勝也 （熊本県）　（長崎県）	ＭＳ８４ 林　貴昭（２）（15－3 / 15－4）（０）桐原　健 （長崎県）　（熊本県）

種目　一般男子複（ＭＤ）

ＭＤ１ 田中　真 盛　雅人 （北海道）	（２）	15－4 15－8	（０）	中村隆文 熊　淳志 （千葉県）	
ＭＤ２ 中島義仁 清水誠司 （愛知県）	（２）	15－9 15－5	（０）	宮田伸一 野村竜也 （愛媛県）	
ＭＤ３ 石沢英司 神保一寿 （山形県）	（２）	15－7 15－9	（０）	飯田憲史 神長邦典 （東京都）	
ＭＤ４ 松井武則 前田宏幸 （岐阜県）	（２）	15－6 15－10	（０）	平井香充 赤井克正 （福井県）	
ＭＤ５ 矢島貴夫 浅見和良 （埼玉県）	（２）	15－7 15－5	（０）	千葉順一 長山隆寛 （岩手県）	
ＭＤ６ 荒井邦夫 吉田茂昭 （石川県）	（２）	－棄 －権	（０）	堀　祐一 児玉卓也 （鹿児島県）	
ＭＤ７ 柳原　賢 佐藤憲明 （岩手県）	（２）	13－15 15－13 15－8	（１）	浅井　哲 高橋　弾 （北海道）	
ＭＤ８ 吉澤勝英 坂入秀貴 （群馬県）	（２）	－棄 －権	（０）	牛木　孝 片桐　徹 （新潟県）	
ＭＤ９ 遠藤峰盛 高木孝文 （福島県）	（２）	15－13 4－15 15－5	（１）	種田　稔 森田裕之 （富山県）	
ＭＤ１０ 堺　圭一 福田　茂 （熊本県）	（２）	15－2 15－7	（０）	兵頭雅文 武石達治 （新潟県）	
ＭＤ１１ 水野和広 小川直哉 （愛知県）	（２）	9－15 15－2 15－12	（１）	花岡　理 本山宏士 （広島県）	
ＭＤ１２ 林　貴昭 西山勝也 （長崎県）	（２）	15－3 15－6	（０）	田中　真 盛　雅人 （北海道）	
ＭＤ１３ 越田芳成 吉田直樹 （富山県）	（２）	15－3 15－6	（０）	加藤雅隆 伊藤健吾 （秋田県）	
ＭＤ１４ 長丸茂人 宮前　仁 （石川県）	（２）	15－8 12－15 15－6	（１）	中島義仁 清水誠司 （愛知県）	
ＭＤ１５ 平岡篤司 千田宏之 （奈良県）	（２）	15－1 15－5	（０）	石沢英司 神保一寿 （山形県）	
ＭＤ１６ 後藤貴宏 芳村晋悟 （北海道）	（２）	15－3 15－2	（０）	松井武則 前田宏幸 （岐阜県）	
ＭＤ１７ 金子隆男 平間章雄 （群馬県）	（２）	－棄 －権	（０）	大堀　均 平野泰宏 （福島県）	
ＭＤ１８ 中口　憲 寺西　了 （石川県）	（２）	－棄 －権	（０）	上野拓郎 福留英俊 （鹿児島県）	

種目　一般男子複（ＭＤ）

ＭＤ１９					
神保幸夫 金井広喜 （新潟県）	（２）	15－3 15－2	（０）	矢島貴夫 浅見和良 （埼玉県）	
ＭＤ２０					
酒井良之 福田寛 （滋賀県）	（２）	棄 権	（０）	荒井邦夫 吉田茂昭 （石川県）	
ＭＤ２１					
尾藤伸治 三浦公雄 （岐阜県）	（２）	棄 権	（０）	下鳥洋樹 高嶋進 （茨城県）	
ＭＤ２２					
近藤祥夫 近藤豊 （愛知県）	（２）	15－10 7－15 15－8	（１）	柳原賢 佐藤憲明 （岩手県）	
ＭＤ２３					
梶原卓 黒石雅宏 （高知県）	（２）	15－5 15－3	（０）	吉澤勝英 坂入秀貴 （群馬県）	
ＭＤ２４					
遠藤峰盛 高木孝文 （福島県）	（２）	棄 権	（０）	中野富夫 大高英俊 （千葉県）	
ＭＤ２５					
合田洋平 中島真実 （東京都）	（２）	12－15 15－10 17－14	（１）	堺圭一 福田茂 （熊本県）	
ＭＤ２６					
島貫祥寿 小野和之 （山形県）	（２）	8－15 15－12 15－9	（１）	永井一之 松尾必勝 （北海道）	
ＭＤ２７					
大井川久 高本洋 （石川県）	（２）	15－5 7－15 15－11	（１）	水野和広 小川直哉 （愛知県）	
ＭＤ２８					
林貴昭 西山勝也 （長崎県）	（２）	15－6 15－7	（０）	越田芳成 吉田直樹 （富山県）	
ＭＤ２９					
平岡篤司 千田宏之 （奈良県）	（２）	3－15 15－5 15－10	（１）	長丸茂人 宮前仁 （石川県）	
ＭＤ３０					
金子隆男 平間章雄 （群馬県）	（２）	15－6 17－16	（０）	後藤貴宏 芳村晋悟 （北海道）	
ＭＤ３１					
神保幸夫 金井広喜 （新潟県）	（２）	15－4 15－6	（０）	中口憲 寺西了 （石川県）	
ＭＤ３２					
尾藤伸治 三浦公雄 （岐阜県）	（２）	15－11 17－15	（０）	酒井良之 福田寛 （滋賀県）	
ＭＤ３３					
梶原卓 黒石雅宏 （高知県）	（２）	15－2 15－4	（０）	近藤祥夫 近藤豊 （愛知県）	
ＭＤ３４					
合田洋平 中島真実 （東京都）	（２）	15－11 15－9	（０）	遠藤峰盛 高木孝文 （福島県）	
ＭＤ３５					
大井川久 高本洋 （石川県）	（２）	15－3 15－5	（０）	島貫祥寿 小野和之 （山形県）	
ＭＤ３６					
林貴昭 西山勝也 （長崎県）	（２）	15－3 15－1	（０）	平岡篤司 千田宏之 （奈良県）	

種目　　一般男子複（ＭＤ）

ＭＤ３７					ＭＤ３８
金子隆男 平間章雄	（２）	15 — 13 3 — 15 15 — 9	（１）	神保幸夫 金井広喜	尾藤伸治 三浦公雄
（群馬県）				（新潟県）	（岐阜県）
ＭＤ３９					ＭＤ４０
大井川　久 高本　洋	（２）	15 — 7 13 — 15 15 — 6	（１）	合田洋平 中島真実	林　貴昭 西山勝也
（石川県）				（東京都）	（長崎県）
ＭＤ４１					ＭＤ４２
尾藤伸治 三浦公雄	（２）	15 — 8 15 — 4 —	（０）	大井川　久 高本　洋	尾藤伸治 三浦公雄
（岐阜県）				（石川県）	（岐阜県）

ＭＤ３８				
尾藤伸治 三浦公雄	（２）	15 — 9 15 — 12 —	（０）	梶原　卓 黒石雅宏
（岐阜県）				（高知県）
ＭＤ４０				
林　貴昭 西山勝也	（２）	15 — 1 15 — 1 —	（０）	金子隆男 平間章雄
（長崎県）				（群馬県）
ＭＤ４２				
尾藤伸治 三浦公雄	（２）	15 — 13 15 — 9 —	（０）	林　貴宏 西山勝也
（岐阜県）				（長崎県）

種目　一般女子単（ＬＳ）

ＬＳ１	及川 裕美（岩手県）	（２）	11－7 11－3	（０）	金井 千春（新潟県）		
ＬＳ２	中西 里美（千葉県）	（２）	7－11 11－2 11－9	（１）	中村 富美子（静岡県）		
ＬＳ３	中川 直子（北海道）	（２）	11－0 11－7	（０）	土井 理恵（広島県）		
ＬＳ４	白井 明子（愛知県）	（２）	棄権	（０）	篠 香保里（埼玉県）		
ＬＳ５	中村 由美子（新潟県）	（２）	11－9 11－1	（０）	中田 有美（富山県）		
ＬＳ６	濱治 玲子（熊本県）	（２）	11－5 11－5	（０）	大西 明子（北海道）		
ＬＳ７	吉田 優美（石川県）	（２）	11－6 11－0	（０）	浅野 康代（千葉県）		
ＬＳ８	牟田神 奈々代（鹿児島県）	（２）	11－1 11－1	（０）	八木 摂子（東京都）		
ＬＳ９	松本 香世（高知県）	（２）	11－0 11－8	（０）	豊田 美香子（愛知県）		
ＬＳ１０	溝田 さと子（鹿児島県）	（２）	11－8 11－1	（０）	熊野 留美（広島県）		
ＬＳ１１	伊藤 みのり（北海道）	（２）	11－13 11－5 11－0	（１）	津島 みなと（千葉県）		
ＬＳ１２	村上 素子（青森県）	（２）	11－1 11－7	（０）	本間 純子（北海道）		
ＬＳ１３	白鳥 貴美子（長野県）	（２）	11－6 11－3	（０）	高橋 里香（千葉県）		
ＬＳ１４	斉藤 亜希（東京都）	（２）	11－1 11－1	（０）	岩下 美穂子（愛知県）		
ＬＳ１５	桜井 美智子（千葉県）	（２）	11－9 11－7	（０）	岡野 美貴（滋賀県）		
ＬＳ１６	寺嶋 瞳（千葉県）	（２）	11－3 11－4	（０）	熊谷 奏子（岩手県）		
ＬＳ１７	山野下 有幸（北海道）	（２）	11－0 11－4	（０）	岡根 江見（富山県）		
ＬＳ１８	菅野 純世（東京都）	（２）	11－6 11－1	（０）	及川 裕美（岩手県）		

種目　一般女子単（ＬＳ）

ＬＳ１９ 中川直子（２）9—11, 11—3, 11—3（１）中西里美 （北海道）　（千葉県）	ＬＳ２０ 白井明子（２）7—11, 11—2, 11—5（１）吉本正枝 （愛知県）　（千葉県）
ＬＳ２１ 西田佳代（２）11—6, 1—11, 11—5（１）中村由美子 （熊本県）　（千葉県）	ＬＳ２２ 濱治玲子（２）11—0, 11—6, —（０）江澤曜子 （熊本県）　（東京都）
ＬＳ２３ 工藤符記子（２）11—1, 11—5, —（０）吉田優美 （青森県）　（石川県）	ＬＳ２４ 牟田神奈々代（２）11—5, 11—9, —（０）山本法子 （鹿児島県）　（新潟県）
ＬＳ２５ 古谷浩美（２）11—5, 6—11, 13—10（１）松本香世 （千葉県）　（高知県）	ＬＳ２６ 溝田さと子（２）11—3, 11—3, —（０）経澤やよい （鹿児島県）　（千葉県）
ＬＳ２７ 伊藤みのり（２）—, —, —（０）棄権丸山朗子 （北海道）　（埼玉県）	ＬＳ２８ 津田藍子（２）11—5, 11—1, —（０）村上素子 （東京都）　（青森県）
ＬＳ２９ 陶山明子（２）11—3, 13—12, —（０）白鳥貴美子 （静岡県）　（長野県）	ＬＳ３０ 櫻井亮子（２）8—11, 11—3, 11—4（１）斉藤亜希 （千葉県）　（東京都）
ＬＳ３１ 桜井美智子（２）—, —, —（０）棄権伊東眞理 （千葉県）　（新潟県）	ＬＳ３２ 小笠原幸代（２）11—3, 11—2, —（０）寺嶋瞳 （東京都）　（千葉県）
ＬＳ３３ 長谷川知香（２）11—3, 6—11, 11—0（１）山野下有幸 （熊本県）　（北海道）	ＬＳ３４ 菅野純世（２）11—9, 13—10, —（０）中川直子 （東京都）　（北海道）
ＬＳ３５ 白井明子（２）11—4, 11—5, —（０）西田佳代 （愛知県）　（熊本県）	ＬＳ３６ 工藤符記子（２）11—7, 7—11, 11—3（１）濱治玲子 （青森県）　（熊本県）

種目　一般女子単（ＬＳ）

ＬＳ３７ 古谷浩美（千葉県） （２） 11－6 11－6 （０） 牟田神奈々代（鹿児島県）	ＬＳ３８ 溝田さと子（鹿児島県） （２） 11－8 13－10 （０） 伊藤みのり（北海道）
ＬＳ３９ 津田藍子（東京都） （２） 11－2 11－1 （０） 陶山明子（静岡県）	ＬＳ４０ 櫻井亮子（千葉県） （２） 11－1 11－2 （０） 桜井美智子（千葉県）
ＬＳ４１ 長谷川知香（熊本県） （２） 11－2 11－1 （０） 小笠原幸代（東京都）	ＬＳ４２ 白井明子（愛知県） （２） 11－6 11－9 （０） 菅野純世（東京都）
ＬＳ４３ 工藤符記子（青森県） （２） 11－0 8－11 11－2 （１） 古谷浩美（千葉県）	ＬＳ４４ 津田藍子（東京都） （２） 11－0 11－3 （０） 溝田さと子（鹿児島県）
ＬＳ４５ 長谷川知香（熊本県） （２） 11－7 6－11 13－10 （１） 櫻井亮子（千葉県）	ＬＳ４６ 工藤符記子（青森県） （２） 11－3 11－0 （０） 白井明子（愛知県）
ＬＳ４７ 津田藍子（東京都） （２） 11－3 11－0 （０） 長谷川知香（熊本県）	ＬＳ４８ 津田藍子（東京都） （２） 11－2 11－4 （０） 工藤符記子（青森県）

種目　一般女子複（ＬＤ）

ＬＤ１					
中川直子 伊藤みのり	（２）	15－8 15－10	（０）	熊野留美 土井理恵	
（北海道）				（広島県）	
ＬＤ２					
陶山明子 中村富美子	（２）	－ 棄 － 権	（０）	篠　香保里 丸山朗子	
（静岡県）				（埼玉県）	
ＬＤ３					
牟田神　奈々代 溝田さと子	（２）	15－10 15－7	（０）	山本法子 伊東眞理	
（鹿児島県）				（新潟県）	
ＬＤ４					
西田佳代 高岡直美	（２）	15－7 13－15 15－10	（１）	東　順子 吉田優美	
（熊本県）				（石川県）	
ＬＤ５					
本間純子 山野下有幸	（２）	6－15 15－10 17－14	（１）	古谷浩美 中西里美	
（北海道）				（千葉県）	
ＬＤ６					
白井明子 生駒明子	（２）	15－5 15－1	（０）	桜井美智子 高橋里香	
（愛知県）				（千葉県）	
ＬＤ７					
長谷詔子 金城文枝	（２）	15－4 15－6	（０）	岡根江見 中田有美	
（東京都）				（富山県）	
ＬＤ８					
及川裕美 熊谷奏子	（２）	13－15 15－8 15－4	（１）	浅野康代 経澤やよい	
（岩手県）				（千葉県）	
ＬＤ９					
中野八重子 岡野美貴	（２）	15－4 15－11	（０）	和田佳代子 桂田久美子	
（滋賀県）				（福井県）	
ＬＤ１０					
中村由美子 津島みなと	（２）	15－8 15－8	（０）	中川直子 伊藤みのり	
（千葉県）				（北海道）	
ＬＤ１１					
牟田神　奈々代 溝田さと子	（２）	15－3 15－2	（０）	陶山明子 中村富美子	
（鹿児島県）				（静岡県）	
ＬＤ１２					
菅野純世 津田藍子	（２）	15－6 15－2	（０）	西田佳代 高岡直美	
（東京都）				（熊本県）	
ＬＤ１３					
工藤符記子 村上素子	（２）	15－2 15－2	（０）	本間純子 山野下有幸	
（青森県）				（北海道）	
ＬＤ１４					
白井明子 生駒明子	（２）	15－10 15－3	（０）	大西明子 大西清子	
（愛知県）				（北海道）	
ＬＤ１５					
櫻井亮子 吉本正枝	（２）	15－4 13－15 17－14	（１）	長谷詔子 金城文枝	
（千葉県）				（東京都）	
ＬＤ１６					
濱治玲子 長谷川知香	（２）	15－4 15－4	（０）	及川裕美 熊谷奏子	
（熊本県）				（岩手県）	
ＬＤ１７					
江澤曜子 小笠原幸代	（２）	15－6 15－6	（０）	中野八重子 岡野美貴	
（東京都）				（滋賀県）	
ＬＤ１８					
牟田神　奈々代 溝田さと子	（２）	15－8 15－12	（０）	中村由美子 津島みなと	
（鹿児島県）				（千葉県）	

種目　　一般女子複（ＬＤ）

ＬＤ１９ 菅　野　純　世 津　田　藍　子 （東京都）	（２）	15 — 17 15 — 8 15 — 12	（１）	工　藤　符記子 村　上　素　子 （青森県）	
ＬＤ２０ 櫻　井　亮　子 吉　本　正　枝 （千葉県）	（２）	15 — 5 15 — 5 —	（０）	白　井　明　子 生　駒　明　子 （愛知県）	
ＬＤ２１ 濱　治　玲　子 長谷川　知　香 （熊本県）	（２）	15 — 11 15 — 5 —	（０）	江　澤　曜　子 小笠原　幸　代 （東京都）	
ＬＤ２２ 菅　野　純　世 津　田　藍　子 （東京都）	（２）	16 — 17 15 — 3 15 — 2	（１）	牟田神　奈々代 溝　田　さと子 （鹿児島県）	
ＬＤ２３ 櫻　井　亮　子 吉　本　正　枝 （千葉県）	（２）	15 — 10 15 — 7 —	（０）	濱　治　玲　子 長谷川　知　香 （熊本県）	
ＬＤ２４ 菅　野　純　世 津　田　藍　子 （東京都）	（２）	15 — 11 15 — 11 —	（０）	櫻　井　亮　子 吉　本　正　枝 （千葉県）	

種目　３０歳男子単（３０ＭＳ）

３０ＭＳ１	釜瀬洋一	（２）	15 — 4 8 — 15 15 — 4	（１）	加藤善一
	（福岡県）				（東京都）
３０ＭＳ２	野中賀雄	（２）	15 — 5 15 — 5 —	（０）	石井陽一
	（岐阜県）				（東京都）
３０ＭＳ３	奥田勝洋	（２）	15 — 0 15 — 0 —	（０）	小山和博
	（埼玉県）				（熊本県）
３０ＭＳ４	菊地亨	（２）	15 — 2 15 — 4 —	（０）	後藤智彦
	（岩手県）				（千葉県）
３０ＭＳ５	高橋史明	（２）	15 — 2 15 — 0 —	（０）	鳴海晃
	（愛媛県）				（青森県）
３０ＭＳ６	林英雄	（２）	15 — 12 15 — 3 —	（０）	葛西一宏
	（長崎県）				（青森県）
３０ＭＳ７	荒城良昭	（２）	— — —	棄権	（０）	野中伸一郎
	（富山県）				（熊本県）
３０ＭＳ８	大河原徹也	（２）	9 — 15 15 — 12 10 — 10	棄権	（１）	金田一晃宏
	（千葉県）				（秋田県）
３０ＭＳ９	松永昌範	（２）	— — —	棄権	（０）	坂本哲
	（新潟県）				（福岡県）
３０ＭＳ１０	武藤芳紀	（２）	17 — 16 15 — 11 —	（０）	森本俊彦
	（岐阜県）				（東京都）
３０ＭＳ１１	五代儀正人	（２）	4 — 15 0 — 7 —	棄権	（０）	青柳彰
	（秋田県）				（神奈川県）
３０ＭＳ１２	岩沢猛	（２）	15 — 10 15 — 1 —	（０）	中村聡
	（静岡県）				（秋田県）
３０ＭＳ１３	宮崎圭一	（２）	15 — 5 15 — 6 —	（０）	中川伸吾
	（福岡県）				（青森県）
３０ＭＳ１４	堀井和弘	（２）	15 — 9 7 — 15 15 — 5	（１）	八島隆朗
	（神奈川県）				（青森県）
３０ＭＳ１５	本間秀史	（２）	15 — 2 15 — 1 —	（０）	佐藤健一郎
	（秋田県）				（東京都）
３０ＭＳ１６	辻村昌彦	（２）	— — —	棄権	（０）	三次英昭
	（北海道）				（熊本県）
３０ＭＳ１７	宮田幸司	（２）	8 — 15 15 — 5 15 — 6	（１）	平田勝俊
	（岩手県）				（福岡県）
３０ＭＳ１８	服部哲也	（２）	11 — 15 15 — 6 15 — 12	（１）	藤井弘行
	（三重県）				（東京都）

種目　３０歳男子単（３０ＭＳ）

３０ＭＳ１９ 三浦隆史（青森県） （２）15－8, 15－5, － （０）中原修二（岡山県）	３０ＭＳ２０ 大川浩史（福島県） （２）15－5, 15－8, － （０）田中光明（千葉県）
３０ＭＳ２１ 白鳥寿（千葉県） （２）15－10, 15－2, － （０）古畑明（富山県）	３０ＭＳ２２ 保坂悟（秋田県） （２）15－3, 15－8, － （０）堀野雅裕（熊本県）
３０ＭＳ２３ 荒川歩（北海道） （２）15－11, 15－6, － （０）日高義治（福岡県）	３０ＭＳ２４ 赤川雅美（広島県） （２）15－8, 15－12, － （０）釜瀬洋一（福岡県）
３０ＭＳ２５ 青木弘行（北海道） （２）11－15, 15－14, 15－7 （１）蔦谷昭司（青森県）	３０ＭＳ２６ 野中賀雄（岐阜県） （２）17－14, 15－2, － （０）藤田理（秋田県）
３０ＭＳ２７ 宮腰亨（富山県） （２）15－9, 15－7, － （０）奥田勝洋（埼玉県）	３０ＭＳ２８ 菊地亨（岩手県） （２）15－5, 15－12, － （０）板井宏基（熊本県）
３０ＭＳ２９ 新井研二（長野県） （２）15－3, 15－1, － （０）桑原淳（東京都）	３０ＭＳ３０ 大野陽康（埼玉県） （２）－, －, － （０）棄権野中宏修（福岡県）
３０ＭＳ３１ 横田寿弘（岡山県） （２）15－13, 15－2, － （０）高橋史明（愛媛県）	３０ＭＳ３２ 中山和宏（埼玉県） （２）15－13, 15－2, － （０）林英雄（長崎県）
３０ＭＳ３３ 上野秀人（福岡県） （２）15－13, 15－1, － （０）大西範和（愛知県）	３０ＭＳ３４ 荒城良昭（富山県） （２）－, －, － （０）棄権谷口紀夫（東京都）
３０ＭＳ３５ 大河原徹也（千葉県） （２）－, －, － （０）棄権矢野潤（山口県）	３０ＭＳ３６ 松永昌範（新潟県） （２）15－4, 15－12, － （０）齋藤浩康（福島県）

種目　３０歳男子単（３０ＭＳ）

３０ＭＳ３７	由町弘樹（青森県）	（２）15－8 / 15－1	（０）	武藤芳紀（岐阜県）	
３０ＭＳ３８	高橋真人（千葉県）	（２）棄権	（０）	三次圭介（熊本県）	
３０ＭＳ３９	嘉生寛（奈良県）	（２）15－6 / 15－2	（０）	五代儀正人（秋田県）	
３０ＭＳ４０	中尾勘治（長崎県）	（２）15－7 / 15－2	（０）	岩沢猛（静岡県）	
３０ＭＳ４１	清水邦宏（富山県）	（２）15－6 / 15－11	（０）	蓼沼康史（東京都）	
３０ＭＳ４２	青木真也（千葉県）	（２）15－11 / 15－1	（０）	宮崎圭一（福岡県）	
３０ＭＳ４３	尾崎広明（長野県）	（２）15－12 / 15－10	（０）	堀井和弘（神奈川県）	
３０ＭＳ４４	田口正明（岐阜県）	（２）15－5 / 15－13	（０）	本間秀史（秋田県）	
３０ＭＳ４５	佐々木力（青森県）	（２）15－3 / 15－3	（０）	辻村昌彦（北海道）	
３０ＭＳ４６	山本勇人（新潟県）	（２）15－14 / 11－15 / 15－2	（１）	上田敏之（埼玉県）	
３０ＭＳ４７	宮田幸司（岩手県）	（２）棄権	（０）	笹口浩基（広島県）	
３０ＭＳ４８	江藤正治（熊本県）	（２）15－0 / 15－1	（０）	服部哲也（三重県）	
３０ＭＳ４９	小沼登志美（秋田県）	（２）15－4 / 15－3	（０）	福嶋康夫（新潟県）	
３０ＭＳ５０	三浦隆史（青森県）	（２）15－5 / 15－6	（０）	谷斉（岐阜県）	
３０ＭＳ５１	大川浩史（福島県）	（２）棄権	（０）	瀬部昇（福岡県）	
３０ＭＳ５２	田中章裕（愛知県）	（２）13－15 / 15－5 / 15－5	（１）	白鳥寿（千葉県）	
３０ＭＳ５３	市宮茂（東京都）	（２）15－6 / 15－11	（０）	保坂悟（秋田県）	
３０ＭＳ５４	高崎道治（埼玉県）	（２）15－8 / 15－10	（０）	水谷和憲（青森県）	

種目　３０歳男子単（３０ＭＳ）

３０ＭＳ５５ 秋山啓太（愛媛県） （２） — 棄 — 権 — （０） 荒川　歩（北海道）	３０ＭＳ５６ 赤川雅美（広島県） （２） 15 — 2 15 — 5 — （０） 青木弘行（北海道）
３０ＭＳ５７ 野中賀雄（岐阜県） （２） 15 — 3 15 — 6 — （０） 宮腰　亨（富山県）	３０ＭＳ５８ 新井研二（長野県） （２） 15 — 9 15 — 8 — （０） 菊地　亨（岩手県）
３０ＭＳ５９ 横田寿弘（岡山県） （２） 15 — 0 15 — 0 — （０） 大野陽康（埼玉県）	３０ＭＳ６０ 中山和宏（埼玉県） （２） 15 — 1 15 — 7 — （０） 上野秀人（福岡県）
３０ＭＳ６１ 荒城良昭（富山県） （２） 15 — 13 15 — 3 — （０） 大河原徹也（千葉県）	３０ＭＳ６２ 由町弘樹（青森県） （２） 15 — 6 15 — 1 — （０） 松永昌範（新潟県）
３０ＭＳ６３ 嘉生　寛（奈良県） （２） 15 — 5 15 — 4 — （０） 高橋真人（千葉県）	３０ＭＳ６４ 中尾勘治（長崎県） （２） 15 — 2 15 — 6 — （０） 清水邦宏（富山県）
３０ＭＳ６５ 青木真也（千葉県） （２） 15 — 7 15 — 5 — （０） 尾崎広明（長野県）	３０ＭＳ６６ 佐々木　力（青森県） （２） 15 — 7 15 — 3 — （０） 田口正明（岐阜県）
３０ＭＳ６７ 山本勇人（新潟県） （２） 15 — 9 15 — 10 — （０） 宮田幸司（岩手県）	３０ＭＳ６８ 江藤正治（熊本県） （２） 15 — 2 15 — 7 — （０） 小沼登志美（秋田県）
３０ＭＳ６９ 三浦隆史（青森県） （２） 15 — 8 15 — 4 — （０） 大川浩史（福島県）	３０ＭＳ７０ 田中章裕（愛知県） （２） 15 — 11 15 — 3 — （０） 市宮　茂（東京都）
３０ＭＳ７１ 高崎道治（埼玉県） （２） 15 — 8 15 — 12 — （０） 秋山啓太（愛媛県）	３０ＭＳ７２ 赤川雅美（広島県） （２） 15 — 10 15 — 2 — （０） 野中賀雄（岐阜県）

種目　　３０歳男子単（３０ＭＳ）

３０ＭＳ７３ 横田寿弘（岡山県）　（２）　15－9, 15－12　（０）　新井研二（長野県）	３０ＭＳ７４ 中山和宏（埼玉県）　（２）　15－3, 15－3　（０）　荒城良昭（富山県）
３０ＭＳ７５ 由町弘樹（青森県）　（２）　15－5, 15－4　（０）　嘉生寛（奈良県）	３０ＭＳ７６ 青木真也（千葉県）　（２）　15－6, 14－17, 15－2　（１）　中尾勘治（長崎県）
３０ＭＳ７７ 佐々木力（青森県）　（２）　15－1, 15－4　（０）　山本勇人（新潟県）	３０ＭＳ７８ 江藤正治（熊本県）　（２）　15－8, 15－2　（０）　三浦隆史（青森県）
３０ＭＳ７９ 高崎道治（埼玉県）　（２）　15－9, 2－15, 15－13　（１）　田中章裕（愛知県）	３０ＭＳ８０ 赤川雅美（広島県）　（２）　15－9, 15－13　（０）　横田寿弘（岡山県）
３０ＭＳ８１ 由町弘樹（青森県）　（２）　15－3, 15－5　（０）　中山和宏（埼玉県）	３０ＭＳ８２ 青木真也（千葉県）　（２）　15－8, 15－9　（０）　佐々木力（青森県）
３０ＭＳ８３ 江藤正治（熊本県）　（２）　15－3, 15－11　（０）　高崎道治（埼玉県）	３０ＭＳ８４ 由町弘樹（青森県）　（２）　15－2, 15－13　（０）　赤川雅美（広島県）
３０ＭＳ８５ 青木真也（千葉県）　（２）　12－15, 15－8, 15－0　（１）　江藤正治（熊本県）	３０ＭＳ８６ 青木真也（千葉県）　（２）　15－13, 11－15, 15－10　（１）　由町弘樹（青森県）

種目　３０歳男子複（３０ＭＤ）

３０ＭＤ１ 斎藤浩康 佐藤健一 （福島県）	（２）	15 — 12 15 — 2	（０）	馳川芳男 加藤善一 （東京都）	
３０ＭＤ２ 水谷和憲 小野真実 （青森県）	（２）	15 — 7 6 — 15 15 — 3	（１）	古畑明 荒城良昭 （富山県）	
３０ＭＤ３ 田中正明 野中賀雄 （岐阜県）	（２）	15 — 9 15 — 6	（０）	高橋真人 田中光明 （千葉県）	
３０ＭＤ４ 石井陽一 蓼沼康史 （東京都）	（２）	棄 権	（０）	坂本哲 平田勝敬 （福岡県）	
３０ＭＤ５ 加藤啓二 荒川歩 （北海道）	（２）	15 — 0 15 — 0	（０）	長谷川孝治 泉谷義道 （青森県）	
３０ＭＤ６ 中尾勘治 林英雄 （長崎県）	（２）	15 — 0 15 — 4	（０）	長内悟 葛西一宏 （青森県）	
３０ＭＤ７ 青木真也 後藤智彦 （千葉県）	（２）	15 — 4 15 — 1	（０）	小山真樹 福嶋康夫 （新潟県）	
３０ＭＤ８ 岩沢猛 高嶋政和 （静岡県）	（２）	15 — 4 17 — 14	（０）	田島友明 田辺豊 （東京都）	
３０ＭＤ９ 佐々木力 由町弘樹 （青森県）	（２）	15 — 8 15 — 9	（０）	上野秀人 宮崎圭一 （福岡県）	
３０ＭＤ１０ 鶴見和彦 石場隆雄 （神奈川県）	（２）	15 — 12 15 — 1	（０）	金田一晃宏 中村聡 （秋田県）	
３０ＭＤ１１ 市宮茂 鈴木邦夫 （東京都）	（２）	15 — 7 10 — 15 15 — 12	（１）	松永昌範 山本勇人 （新潟県）	
３０ＭＤ１２ 尾崎広明 新井研二 （長野県）	（２）	15 — 11 17 — 14	（０）	藤田安紀 安田均 （青森県）	
３０ＭＤ１３ 横田寿弘 中原修二 （岡山県）	（２）	15 — 5 15 — 1	（０）	佐藤健一郎 谷口紀夫 （東京都）	
３０ＭＤ１４ 上田敏之 鈴木守 （埼玉県）	（２）	15 — 7 15 — 3	（０）	辻村昌彦 青木弘行 （北海道）	
３０ＭＤ１５ 藤田理 小沼登志美 （秋田県）	（２）	15 — 11 15 — 11	（０）	桑原淳 野口俊美 （東京都）	
３０ＭＤ１６ 蔦谷昭司 三浦隆史 （青森県）	（２）	15 — 3 15 — 7	（０）	武藤芳紀 谷斉 （岐阜県）	
３０ＭＤ１７ 青柳彰 堀井和弘 （神奈川県）	（２）	15 — 4 15 — 6	（０）	新井山浩之 箱石健 （岩手県）	
３０ＭＤ１８ 本間秀史 五代儀正人 （秋田県）	（２）	15 — 0 15 — 3	（０）	小山和博 堀野雅裕 （熊本県）	

種目　　３０歳男子複（３０ＭＤ）

３０ＭＤ１９					
吉田　薫 大川浩史	（２）	15－5 15－6	（０）	井村仁美 大西範和	
（福島県）				（愛知県）	
３０ＭＤ２０					
小野勇一 八島隆朗	（２）	15－5 11－15 15－6	（１）	藤井弘行 鈴木豊	
（青森県）				（東京都）	
３０ＭＤ２１					
大河原徹也 森俊樹	（２）	17－14 15－10	（０）	釜瀬洋一 日高義治	
（千葉県）				（福岡県）	
３０ＭＤ２２					
江藤正治 三次圭介	（２）	15－2 15－4	（０）	斎藤浩康 佐藤健一	
（熊本県）				（福島県）	
３０ＭＤ２３					
田口正明 野中賀雄	（２）	15－9 15－12	（０）	水谷和憲 小野真実	
（岐阜県）				（青森県）	
３０ＭＤ２４					
安部満 菊地亨	（２）	15－5 15－8	（０）	石井陽一 蓼沼康史	
（岩手県）				（東京都）	
３０ＭＤ２５					
加藤啓二 荒川歩	（２）	6－15 17－15 15－7	（１）	秋山啓太 高橋史明	
（北海道）				（愛媛県）	
３０ＭＤ２６					
中尾勘治 林英雄	（２）	15－8 15－10	（０）	中山和宏 高崎道治	
（長崎県）				（埼玉県）	
３０ＭＤ２７					
青木真也 後藤智彦	（２）	15－11 7－15 15－5	（１）	岩沢猛 高嶋政和	
（千葉県）				（静岡県）	
３０ＭＤ２８					
佐々木力 由町弘樹	（２）	15－9 15－3	（０）	鶴見和彦 石場隆雄	
（青森県）				（神奈川県）	
３０ＭＤ２９					
市宮茂 鈴木邦夫	（２）	－ 棄 － 権	（０）	赤川雅美 笹口浩基	
（東京都）				（広島県）	
３０ＭＤ３０					
三次英昭 野中伸一郎	（２）	15－8 15－3	（０）	尾崎広明 新井研二	
（熊本県）				（長野県）	
３０ＭＤ３１					
上田敏之 鈴木守	（２）	15－8 15－5	（０）	横田寿弘 中原修二	
（埼玉県）				（岡山県）	
３０ＭＤ３２					
藤田理 小沼登志美	（２）	－ 棄 － 権	（０）	瀬部昇 野中宏修	
（秋田県）				（福岡県）	
３０ＭＤ３３					
蔦谷昭司 三浦隆史	（２）	15－11 15－8	（０）	飯田武司 白鳥寿	
（青森県）				（千葉県）	
３０ＭＤ３４					
青柳彰 堀井和弘	（２）	15－11 15－3	（０）	宮腰亨 清水邦浩	
（神奈川県）				（富山県）	
３０ＭＤ３５					
本間秀史 五代儀正人	（２）	15－11 5－15 15－9	（１）	奥田勝洋 大野陽康	
（秋田県）				（埼玉県）	
３０ＭＤ３６					
吉田薫 大川浩史	（２）	15－3 15－4	（０）	小野勇一 八島隆朗	
（福島県）				（青森県）	

種目　３０歳男子複（３０ＭＤ）

３０ＭＤ３７ 疋田博之 嘉生寛 （奈良県） （２） 15－0 15－1 （０） 大河原徹也 森俊樹 （千葉県）	３０ＭＤ３８ 江藤正治 三次圭介 （熊本県） （２） 15－3 15－5 （０） 田口正明 野中賀雄 （岐阜県）
３０ＭＤ３９ 加藤啓二 荒川歩 （北海道） （２） 15－2 15－13 （０） 安部満 菊地亨 （岩手県）	３０ＭＤ４０ 青木真也 後藤智彦 （千葉県） （２） 8－15 15－9 15－11 （１） 中尾勘治 林英雄 （長崎県）
３０ＭＤ４１ 佐々木力 由町弘樹 （青森県） （２） 15－3 15－4 （０） 市宮茂 鈴木邦夫 （東京都）	３０ＭＤ４２ 三次英昭 野中伸一郎 （熊本県） （２） 1－15 15－8 15－11 （１） 上田敏之 鈴木守 （埼玉県）
３０ＭＤ４３ 蔦谷昭司 三浦隆史 （青森県） （２） 15－9 15－5 （０） 藤田理 小沼登志美 （秋田県）	３０ＭＤ４４ 青柳彰 堀井和弘 （神奈川県） （２） 15－5 15－7 （０） 本間秀史 五代儀正人 （秋田県）
３０ＭＤ４５ 疋田博之 嘉生寛 （奈良県） （２） 15－12 15－9 （０） 吉田薫 大川浩史 （福島県）	３０ＭＤ４６ 江藤正治 三次圭介 （熊本県） （２） 15－7 15－5 （０） 加藤啓二 荒川歩 （北海道）
３０ＭＤ４７ 佐々木力 由町弘樹 （青森県） （２） 15－8 15－12 （０） 青木真也 後藤智彦 （千葉県）	３０ＭＤ４８ 蔦谷昭司 三浦隆史 （青森県） （２） 12－15 15－8 15－10 （１） 三次英昭 野中伸一郎 （熊本県）
３０ＭＤ４９ 疋田博之 嘉生寛 （奈良県） （２） 15－8 15－10 （０） 青柳彰 堀井和弘 （神奈川県）	３０ＭＤ５０ 佐々木力 由町弘樹 （青森県） （２） 15－9 15－6 （０） 江藤正治 三次圭介 （熊本県）
３０ＭＤ５１ 疋田博之 嘉生寛 （奈良県） （２） 15－7 15－4 （０） 蔦谷昭司 三浦隆史 （青森県）	３０ＭＤ５２ 疋田博之 嘉生寛 （奈良県） （２） 15－13 15－3 （０） 佐々木力 由町弘樹 （青森県）

種目　４０歳男子単（４０ＭＳ）

４０ＭＳ１	小泉眞司（長野県）	（２）10－15 / 15－7 / 15－7	（１）	松永正雄（京都府）	
４０ＭＳ２	小野川誉一（高知県）	（２）15－7 / 15－1	（０）	風間由文（埼玉県）	
４０ＭＳ３	室井英彦（神奈川県）	（２）15－5 / 14－17 / 15－12	（１）	松田智（静岡県）	
４０ＭＳ４	藤野廣春（富山県）	（２）棄権	（０）	伊藤一郎（岩手県）	
４０ＭＳ５	中林博（愛知県）	（２）15－6 / 15－5	（０）	藤田哲（石川県）	
４０ＭＳ６	山田武行（長崎県）	（２）棄権	（０）	平島秀典（岡山県）	
４０ＭＳ７	斉藤直史（長野県）	（２）15－12 / 15－17 / 15－13	（１）	小山年之（青森県）	
４０ＭＳ８	原賢一（愛知県）	（２）15－8 / 15－7	（０）	中前好雄（広島県）	
４０ＭＳ９	佐藤芳仁（青森県）	（２）15－8 / 15－1	（０）	川原昌彦（富山県）	
４０ＭＳ１０	並木寛（神奈川県）	（２）17－14 / 15－12	（０）	片岡光（岡山県）	
４０ＭＳ１１	高嶋敬治（滋賀県）	（２）15－0 / 15－0	（０）	須田和裕（東京都）	
４０ＭＳ１２	市瀬均（長野県）	（２）15－1 / 15－0	（０）	米川一郎（秋田県）	
４０ＭＳ１３	松本哲也（岡山県）	（２）棄権	（０）	柴崎行雄（埼玉県）	
４０ＭＳ１４	養父一太（大阪府）	（２）15－13 / 15－1	（０）	樽島博幸（愛媛県）	
４０ＭＳ１５	浅沼正義（三重県）	（２）15－8 / 15－0	（０）	小泉眞司（長野県）	
４０ＭＳ１６	近藤良二（東京都）	（２）15－2 / 15－2	（０）	船木正博（秋田県）	
４０ＭＳ１７	熊野一朗（広島県）	（２）15－7 / 6－15 / 15－5	（１）	小野川誉一（高知県）	
４０ＭＳ１８	藤田典知（石川県）	（２）17－14 / 12－15 / 15－10	（１）	室井英彦（神奈川県）	

種目　４０歳男子単（４０ＭＳ）

試合	選手	所属	勝数	スコア	勝数	選手	所属
４０ＭＳ１９	藤野廣春	（富山県）	（２）	棄権	（０）	中村新一	（千葉県）
４０ＭＳ２０	逸見寛二	（愛媛県）	（２）	15－3 15－2	（０）	中林博	（愛知県）
４０ＭＳ２１	山田武行	（長崎県）	（２）	棄権	（０）	北橋進	（滋賀県）
４０ＭＳ２２	帰山好和	（埼玉県）	（２）	15－3 15－2	（０）	斉藤直史	（長野県）
４０ＭＳ２３	原賢一	（愛知県）	（２）	棄権	（０）	水内浩	（石川県）
４０ＭＳ２４	佐藤芳仁	（青森県）	（２）	棄権	（０）	松崎徹	（埼玉県）
４０ＭＳ２５	並木寛	（神奈川県）	（２）	17－15 15－3	（０）	藤巻克	（長野県）
４０ＭＳ２６	高嶋敬治	（滋賀県）	（２）	15－9 15－10	（０）	上松芳則	（高知県）
４０ＭＳ２７	市瀬均	（長野県）	（２）	15－12 15－9	（　）	松原孝範	（京都府）
４０ＭＳ２８	松本哲也	（岡山県）	（２）	棄権	（０）	伊藤張二	（岩手県）
４０ＭＳ２９	岩田昭志	（富山県）	（２）	15－5 17－16	（０）	水上英二	（東京都）
４０ＭＳ３０	岩城保久	（静岡県）	（２）	15－5 15－7	（０）	養父一太	（大阪府）
４０ＭＳ３１	浅沼正義	（三重県）	（２）	15－9 15－0	（０）	近藤良二	（東京都）
４０ＭＳ３２	熊野一朗	（広島県）	（２）	3－15 15－4 15－11	（１）	藤田典知	（石川県）
４０ＭＳ３３	逸見寛二	（愛媛県）	（２）	15－9 15－3	（０）	藤野廣春	（富山県）
４０ＭＳ３４	山田武行	（長崎県）	（２）	15－4 15－13	（０）	帰山好和	（埼玉県）
４０ＭＳ３５	佐藤芳仁	（青森県）	（２）	15－0 15－3	（０）	原賢一	（愛知県）
４０ＭＳ３６	高嶋敬治	（滋賀県）	（２）	15－6 15－7	（０）	並木寛	（神奈川県）

種目　　４０歳男子単（４０ＭＳ）

４０ＭＳ３７					
松本哲也	（２）	16 — 17 15 — 11 —	（０）	市瀬　均	
（岡山県）		棄権		（長野県）	
４０ＭＳ３８					
岩城保久	（２）	15 — 7 8 — 15 15 — 6	（１）	岩田昭志	
（静岡県）				（富山県）	
４０ＭＳ３９					
浅沼正義	（２）	15 — 7 15 — 3 —	（０）	熊野一朗	
（三重県）				（広島県）	
４０ＭＳ４０					
山田武行	（２）	15 — 6 15 — 2 —	（０）	逸見寛二	
（長崎県）				（愛媛県）	
４０ＭＳ４１					
佐藤芳仁	（２）	15 — 7 15 — 8 —	（０）	高嶋敬治	
（青森県）				（滋賀県）	
４０ＭＳ４２					
岩城保久	（２）	15 — 11 2 — 15 15 — 12	（０）	松本哲也	
（静岡県）				（岡山県）	
４０ＭＳ４３					
山田武行	（２）	5 — 5 — 棄 — 権	（０）	浅沼正義	
（長崎県）				（三重県）	
４０ＭＳ４４					
岩城保久	（２）	— — 棄 — 権	（０）	佐藤芳仁	
（静岡県）				（青森県）	
４０ＭＳ４５					
山田武行	（２）	15 — 5 15 — 1 —	（０）	岩城保久	
（長崎県）				（静岡県）	

種目　４０歳男子複（４０ＭＤ）

４０ＭＤ１ 片岡　光 阿部秀一 （岡山県）	（２）	— 棄 — 権 —	（０）	辻　武司 村野志朗 （東京都）	
４０ＭＤ２ 松田　智 岩城保久 （静岡県）	（２）	15 — 3 15 — 8 —	（０）	中村博光 星　雅之 （埼玉県）	
４０ＭＤ３ 市瀬　均 斉藤直史 （長野県）	（２）	15 — 9 15 — 6 —	（０）	近藤良二 佐藤孝広 （東京都）	
４０ＭＤ４ 田代昌昭 松下芳朗 （熊本県）	（２）	15 — 5 15 — 1 —	（０）	逸見寛二 樽島博幸 （愛媛県）	
４０ＭＤ５ 松永正雄 松原孝範 （京都府）	（２）	15 — 7 15 — 6 —	（０）	渡辺憲二 松崎　徹 （埼玉県）	
４０ＭＤ６ 宮崎雅秀 小山年之 （青森県）	（２）	11 — 15 15 — 13 15 — 7	（１）	大久保　隆 藤田高弘 （東京都）	
４０ＭＤ７ 橋崎則宗 倉内和弘 （新潟県）	（２）	15 — 7 15 — 0 —	（０）	熊野一朗 中前好雄 （広島県）	
４０ＭＤ８ 上松芳則 小野川誉一 （高知県）	（２）	11 — 15 15 — 7 15 — 6	（０）	宮本貴史 柳亭芳幸 （東京都）	
４０ＭＤ９ 広岡　光 高橋尚夫 （北海道）	（２）	15 — 11 15 — 7 —	（０）	水内　浩 藤田典知 （石川県）	
４０ＭＤ１０ 松本哲也 平島秀典 （岡山県）	（２）	15 — 3 15 — 6 —	（０）	船木正博 米川一郎 （秋田県）	
４０ＭＤ１１ 丸山秀之 中村新一 （千葉県）	（２）	15 — 5 15 — 8 —	（０）	江崎司朗 杉本吉保 （　　）	
４０ＭＤ１２ 原　賢一 中林　博 （愛知県）	（２）	15 — 11 14 — 17 15 — 5	（０）	室井英彦 小山　晃 （神奈川県）	
４０ＭＤ１３ 水上英二 佐藤　正 （東京都）	（２）	15 — 10 15 — 6 —	（０）	川原昌彦 藤野廣春 （富山県）	
４０ＭＤ１４ 北橋　進 高嶋敬治 （滋賀県）	（２）	15 — 8 15 — 2 —	（０）	佐藤芳仁 百川弘通 （青森県）	
４０ＭＤ１５ 帰山好和 柴崎行雄 （埼玉県）	（２）	15 — 5 15 — 2 —	（０）	藤巻　克 小泉眞司 （長野県）	
４０ＭＤ１６ 片岡　光 阿部秀一 （岡山県）	（２）	— 棄 — 権 —	（０）	伊藤張二 伊藤一郎 （岩手県）	
４０ＭＤ１７ 市瀬　均 斉藤直史 （長野県）	（２）	15 — 12 15 — 6 —	（０）	松田　智 岩城保久 （静岡県）	
４０ＭＤ１８ 田代昌昭 松下芳朗 （熊本県）	（２）	15 — 9 15 — 9 —	（０）	松永正雄 松原孝範 （京都府）	

種目　　４０歳男子複（４０ＭＤ）

４０ＭＤ１９ 橋崎則宗 倉内和弘 （新潟県） （２） — 棄 — 権 （０） 宮崎雅秀 小山年之 （青森県）	４０ＭＤ２０ 広岡光 高橋秀典 （北海道） （２） 15 — 5 15 — 3 （０） 上松芳則 小野川誉一 （高知県）
４０ＭＤ２１ 松本哲也 平島秀典 （岡山県） （２） — 棄 — 権 （０） 丸山秀之 中村新一 （千葉県）	４０ＭＤ２２ 水上英二 佐藤正 （東京都） （２） 15 — 8 8 — 15 15 — 6 （１） 原賢一 中林博 （愛知県）
４０ＭＤ２３ 北橋進 高嶋敬治 （滋賀県） （２） 15 — 2 15 — 10 （０） 帰山好和 柴崎行雄 （埼玉県）	４０ＭＤ２４ 市瀬均 斉藤直史 （長野県） （２） 15 — 5 15 — 7 （０） 片岡光 阿部秀一 （岡山県）
４０ＭＤ２５ 田代昌昭 松下芳朗 （熊本県） （２） 15 — 6 15 — 8 （０） 橋崎則宗 倉内和弘 （新潟県）	４０ＭＤ２６ 広岡光 高橋秀典 （北海道） （２） 15 — 5 15 — 5 （０） 松本哲也 平島秀典 （岡山県）
４０ＭＤ２７ 北橋進 高嶋敬治 （滋賀県） （２） 13 — 15 15 — 11 15 — 4 （１） 水上英二 佐藤正 （東京都）	４０ＭＤ２８ 田代昌昭 松下芳朗 （熊本県） （２） 15 — 4 15 — 1 （０） 市瀬均 斉藤直史 （長野県）
４０ＭＤ２９ 北橋進 高嶋敬治 （滋賀県） （２） 15 — 5 15 — 13 （０） 広岡光 高橋秀典 （北海道）	４０ＭＤ４０ 北橋進 高嶋敬治 （滋賀県） （２） 15 — 9 15 — 10 （０） 田代昌昭 松下芳朗 （熊本県）

種目　　５０歳男子単（５０ＭＳ）

試合	選手	所属	勝	スコア	勝	選手	所属
５０ＭＳ１	石黒一也	（新潟県）	（２）	15－1, 15－1	（０）	原口克巳	（千葉県）
５０ＭＳ２	柳瀬昭二	（富山県）	（２）	15－14, 15－8	（０）	山内敏男	（愛媛県）
５０ＭＳ３	杉原哲彦	（山口県）	（２）	12－15, 15－4, 15－4	（１）	寺尾壽夫	（神奈川県）
５０ＭＳ４	遠藤隆	（千葉県）	（２）	15－6, 15－1	（０）	大和丞次	（長野県）
５０ＭＳ５	森隆	（和歌山県）	（２）	棄権	（０）	藤尾隆	（新潟県）
５０ＭＳ６	齋藤俊仁	（静岡県）	（２）	15－6, 15－3	（０）	山浦和男	（長野県）
５０ＭＳ７	佐藤秀	（岩手県）	（２）	15－7, 15－8	（０）	大坪健治	（熊本県）
５０ＭＳ８	中嶋三郎	（富山県）	（２）	棄権	（０）	岩下元行	（熊本県）
５０ＭＳ９	住田茂	（北海道）	（２）	15－5, 15－0	（０）	戸塚文彦	（東京都）
５０ＭＳ１０	葦原健見	（熊本県）	（２）	15－6, 15－6	（０）	石黒一也	（新潟県）
５０ＭＳ１１	杉原哲彦	（山口県）	（２）	15－6, 15－6	（０）	柳瀬昭二	（富山県）
５０ＭＳ１２	佐藤光伸	（青森県）	（２）	15－13, 1－15, 15－6	（１）	遠藤隆	（千葉県）
５０ＭＳ１３	平井克英	（東京都）	（２）	15－9, 15－2	（０）	森隆	（和歌山県）
５０ＭＳ１４	杉田博	（神奈川県）	（２）	15－2, 15－3	（０）	齋藤俊仁	（静岡県）
５０ＭＳ１５	佐藤秀	（岩手県）	（２）	4－15, 15－11, 15－5	（１）	奥村紀男	（新潟県）
５０ＭＳ１６	中嶋三郎	（富山県）	（２）	15－7, 10－15, 15－10	（０）	田中康二	（千葉県）
５０ＭＳ１７	原栄一	（石川県）	（２）	15－2, 15－3	（０）	住田茂	（北海道）
５０ＭＳ１８	葦原健身	（熊本県）	（２）	8－15, 15－3, 15－7	（１）	杉原哲彦	（山口県）

種目　　５０歳男子単（５０ＭＳ）

５０ＭＳ１９ 平井克英（２）15－6, 15－5（０）佐藤光伸 （東京都）　（青森県）	５０ＭＳ２０ 杉田博（２）15－4, 15－5（０）佐藤秀 （神奈川県）　（岩手県）
５０ＭＳ２１ 原栄一（２）17－16, 15－6（０）中嶋三郎 （石川県）　（富山県）	５０ＭＳ２２ 平井克英（２）15－11, 15－11（０）葦原健身 （東京都）　（熊本県）
５０ＭＳ２３ 原栄一（２）15－3, 15－8（０）杉田博 （石川県）　（神奈川県）	５０ＭＳ２４ 平井克英（２）15－13, 13－15, 15－7（１）原栄一 （東京都）　（石川県）

種目　５０歳男子複（５０ＭＤ）

５０ＭＤ１

本多常民	（２）	15－10	（０）	奈良慶治良
齋藤俊仁		15－4		片岡輝明
（静岡県）		－		（大阪府）

５０ＭＤ２

関一誠	（２）	15－4	（０）	本多常民
平井克英		15－1		齋藤俊仁
（東京都）		－		（静岡県）

５０ＭＤ３

横山正二	（２）	15－12	（０）	山浦和男
佐藤弘次		6－15		大和丞次
（青森県）		15－2		（長野県）

５０ＭＤ４

前田邦光	（２）	15－10	（０）	菊地保福
奥村紀男		15－1		佐々木彦士
（新潟県）		－		（岩手県）

５０ＭＤ５

中嶋三郎	（２）	15－1	（０）	原口克巳
柳瀬昭二		15－7		米本雅男
（富山県）		－		（千葉県）

５０ＭＤ６

原栄一	（２）	15－0	（０）	菱田肇
能崎喜吉		15－0		守屋健
（石川県）		－		（愛知県）

５０ＭＤ７

杉田博	（２）	15－9	（０）	佐々木邦夫
寺尾壽夫		15－7		永澤和彦
（神奈川県）		－		（岩手県）

５０ＭＤ８

佐藤光伸	（２）	15－3	（０）	星野正
佐藤清志		15－7		石黒一也
（青森県）		－		（新潟県）

５０ＭＤ９

田中康二	（２）	15－7	（１）	葦原健身
遠藤隆		7－15		岩下元行
（千葉県）		15－9		（熊本県）

５０ＭＤ１０

関一誠	（２）	15－4	（０）	横山正二
平井克英		15－7		佐藤弘次
（東京都）		－		（青森県）

５０ＭＤ１１

中嶋三郎	（２）	15－6	（０）	前田邦光
柳瀬昭二		15－12		奥村紀男
（富山県）		－		（新潟県）

５０ＭＤ１２

杉田博	（２）	13－15	（１）	原栄一
寺尾壽夫		15－12		能崎喜吉
（神奈川県）		5－0		（石川県）
		棄権		

５０ＭＤ１３

田中康二	（２）	12－15	（１）	佐藤光伸
遠藤隆		15－9		佐藤清志
（千葉県）		15－4		（青森県）

５０ＭＤ１４

関一誠	（２）	15－3	（０）	中嶋三郎
平井克英		15－1		柳瀬昭二
（東京都）		－		（富山県）

５０ＭＤ１５

田中康二	（２）	7－15	（１）	杉田博
遠藤隆		15－8		寺尾壽夫
（千葉県）		15－9		（神奈川県）

５０ＭＤ１６

関一誠	（２）	15－3	（０）	田中康二
平井克英		15－1		遠藤隆
（東京都）		－		（千葉県）

種目　６０歳男子単（６０ＭＳ）

６０ＭＳ１					
吉　川　知　之	（２）	15 — 9 15 — 11	（０）	東　野　輝　男	
（広島県）				（大阪府）	
６０ＭＳ２					
佐々木　堅　治	（２）	15 — 3 15 — 3	（０）	北　野　敬四郎	
（北海道）				（大阪府）	
６０ＭＳ３					
柳　田　直　規	（２）	15 — 7 15 — 6	（０）	吉　川　知　之	
（東京都）				（広島県）	
６０ＭＳ４					
中　村　祐　康	（２）	15 — 7 15 — 8	（０）	東　健　治	
（埼玉県）				（北海道）	
６０ＭＳ５					
佐　藤　俊　夫	（２）	15 — 3 15 — 8	（０）	奥　本　秀　明	
（新潟県）				（広島県）	
６０ＭＳ６					
佐々木　堅　治	（２）	15 — 2 15 — 8	（０）	中　村　恭　治	
（北海道）				（埼玉県）	
６０ＭＳ７					
中　村　祐　康	（２）	15 — 4 17 — 16	（０）	柳　田　直　規	
（埼玉県）				（東京都）	
６０ＭＳ８					
佐々木　堅　治	（２）	15 — 6 15 — 9	（０）	佐　藤　俊　夫	
（北海道）				（新潟県）	
６０ＭＳ９					
佐々木　堅　治	（２）	15 — 4 15 — 2	（０）	中　村　祐　康	
（北海道）				（埼玉県）	

種目　６０歳男子複（６０ＭＤ）

６０ＭＤ１					
中　村　恭　治 中　村　祐　康	（２）	15 — 10 15 — 4	（０）	島　谷　勲 佐　藤　俊　夫	
（埼玉県）				（北海道・新潟県）	
６０ＭＤ２					
窪　田　薫 葛　巻　礼　滋	（２）	15 — 1 15 — 2	（０）	村　上　民　夫 東　野　輝　男	
（北海道）				（大阪府）	
６０ＭＤ３					
東　健　治 佐々木　堅　治	（２）	15 — 0 15 — 5	（０）	奥　本　秀　明 吉　川　知　之	
（北海道）				（広島県）	
６０ＭＤ４					
阿　部　徹 横　道　稔	（２）	15 — 9 15 — 1	（０）	宝　来　敏　夫 北　野　敬四郎	
（北海道）				（大阪府）	
６０ＭＤ５					
中　村　恭　治 中　村　祐　康	（２）	15 — 1 15 — 4	（０）	窪　田　薫 葛　巻　礼　滋	
（埼玉県）				（北海道）	
６０ＭＤ６					
東　健　治 佐々木　堅　治	（２）	15 — 5 15 — 6	（０）	阿　部　徹 横　道　稔	
（北海道）				（北海道）	
６０ＭＤ７					
東　健　治 佐々木　堅　治	（２）	15 — 11 12 — 15 15 — 7	（１）	中　村　恭　治 中　村　祐　康	
（北海道）				（埼玉県）	

種目　３０歳女子単（３０ＬＳ）

３０ＬＳ１					
太　田　睦　子	（２）	11 — 1 11 — 2	（０）	阿　部　佳　子	
（東京都）				（岩手県）	
３０ＬＳ２					
堂　園　美智子	（２）	11 — 6 11 — 1	（０）	椎　谷　富美代	
（鹿児島県）				（新潟県）	
３０ＬＳ３					
太　田　睦　子	（２）	— 棄	（０）	稲　積　祐　子	
（東京都）				（富山県）	
３０ＬＳ４					
藤　田　景　子	（２）	11 — 3 11 — 9	（０）	管　原　恵　子	
（千葉県）				（新潟県）	
３０ＬＳ５					
越　田　真佐美	（２）	11 — 6 11 — 1	（０）	川　村　美　雪	
（富山県）				（青森県）	
３０ＬＳ６					
金　子　澄　子	（２）	11 — 4 11 — 4	（０）	白　倉　弥　生	
（神奈川県）				（新潟県）	
３０ＬＳ７					
宮　田　真由美	（２）	2 — 11 11 — 8 11 — 6	（１）	当　原　綾　子	
（岩手県）				（神奈川県）	
３０ＬＳ８					
竹　内　真知子	（２）	11 — 5 8 — 11 11 — 5	（１）	福　田　伸　子	
（新潟県）				（青森県）	
３０ＬＳ９					
高　岡　尚　美	（２）	11 — 4 11 — 2	（０）	小野寺　浩　子	
（富山県）				（岩手県）	
３０ＬＳ１０					
遠　江　久美子	（２）	11 — 8 11 — 7	（０）	堂　園　美智子	
（東京都）				（鹿児島県）	
３０ＬＳ１１					
太　田　睦　子	（２）	11 — 9 11 — 3	（０）	藤　田　景　子	
（東京都）				（千葉県）	
３０ＬＳ１２					
越　田　真佐美	（２）	11 — 4 11 — 2	（０）	金　子　澄　子	
（富山県）				（神奈川県）	
３０ＬＳ１３					
竹　内　真知子	（２）	11 — 4 8 — 11 13 — 12	（１）	宮　田　真由美	
（新潟県）				（岩手県）	
３０ＬＳ１４					
遠　江　久美子	（２）	11 — 2 11 — 2	（０）	高　岡　尚　美	
（東京都）				（富山県）	
３０ＬＳ１５					
遠　江　久美子	（２）	11 — 1 11 — 0	（０）	竹　内　真知子	
（東京都）				（新潟県）	
３０ＬＳ１６					
太　田　睦　子	（２）	11 — 9 7 — 11 11 — 5	（１）	越　田　真佐美	
（東京都）				（富山県）	
３０ＬＳ１７					
遠　江　久美子	（２）	11 — 8 4 — 0	（０） 棄権	太　田　睦　子	
（東京都）				（東京都）	

種目　　３０歳女子複（３０ＬＤ）

３０ＬＤ１					
大房千春	（２）	15－3	（０）	菱田和枝	
蔵谷千晶		15－6		森　やよい	
（北海道）		－		（愛知県）	
３０ＬＤ２					
小野寺浩子	（２）	17－14	（０）	白倉弥生	
阿部佳子		15－7		椎谷富代美	
（岩手県）		－		（新潟県）	
３０ＬＤ３					
太田睦子	（２）	15－5	（０）	川村美雪	
遠江久美子		15－2		福田伸子	
（東京都）		－		（青森県）	
３０ＬＤ４					
越田真佐美	（２）	7－15	（１）	堂園美智子	
高岡尚美		15－2		園田幸子	
（富山県）		15－9		（鹿児島県）	
３０ＬＤ５					
桶谷千鶴子	（２）	15－5	（０）	大房千春	
伊東ひとみ		15－6		蔵谷千晶	
（石川県）		－		（北海道）	
３０ＬＤ６					
金子澄子	（２）	15－3	（１）	小野寺浩子	
当原綾子		16－17		阿部佳子	
（神奈川県）		17－15		（　　）	
３０ＬＤ７					
太田睦子	（２）	15－0	（０）	荒木房子	
遠江久美子		15－4		竹内真知子	
（東京都）		－		（新潟県）	
３０ＬＤ８					
越田真佐美	（２）	15－9	（０）	藤田景子	
高岡尚美		15－12		斉藤晴美	
（富山県）		－		（千葉県）	
３０ＬＤ９					
桶谷千鶴子	（２）	15－3	（０）	金子澄子	
伊東ひとみ		15－0		当原綾子	
（石川県）		－		（神奈川県）	
３０ＬＤ１０					
太田睦子	（２）	15－12	（０）	越田真佐美	
遠江久美子		15－7		高岡尚美	
（東京都）		－		（富山県）	
３０ＬＤ１１					
桶谷千鶴子	（２）	15－4	（０）	太田睦子	
伊東ひとみ		15－8		遠江久美子	
（石川県）		－		（東京都）	