第38回全日本教職員
バドミントン選手権大会

1999.8.7(土)～8.11(水)

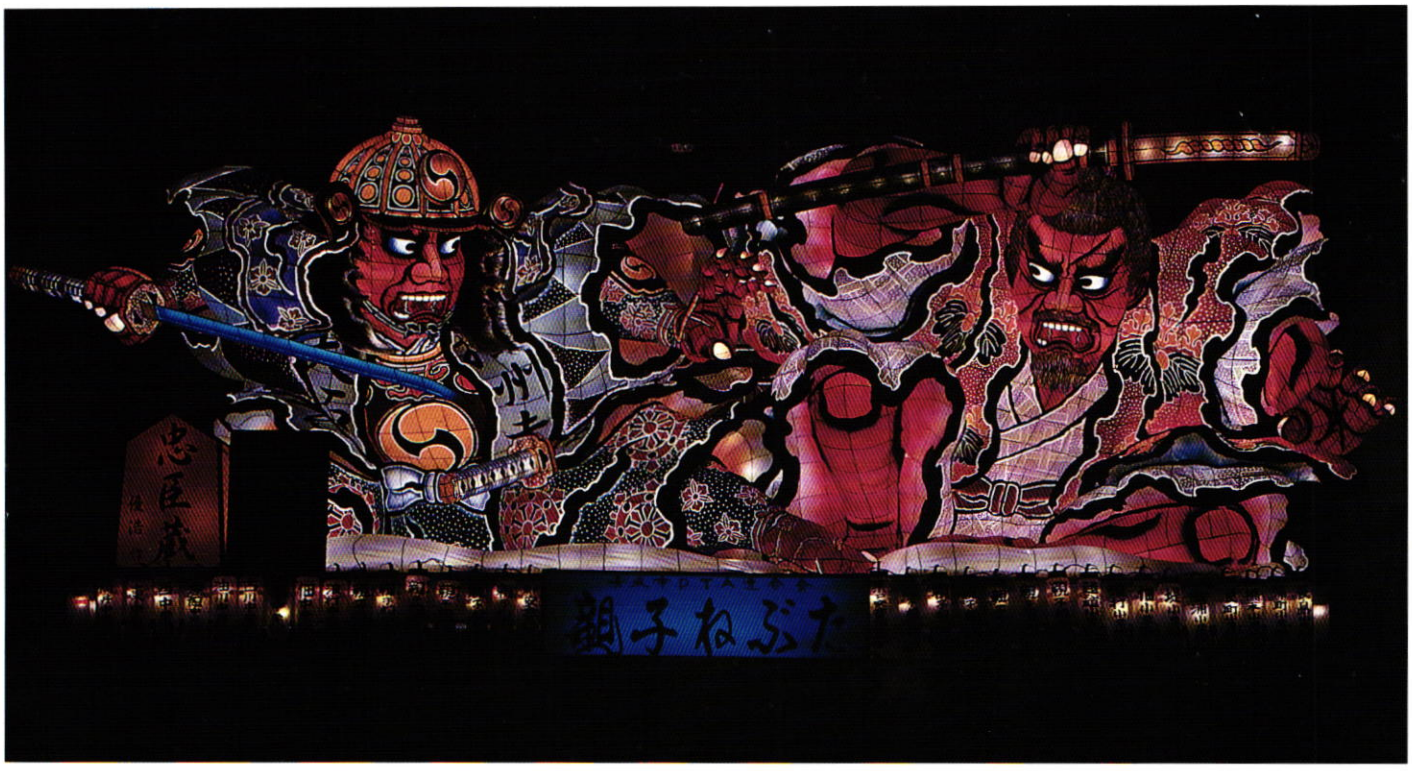

青森ねぶた

青　森　市

主　催　(財)日本バドミントン協会・日本教職員バドミントン連盟
青森県バドミントン協会・青森県教職員バドミントン連盟
青森市バドミントン協会

後　援　文部省・青森県・青森県教育委員会・青森市・青森市教育委員会
青森県体育協会・青森市体育協会・報道各社

祝

第38回全日本教職員バドミントン選手権大会

青森県バドミントン協会

会　長　清　藤　六　郎
副会長　長　内　忠　道
　　小山内　信　一
理事長　佐　藤　清　志
　　他　役　員　一　同

祝

第38回全日本教職員バドミントン選手権大会

選手の健闘を祈ります

青森市バドミントン協会

会　長　和　田　耕十郎
副会長　長　内　忠　道
　　佐　藤　清　志
　　坂　本　敏　彦
理事長　三　石　公　満
　　他　役　員　一　同

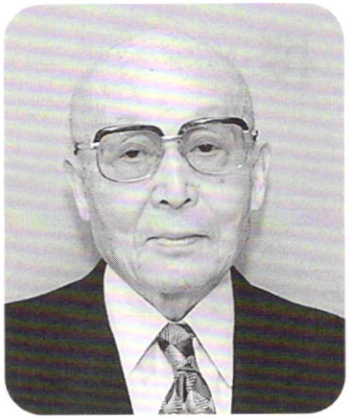

ご　挨　拶

財団法人　日本バドミントン協会
会　長　**桜　内　義　雄**

第38回全日本教職員バドミントン選手権大会が、全国各地から多くの選手の皆様をお迎えし、ここ「縄文の里」青森市で開催されますことを心からお慶び申し上げます。

平素よりバドミントン競技を通して青少年の健全育成にあたられておられる皆様が一堂に会し、旧交を温め、研鑽され、その技を競われますことは大変意義深いものであり、関係者はその成果に大きな期待を寄せているところであります。

このところ、世界におけるわが国のバドミントンの競技力は残念ながら良い状況にあるとはいえませんでした。しかしそんな苦しい中、昨年のアジア大会で世界の強豪相手に米倉選手の金メダル獲得という大活躍があり、世界への道が少しは開けたような気がしております。今後の米倉選手の一層のご活躍を期待するとともに、米倉選手に続く若手選手の育成・強化が急務と思われます。その若手有望選手の発掘・育成・強化に直接係わっておられるのが本大会に参加されておいでの教職員の皆様であります。

どうか皆様方は、この使命感を念頭におきながら、日頃の活動の成果を十分に発揮され、本大会で素晴らしい競技を展開されますことをお祈りしております。

終わりに、本大会開催にあたり格別のご尽力・ご協力を賜りました関係各位に対し、敬意と感謝の意を表し挨拶といたします。

ご　挨　拶

日本教職員バドミントン連盟
会　長　**鯨　岡　兵　輔**

第38回全日本教職員バドミントン選手権大会が、古代ロマンの街・青森市で開催されますことはこのうえないよろこびであり、感謝にたえません。青森県下での大会は、昭和59年第23回大会の弘前市に続いて15年ぶり２度目と聞いて誠に感慨深いものがあります。

この大会の前日までは勇壮な〝ねぶた祭〟が行なわれ、未だその熱い余韻が残っている中での本大会であります。ご承知の様に、大会に参加する選手の皆様は各都道府県の代表を勝ち得たまさに精鋭の皆様方ばかりであります。どうか選手の皆様には、あの〝ねぶた祭〟の太鼓や鉦の音に負けないすばらしい熱戦を展開されることを期待いたします。

終わりに、本大会の開催にあたりご尽力くださいました青森県バドミントン協会、青森県教職員バドミントン連盟ならびに、青森市バドミントン協会の関係者皆様に対しまして心から感謝を申し上げご挨拶といたします。

歓迎のことば

青森県バドミントン協会
会長 **清藤六郎**

第38回全日本教職員バドミントン選手権大会が、全国各地から450余名の選手、役員のご参加をいただき、日本一の火祭り「ねぶた」の里ここ青森市で開催できますことは、この上ない喜びであり心から歓迎申しあげます。

本大会も回を重ねるごとに参加者が増え、年々盛況となっておりご同慶にたえません。全国各地のバドミントンを愛好する教職員が一同に会し、競技を通してお互いの親睦を図り、また情報交換の場として大いに交流を深められ、友好の輪をなお一層広げられますようご期待申し上げます。

どうか出場選手の皆様には日頃の練習の成果を存分に発揮され、正々堂々と力の限り戦い、爽やかな汗を流し良き思い出としてただきたいと存じます。

終わりに、本大会の開催にあたりご指導いただいた（財）日本バドミントン協会、並びに日本教職員バドミントン連盟、運営等にご協力いただいた関係各位に深甚なる感謝の意を表し、本大会の成功を祈念し歓迎のことばといたします。

歓迎のことば

青森県教職員バドミントン連盟
会長 **横山正二**

全国各地から選手・監督の皆様をここ青森市にお迎えして、第38回全日本教職員バドミントン選手権大会が開催できますことは、誠に喜ばしいことであり、心より歓迎申し上げます。

申すまでもなく、今大会は普段青少年の選手育成を手掛けている教職員の皆様の大会であります。

試合の結果だけを求めるのではなく、情報の交換、研修、そして相互親睦と多岐にわたる目的を持った大会であり、青森県教職員連盟としても青森県らしい大会として成功させるべく、準備を進めて参りました。

郷土の期待を担う選手の皆様が、日頃の練習の成果を十二分に発揮され、名誉と栄光を賭けて立派な成績を収められることを、心よりお祈り申し上げます。

終わりに、本大会開催にあたり、多大なご支援・ご協力を賜りました日本バドミントン協会はじめ、日本教職員バドミントン連盟、並びに関係の皆様に、深く敬意と感謝を申し上げるとともに、本大会の成功を心からお祈りいたしまして、歓迎のご挨拶といたします。

歓迎のことば

青森市バドミントン協会
会　長　**和　田　耕十郎**

第38回全日本教職員バドミントン選手権大会が、みちのく青森市で開催されるにあたり、全国各地から参加されました450余名の監督、選手の皆様に対し、心から歓迎申し上げます。

青森県は昨年７月『文化観光立県』を宣言し、青森県に自信と誇りをもって、訪れる人々を温かく迎える意識を高めることを決めました。

また、今年７月11日には『スポーツ立県』を宣言し、スポーツに親しみ、スポーツに強い青森県を目指すことにいたしました。

県都青森市は、文化・産業・交通の中心として、『文化観光』『スポーツ』の両立県宣言を力強くサポートしていきたいと考えております。

とりわけ、スポーツ立県宣言後初の全国大会が本大会であることに対し、衷心より慶びを感じているとともに、選手の皆様の活躍を大いに期待しているところであります。

郷土の栄誉と声援に応え、日々の力を遺憾なく発揮されることを願ってやみません。

終わりに、本大会の開催に際し、多大なご支援ご協力を賜りました関係各位に心から御礼申し上げるとともに、本大会の成功を祈念申し上げまして、歓迎のことばといたします。

大　会　役　員

大会名誉会長	財団法人　日本バドミントン協会会長	桜内　義雄
大会名誉副会長	青森県知事	木村　守男
	青森市長	佐々木誠造
大会会長	日本教職員バドミントン連盟会長	鯨岡兵輔
大会副会長	財団法人　日本バドミントン協会副会長	綿貫民輔
		清水　務
		三宅祐司
	財団法人　日本バドミントン協会専務理事	遠井稔男
	日本教職員バドミントン連盟副会長	小泉直坦
		前田耕作
	青森県バドミントン協会会長	清藤六郎
	青森県教職員バドミントン連盟会長	横山正二
	青森市バドミントン協会会長	和田耕十郎

大会顧問

佐々木洋平	愛知　和男	岩崎　純三	吉川　芳男	沓掛　哲男	森　喜朗
林　義郎	関谷　勝嗣	森田　一	久間　章生	石渡　俊一	真藤　恒
奈良岡健三	玉手　庸	伊藤　基記	加藤　三夫	和田　寿	上田　敬次
杉田　安雄	長浦　音吉	宮澤　宏之	村上　忠治	八木橋伸夫	柿本　仁臣
佐藤　保	塩川　甫	橋本　角市	相場　清一	権田　正一	丸山　嘉久
安倍　淳美	植田　博宣	高倉　正治	原　二三雄	秋元　信一	平田登志郎
山口　開生	柳川　覚治	青木　昭二	池田　昌道	毛利　清志	川端　昇市
高橋　重夫	中島　寿禧	五十里光秋	内多小五郎	小宮　淳宏	吹田　修一
並木萬次郎	牧野　武	村山　幸雄	小林　純幸	菅原　周一	齋藤　隆夫
板垣　隆房	星　雄彦	手塚　克彦	日野　昇	杉田　博	秋山　真男
金子　忍	清水規矩雄	岡田　尚壮	高山　和夫	上野　忠	後藤　淳
野呂　昭彦	大竹　健司	栗本籐四郎	田中田鶴子	北　義一	藤田　庸右
石田　真敏	山根　怜	成相　安信	岡崎　彬	林　正夫	林　芳正
池上　任	西谷　功	俊成　薫	結城　健輔	四島　司	木原　逸夫
松本　孝一	近藤　稔	新城　敏晴	松本　忠	仲村　寛市	堀江　繁
秋草　尚之	保坂　和也	小澤　潔	里見　光徳		

大会参与

戸田　清一	浜中　誠	福岡　幸一	伊豆　晃	岡本　武利	本郷　節生
今北　基夫	菊地　利明	野村　嘉明	日高　壯	渡辺　成雄	伊藤　鉱一
小飼　栄一	増田　保夫	小出沢　悟	佐藤　芳朗	浅岡　武	木村　寛
堺　三徳	花岡　牧夫	岡村　英男	川島　一郎	富田　善明	星野　忠男
藤本　滋	藤原　和文	加藤　寛治	原　紀征	地崎　昭宇	千葉　健夫
小泉　伸坦	龍井　昇治				

大会委員長	日本教職員バドミントン連盟理事長	稲石　一雄
大会副委員長	日本教職員バドミントン連盟副理事長	高橋　英夫
	青森県バドミントン協会理事長	佐藤　清志

大会委員

岩崎　昭郎	上原　信彦	加藤　博司	神沢　暁	工藤　勇参	
佐藤　武人	鈴木　勝之	関根　義雄	竹林　克彦	寺崎　由雄	
西野　昌明	山田順一郎	油井　秀男	福田　武	本間　研一	
戸塚　文彦	水上　英二	太田　睦子	今井　正男	高崎　道治	
上田　敏之	青柳健太郎				

競　技　役　員

競技役員長	今井　正男			
競技審判部長	龍井　昇治	加藤　治郎		
競技審判副部長	里見　光徳	池田　昌道	佐藤　光伸	大山由紀夫
競技委員	百川　弘通	西澤　浩	中川　伸吾	
総務部長	佐藤　清志			
総務副部長	小泉　直坦	青柳健太郎	花田　康夫	
総務委員	三石　公満	秋田谷　勝	水谷　和憲	
式典主任	花田　康夫			
式典委員	小野　真実	三浦　崇子	岩本　綾子	由町　美樹
進行主任	宮崎　雅秀	里村　智彦		
進行委員	苫米地高志	三浦　崇子	坂本　雪子	工藤符記子
会場主任	藤田　安紀	樋口　悦朗		
会場委員	羽賀　剛	吉田　雅浩	柳田　信勝	
報道主任	白坂　隆			
報道委員	大里　公昭	安田　道		
救護委員	塩谷佳乃子	榊　千春		
受付・接待主任	奈須下有希子			
受付・接待委員	坂本　隆男	成田　雅子	高橋　末子	川野　優子
	伊東　新子	小棚木郷子	小田桐幸乃	工藤　啓子
	竹田せい子	星　まゆみ	下山　友子	西村　恵子
	木下　恵子	山岸久美子	葛西　啓子	
記録・掲示主任	高木　淳			
記録・掲示委員	海老名正行	葛西　裕二	戸祭　潤	
シャトル主任	由町　弘樹			
シャトル委員	酒井　英伯	境　正		

審　判　員

吉川　隆明	笠原　英知	若園　久志	加福　孝二	百川　弘通	西澤　浩
苫米地高志	中川　伸吾	小野　真実	小野　勇一	真坂　彰	八島　隆朗
西谷　健一	浅利　龍徳	宮崎　健司	佐々木寿男	河原木とも子	富岡　文子
木村　典寿	大川　信昌	坂本　府隆	須藤　英樹	三浦　勇悦	一戸八重子
三浦　弓枝	三石　公満	越後谷道信	秋田谷　勝	工藤庄一郎	嶋田　育夫
須藤　茂	町田　龍哉	岩本　綾子	杉田　貴紀	太田　昌幸	水谷　和憲
川村　成人	鎌田　英隆	由町　美樹	佐藤　律子	奈良岡　浩	大山　由春
小野　誠生	五十嵐　聡	由町　匠史	川口　英春	松浦まち子	川原田光子
小川百合子	須藤　郁子	我満　弘美	松島　麗子	佐々木さくら	田中　安子

補　助　員

東奥学園高校	青森工業高校	青　森　高　校	青森東高校
青森南高校	青森西高校	青森北高校	青森中央高校
青森戸山高校	青森商業高校	青森山田高校	青森明の星高校

開　会　式　次　第

1．日　時　　平成１１年８月７日（土）　午後４時３０分

2．場　所　　『青森県教育会館』　　青森市橋本１－２－２５

3．式次第

順序	次　第	時 間	内　　容
1	役員・選手集合完了	16:25	
2	開 式 通 告	16:30	大会副委員長　佐藤　清志
3	開 会 宣 言		日 本 教 職 員 連 盟 理 事 長　稲石　一雄
4	優勝杯返還		前 年 度 各 種 目 別 優 勝 者
5	挨　　拶		日 本 バ ド ミ ン ト ン 協 会 会 長　桜内　義雄 日本教職員バドミントン連盟会長　鯨岡　兵輔
6	歓迎の言葉		青 森 県 バ ド ミ ン ト ン 協 会 会 長　清藤　六郎 青 森 市 バ ド ミ ン ト ン 協 会 会 長　和田耕十郎 青森県教職員バドミントン連盟会長　横山　正二
7	競技上の注意		競 技 役 員 長　今井　正男
8	審判上の注意		競技審判部長　龍井　昇治
9	選 手 宣 誓		青 森 県 代 表　由町　弘樹
10	表　　彰		
11	閉 式 通 告	17:45	大会副委員長　佐藤　清志
12	選 手 退 場		

大　会　日　程

期日	会　議	会　場	時　間	内　容
7日(土)	研　修　会	県教育会館	12:30～14:30	古代ロマン『三内丸山の神秘』
	代表者会議	〃	15:00～15:40	日本教職員連盟
	総　会	〃	15:40～16:20	日本教職員連盟役員総会
	開　会　式	〃	16:30～17:30	日本バドミントン協会
	レセプション	〃	18:00～20:00	青森県教職員連盟

レセプション次第

進行　青森県教職員バドミントン連盟

1) 日本バドミントン協会会長あいさつ
2) 日本教職員バドミントン連盟会長あいさつ
3) 青森県バドミントン協会会長あいさつ
4) 青森市バドミントン協会会長あいさつ
5) 乾杯　青森県教職員バドミントン連盟会長
6) 歓談

期日	開館	試合		会　場
		開始時間	競　技　種　目	
8日(日)	8:00	9:00	都道府県対抗団体戦	青森市民体育館(MT・LT) 青森高校体育館(OBT)
9日(月)	8:00	9:00	一般男子複　単 一般女子複	青森市民体育館
			３０歳男子複 ４０歳男子複	青森県総合運動公園体育館
			５０歳男子複 ６０歳男子複 ３０歳女子複	青森高校体育館
10日(火)	8:00	9:00	一般男子単 一般女子単	青森市民体育館
			３０歳男子単 ４０歳男子単	青森県総合運動公園体育館
			５０歳男子単 ６０歳男子単 ３０歳女子単	青森高校体育館
11日(水)	8:00	9:00	単　準々決勝 準決勝　決勝	青森市民体育館

タイムテーブル

大会第２日目　８月８日（日）

コート / 時間	青森市民体育館　主競技場							
	1	2	3	4	5	6	7	8
9：00	MT 1	MT 2	MT 3	MT 4	MT 5	MT 6	MT 7	LT 1
10：30	LT 2	MT 8	MT 9	MT 10	MT 11	MT 12	MT 13	MT 14
12：00	MT 15		LT 3	LT 4	LT 5	LT 6		
13：30	MT 16		MT 17		MT 18		MT 19	
14：30		LT 7				LT 8		
15：30	MT 20				MT 21			
16：30		MT 22				LT 9		

コート / 時間	青森高校第１体育館					
	1	2	3	4	5	6
9：00	OBT 1	OBT 2	OBT 3	OBT 4	OBT 5	OBT 6
11：00	OBT 7	OBT 8		OBT 9	OBT 10	
13：00	OBT 11			OBT 12		
15：00	OBT 13					

略称表示		
ＭＴ；一般男子団体	ＬＳ；一般女子単	50ＭＳ；５０歳男子単
ＬＴ；一般女子団体	ＬＤ；一般女子複	50ＭＤ；５０歳男子複
ＯＢＴ；成壮年男子団体	30ＭＳ；３０歳男子単	60ＭＳ；６０歳男子単
ＭＳ；一般男子単	30ＭＤ；３０歳男子複	60ＭＤ；６０歳男子複
ＭＤ；一般男子複	40ＭＳ；４０歳男子単	30ＬＳ；３０歳女子単
	40ＭＤ；４０歳男子複	30ＬＤ；３０歳女子複

タイムテーブル

大会第３日目　８月９日（月）

コート / 時間	青森市民体育館　主競技場							
	1	2	3	4	5	6	7	8
9：00	MD 1	MD 2	MD 3	MD 4	MD 5	MD 6	MD 7	MD 8
9：40	MD 9	MD 10	MD 11	LD 1	LD 2	LD 3	LD 4	LD 5
10：20	LD 6	LD 7	LD 8	LD 9	MD 12	MD 13	MD 14	MD 15
11：00	MD 16	MD 17	MD 18	MD 19	MD 20	MD 21	MD 22	MD 23
11：40	MD 24	MD 25	MD 26	MD 27	LD 10	LD 11	LD 12	LD 13
12：20	LD 14	LD 15	LD 16	LD 17				
13：00	MD 28	MD 29	MD 30	MD 31	MD 32	MD 33	MD 34	MD 35
13：40	LD 18	LD 19	LD 20	LD 21				
14：20	MD 36	MD 37	MD 38	MD 39				
15：00	LD 22	LD 23		MS 1	MS 2	MS 3	MS 4	MS 5
15：40	MD 40	MD 41		MS 6	MS 7	MS 8	MS 9	MS 10
16：20	LD 24			MS 11	MS 12	MS 13	MS 14	MS 15
17：00	MD 42		MS 16	MS 17	MS 18	MS 19	MS 20	MS 21

BRIDGESTONE

世界初「ハニカム・グラファイト」をシャフトに採用。
新次元のパワーとコントロール性能を持つラケット、誕生。

新素材シャフトが「高反発＆マイルドな打感」を実現した長尺中厚モデル。
女性やプレースメント重視のプレーヤーに最適です。

●新素材「ハニカム・グラファイト」を世界で初めてバドミントン・ラケットのシャフトに採用。“しなやか”で“衝撃吸収性に優れた”新素材シャフトがシャトルにかつてないスピードとパワーを与えます。同時に、コントロール性能も大幅に向上。プレースメント重視のプレースタイルでも、シャトルスピードがアップします。

ハニカム・グラファイト
(Honeycomb Graphite)
NASA のために開発された軽量・高強度の新素材です。全方向に強度を持つハニカム（ハチの巣）構造のカーボン繊維のため、シャフトの弾性・トルク・重量の設計自由度が大幅に向上し、しなやかさを実現します。

SV-HG

エスブイ　エッチジー

SV-HG

XRAHG1　¥15,000 S
（フルラケットケース付）
●サイズ：Z1、Z2、X2
●素材：カーボンコンポジット
（ハニカム・グラファイト使用）
●フェース面積：355cm²
●フェース背幅：12.5mm（最大幅）
●ラケット長：675mm
※生産地：中国

ブリヂストンスポーツ株式会社
商品のお問い合わせはフリーダイヤル 0120-116613

タイムテーブル

大会第３日目　８月９日（月）

コート / 時間	青森県総合運動公園体育館　主競技場								補助競技場		
	1	2	3	4	5	6	7	8	9	10	11
9：00	30MD 1	30MD 2	30MD 3	30MD 4	30MD 5	30MD 6	30MD 7	30MD 8	30MD 9	30MD 10	30MD 11
9：40	30MD 12	30MD 13	30MD 14	30MD 15	30MD 16	30MD 17	30MD 18	30MD 19	30MD 20	30MD 21	40MD 1
10：20	40MD 2	40MD 3	40MD 4	40MD 5	40MD 6	40MD 7	40MD 8	40MD 9	40MD 10	40MD 11	40MD 12
11：00	40MD 13	40MD 14	40MD 15	30MD 22	30MD 23	30MD 24	30MD 25	30MD 26	30MD 27	30MD 28	30MD 29
11：40	30MD 30	30MD 31	30MD 32	30MD 33	30MD 34	30MD 35	30MD 36	30MD 37			
12：20	40MD 16	40MD 17	40MD 18	40MD 19	40MD 20	40MD 21	40MD 22	40MD 23			
13：00	30MD 38	30MD 39	30MD 40	30MD 41	30MD 42	30MD 43	30MD 44	30MD 45			
13：40	40MD 24	40MD 25	40MD 26	40MD 27							
14：20	30MD 46	30MD 47	30MD 48	30MD 49							
15：00	40MD 28	40MD 29									
15：40	30MD 50	30MD 51									
16：20	40MD 30		30MD 52								

コート / 時間	青森高校第１体育館					
	1	2	3	4	5	6
9：00	50MD 1	30LD 1	30LD 2	30LD 3	30LD 4	
10：00	60MD 1	60MD 2	60MD 3	60MD 4	50MD 3	50MD 4
11：00	50MD 2	50MD 5	50MD 6	50MD 7	50MD 8	50MD 9
12：00	60MD 5	60MD 6	30LD 5	30LD 6	30LD 7	30LD 8
13：00	50MD 10	50MD 11	50MD 12	50MD 13		
14：00	60MD 7	30LD 9	30LD 10			
15：00	50MD 14	50MD 15				
16：00	50MD 16			30LD 11		

タイムテーブル

大会第４日目　８月10日（火）

コート / 時間	青森市民体育館　主競技場							
	1	2	3	4	5	6	7	8
9：00	MS 22	MS 23	MS 24	MS 25	MS 26	MS 27	MS 28	MS 29
9：40	MS 30	MS 31	MS 32	MS 33	MS 34	MS 35	MS 36	MS 37
10：20	MS 38	MS 39	MS 40	MS 41	MS 42	MS 43	MS 44	MS 45
11：00	MS 46	MS 47	MS 48	MS 49	MS 50	MS 51	MS 52	MS 53
11：40	LS 1	LS 2	LS 3	LS 4	LS 5	LS 6	LS 7	LS 8
12：20	LS 9	LS 10	LS 11	LS 12	LS 13	LS 14	LS 15	LS 16
13：00	LS 17	MS 54	MS 55	MS 56	MS 57	MS 58	MS 59	MS 60
13：40	MS 61	MS 62	MS 63	MS 64	MS 65	MS 66	MS 67	MS 68
15：20	MS 69	LS 18	LS 19	LS 20	LS 21	LS 22	LS 23	LS 24
16：00	LS 25	LS 26	LS 27	LS 28	LS 29	LS 30	LS 31	LS 32
16：40	LS 33	MS 70	MS 71	MS 72	MS 73	MS 74	MS 75	MS 76
17：20	MS 77	LS 34	LS 35	LS 36	LS 37	LS 38	LS 39	LS 40
18：00	LS 41							

タイムテーブル

大会第４日目　８月10日（火）

コート / 時間	青森県総合運動公園体育館　主競技場								補助競技場		
	1	2	3	4	5	6	7	8	9	10	11
9：00	30MS 1	30MS 2	30MS 3	30MS 4	30MS 5	30MS 6	30MS 7	30MS 8	30MS 9	30MS 10	30MS 11
9：40	30MS 12	30MS 13	30MS 14	30MS 15	30MS 16	30MS 17	30MS 18	30MS 19	30MS 20	30MS 21	30MS 22
10：20	30MS 23	40MS 1	40MS 2	40MS 3	40MS 4	40MS 5	40MS 6	40MS 7	40MS 8	40MS 9	40MS 10
11：00	40MS 11	40MS 12	40MS 13	40MS 14	30MS 24	30MS 25	30MS 26	30MS 27	30MS 28	30MS 29	30MS 30
11：40	30MS 31	30MS 32	30MS 33	30MS 34	30MS 35	30MS 36	30MS 37	30MS 38	30MS 39	30MS 40	30MS 41
12：20	30MS 42	30MS 43	30MS 44	30MS 45	30MS 46	30MS 47	30MS 48	30MS 49	30MS 50	30MS 51	30MS 52
13：00	30MS 53	30MS 54	30MS 55	40MS 15	40MS 16	40MS 17	40MS 18	40MS 19	40MS 20	40MS 21	40MS 22
13：40	40MS 23	40MS 24	40MS 25	40MS 26	40MS 27	40MS 28	40MS 29	40MS 30			
14：20	30MS 56	30MS 57	30MS 58	30MS 59	30MS 60	30MS 61	30MS 62	30MS 63			
15：00	30MS 64	30MS 65	30MS 66	30MS 67	30MS 68	30MS 69	30MS 70	30MS 71			
15：40	40MS 31	40MS 32	40MS 33	40MS 34	40MS 35	40MS 36	40MS 37	40MS 38			
16：20	30MS 72	30MS 73	30MS 74	30MS 75	30MS 76	30MS 77	30MS 78	30MS 79			
17：00	40MS 39	40MS 40	40MS 41	40MS 42							

コート / 時間	青森高校第１体育館					
	1	2	3	4	5	6
9：00	50MS 1	50MS 2	50MS 3	50MS 4	50MS 5	50MS 6
9：40	50MS 7	50MS 8	50MS 9	60MS 1	60MS 2	30LS 1
10：20	30LS 2	50MS 10	50MS 11	50MS 12	50MS 13	50MS 14
11：00	50MS 15	50MS 16	50MS 17	60MS 3	60MS 4	60MS 5
11：40	60MS 6	30LS 3	30LS 4	30LS 5	30LS 6	30LS 7
12：20	30LS 8	30LS 9	30LS 10	50MS 18	50MS 19	50MS 20
13：00	50MS 21	60MS 7	60MS 8			
14：00	60MS 9		30LS 11	30LS 12	30LS 13	30LS 14

ROOTS GAVUN

ルーツを狙え。

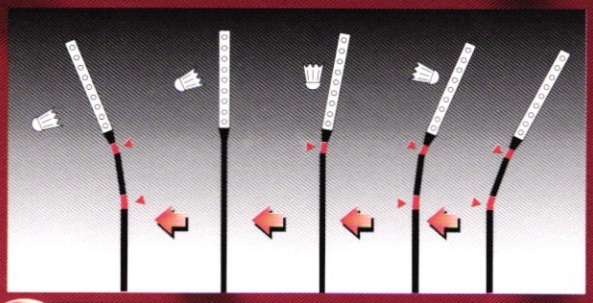

パワーを最大限に引き出す
世界初！ガブンシャフト搭載

ダブルでしなる「ガブンシャフト」を搭載。そのスナップ効果により、シャトルに伝えるパワーが従来より格段とアップ。またボディもレギュラーと10mmロングの2タイプをラインナップ。その威力はプレイヤーに、新たなチカラをもたらします。

高テンションの張りを可能にする、
30ポンド対応の高耐久フレーム

特殊カーボンを使用し、独自の特殊製法により、ゴーセンが追究している30ポンド対応可能な高耐久ラケットを実現しました。

※30ポンド対応は当社マシンAM-100を使用の場合です。

品　番	剛性／全長	グリップサイズ	カラー	対象プレイヤー
BR-3000SR	硬　め／レギュラー	3U4・3U5・2U4	グリーン	ハードヒッター
BR-3000SL	硬　め／ロング	3U4・3U5・2U4	ブルー	ハードヒッター
BR-3000RR	柔かめ／レギュラー	3U4・3U5・2U5	レッド	一般～選手
BR-3000RL	柔かめ／ロング	3U4・3U5・2U5	パープル	一般～選手

■ルーツ［ガブン］BR-3000　¥18,000（税別：フレーム価格）

●カバー／別売（AC122¥2,000円・税別）●素材／ハイモジュラスカーボン
●推奨テンション／22～26ポンド（当社マシンAM-100を使用の場合）

「ROOTS」のガブンシャフトの威力を高めるルーツガット。

上級プレイヤーが求める
驚異の反発力、
ソフトフィーリング、
さらに高耐久性を
実現しました。

■ルーツ B505 ¥1,300

●ゲージ／0.68mm●長さ／10m●カラー／ホワイト
●素材/高弾性特殊ナイロンマルチフィラメント、ハイブリッド樹脂、超強力モノフィラメント、高密度プレイディング構造

発売以来、大反響のルーツに
待望の第2弾登場。 New!

ルーツ本来の性能を損なわず、コストパフォーマンスを実現。
上級プレイヤーを目指すあなたのために今、ゴーセンから。

グリーン　レッド　パープル　ブルー

GOSEN®
株式会社ゴーセン
〈本社〉〒540-0038 大阪市中央区内淡路町3-1-17 TEL.(06)6942-5871(代)
●東京 TEL.(03)3862-6576(代) ●福岡TEL.(092)712-5247(代)
●金沢 TEL.(076)291-0223(代)

ゴーセンは世界で唯一IBF（国際バドミントン連盟）の公認を受けているガットメーカーです。

IBF Development Partner 国際バドミントン連盟公認　PBSI インドネシアバドミントン協会公認　マレーシアバドミントン協会公認

タイムテーブル

大会第５日目　８月11日（水）

コート / 時間	青森市民体育館　主競技場							
	1	2	3	4	5	6	7	8
9：00	ＭＳ 78	ＭＳ 79	ＭＳ 80	ＭＳ 81	30ＭＳ 80	30ＭＳ 81	30ＭＳ 82	30ＭＳ 83
9：40	ＬＳ 42	ＬＳ 43	ＬＳ 44	ＬＳ 45	40ＭＳ 43	40ＭＳ 44	50ＭＳ 22	50ＭＳ 23
10：20	ＭＳ 82	ＭＳ 83	30ＬＳ 15	30ＬＳ 16	30ＭＳ 84	30ＭＳ 85		
11：00	ＬＳ 46	ＬＳ 47			40ＭＳ 45	50ＭＳ 24		
11：40	ＭＳ 84	ＬＳ 48			30ＭＳ 86			

印刷の事なら

いずみ印刷

☎ 81−7616

☎ 42−4572

一般男子団体（ＭＴ）

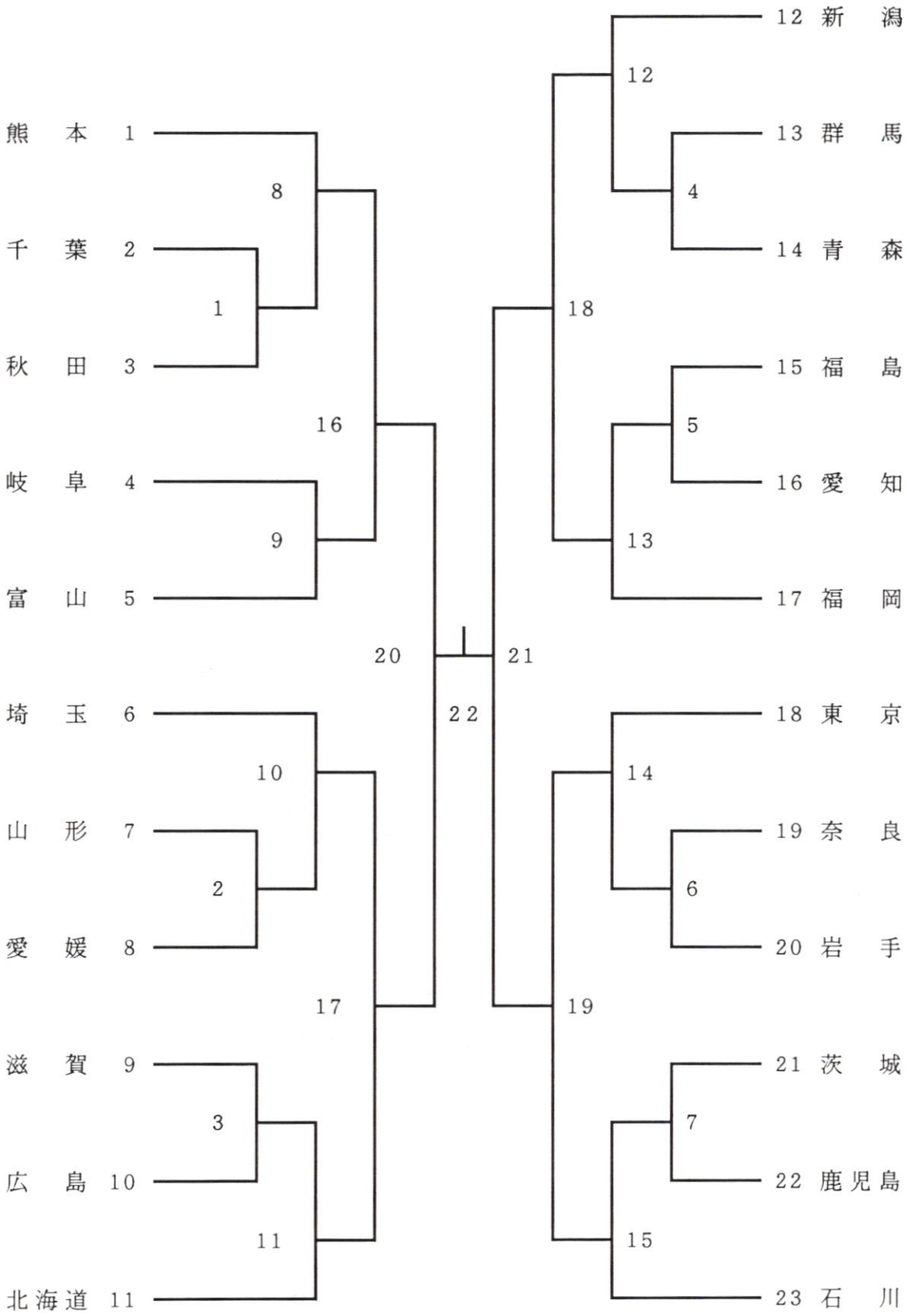
熊　本　1
千　葉　2
秋　田　3
岐　阜　4
富　山　5
埼　玉　6
山　形　7
愛　媛　8
滋　賀　9
広　島　10
北海道　11
12　新　潟
13　群　馬
14　青　森
15　福　島
16　愛　知
17　福　岡
18　東　京
19　奈　良
20　岩　手
21　茨　城
22　鹿児島
23　石　川
8
1
16
9
12
4
18
5
13
20
21
22
10
2
17
14
6
19
3
11
7
15

成壮年男子団体（ＯＢＴ）

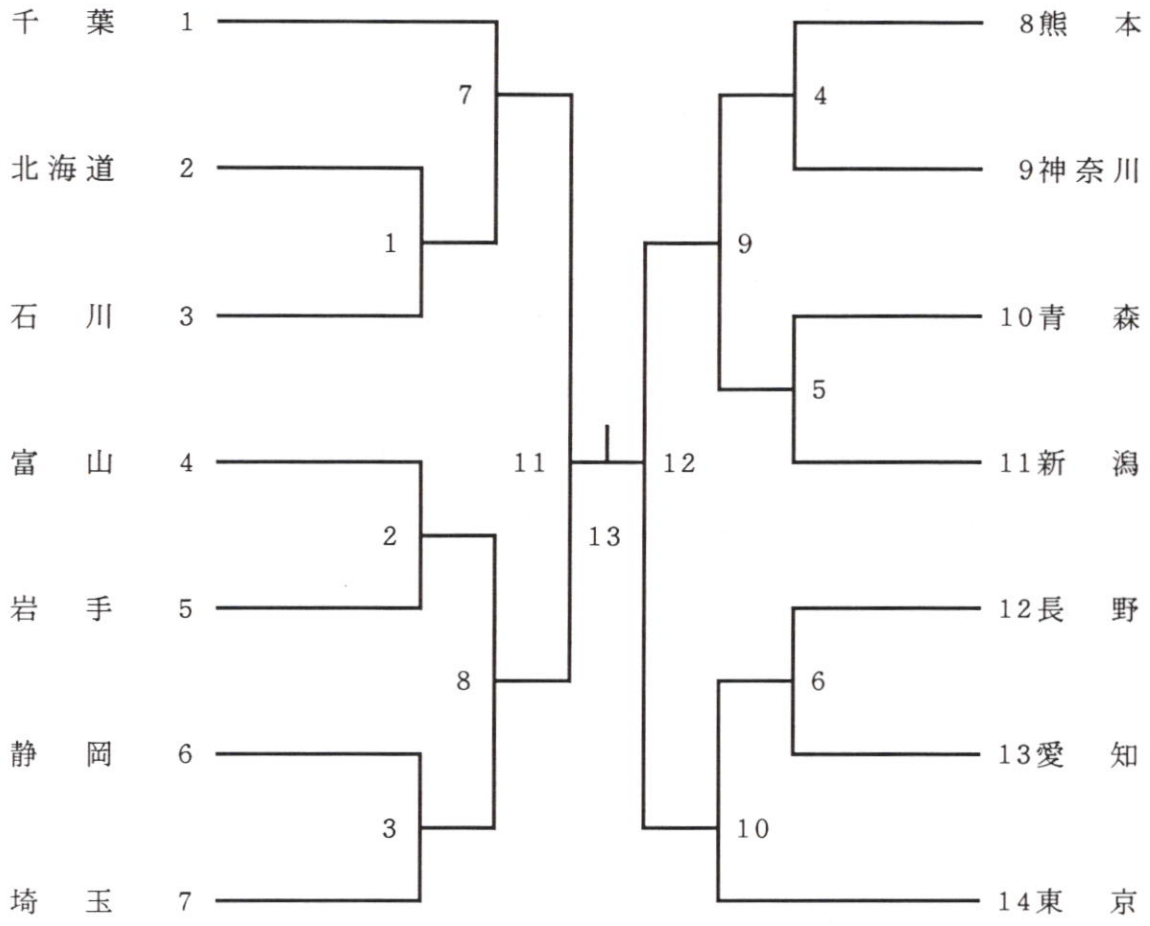
千　葉　1
北海道　2
石　川　3
富　山　4
岩　手　5
静　岡　6
埼　玉　7
8熊　本
9神奈川
10青　森
11新　潟
12長　野
13愛　知
14東　京
1
2
3
4
5
6
7
8
9
10
11
12
13

一般女子団体（ＬＴ）

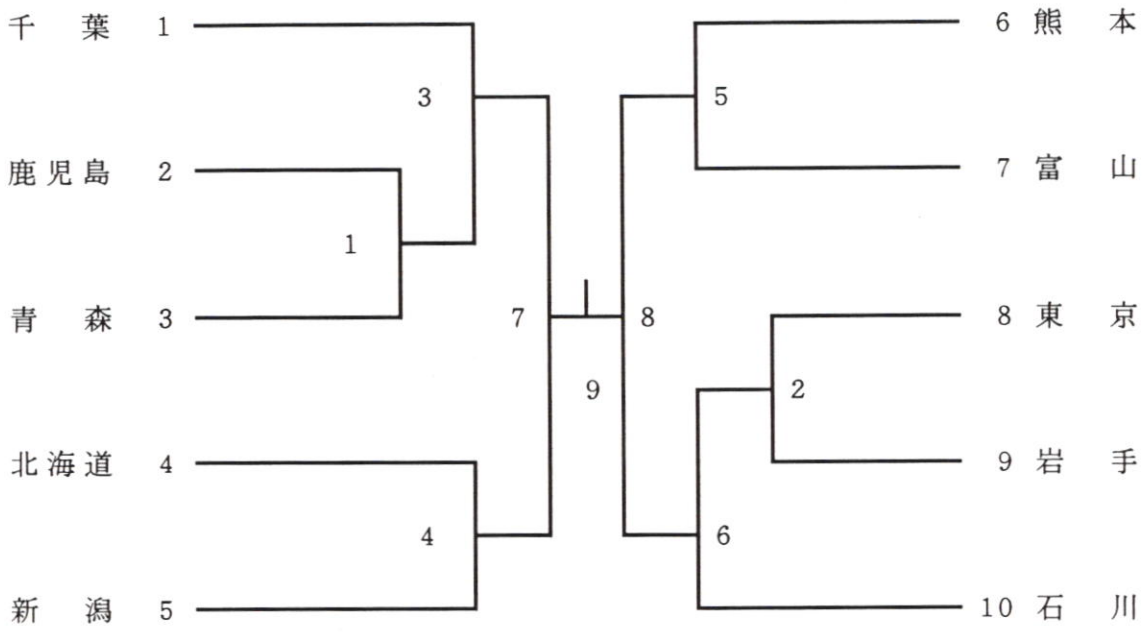

一般男子単（ＭＳ）その１

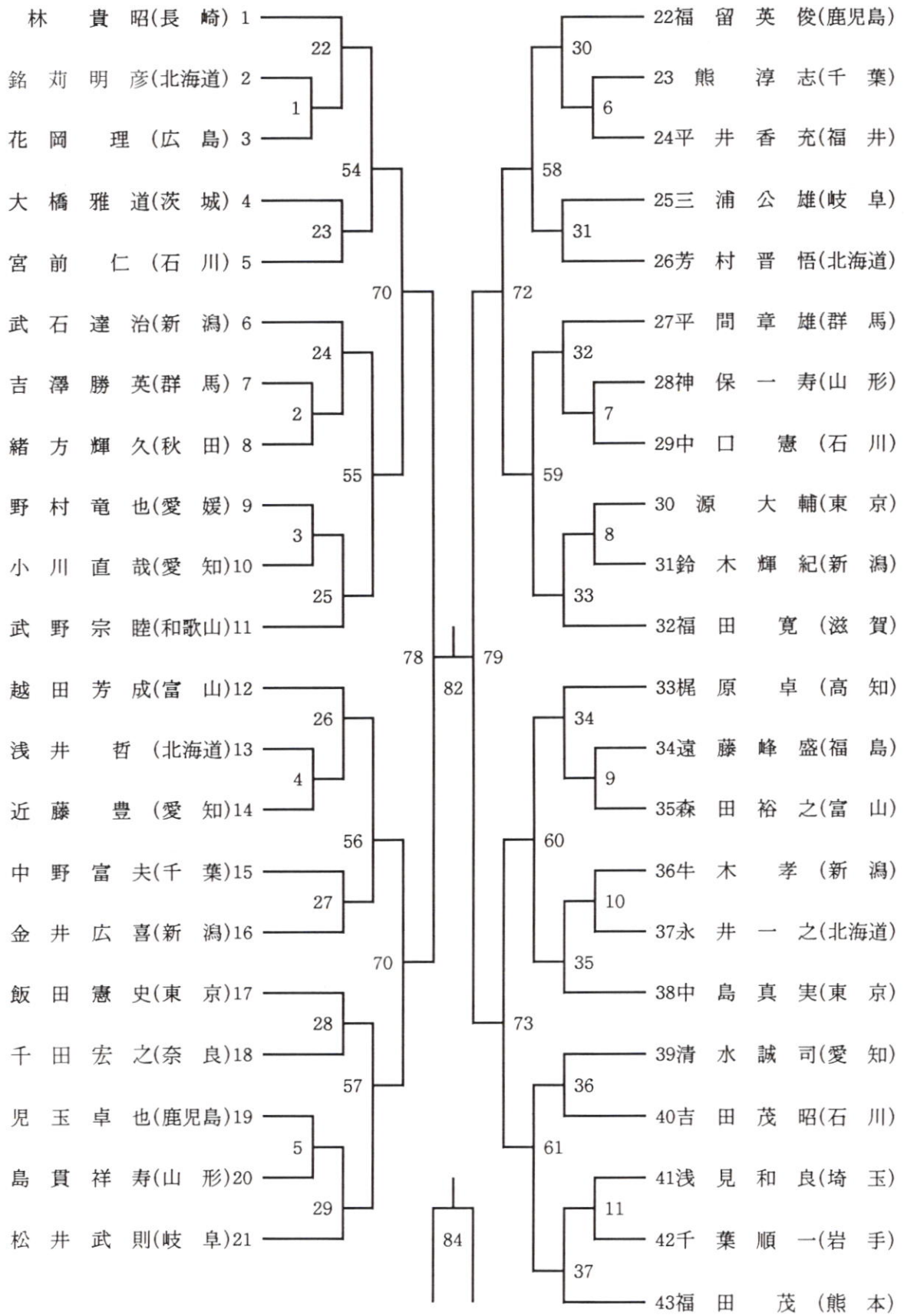
林　貴昭(長崎) 1
銘苅明彦(北海道) 2
花岡　理(広島) 3
大橋雅道(茨城) 4
宮前　仁(石川) 5
武石達治(新潟) 6
吉澤勝英(群馬) 7
緒方輝久(秋田) 8
野村竜也(愛媛) 9
小川直哉(愛知)10
武野宗睦(和歌山)11
越田芳成(富山)12
浅井　哲(北海道)13
近藤　豊(愛知)14
中野富夫(千葉)15
金井広喜(新潟)16
飯田憲史(東京)17
千田宏之(奈良)18
児玉卓也(鹿児島)19
島貫祥寿(山形)20
松井武則(岐阜)21
22福留英俊(鹿児島)
23熊　淳志(千葉)
24平井香充(福井)
25三浦公雄(岐阜)
26芳村晋悟(北海道)
27平間章雄(群馬)
28神保一寿(山形)
29中口　憲(石川)
30源　大輔(東京)
31鈴木輝紀(新潟)
32福田　寛(滋賀)
33梶原　卓(高知)
34遠藤峰盛(福島)
35森田裕之(富山)
36牛木　孝(新潟)
37永井一之(北海道)
38中島真実(東京)
39清水誠司(愛知)
40吉田茂昭(石川)
41浅見和良(埼玉)
42千葉順一(岩手)
43福田　茂(熊本)
1
22
23
54
2
24
25
55
3
26
27
56
4
28
29
57
5
30
31
58
6
32
33
59
7
34
35
60
8
36
37
61
9
10
11
70
72
78
79
82
84
73

一般男子単（ＭＳ）その２

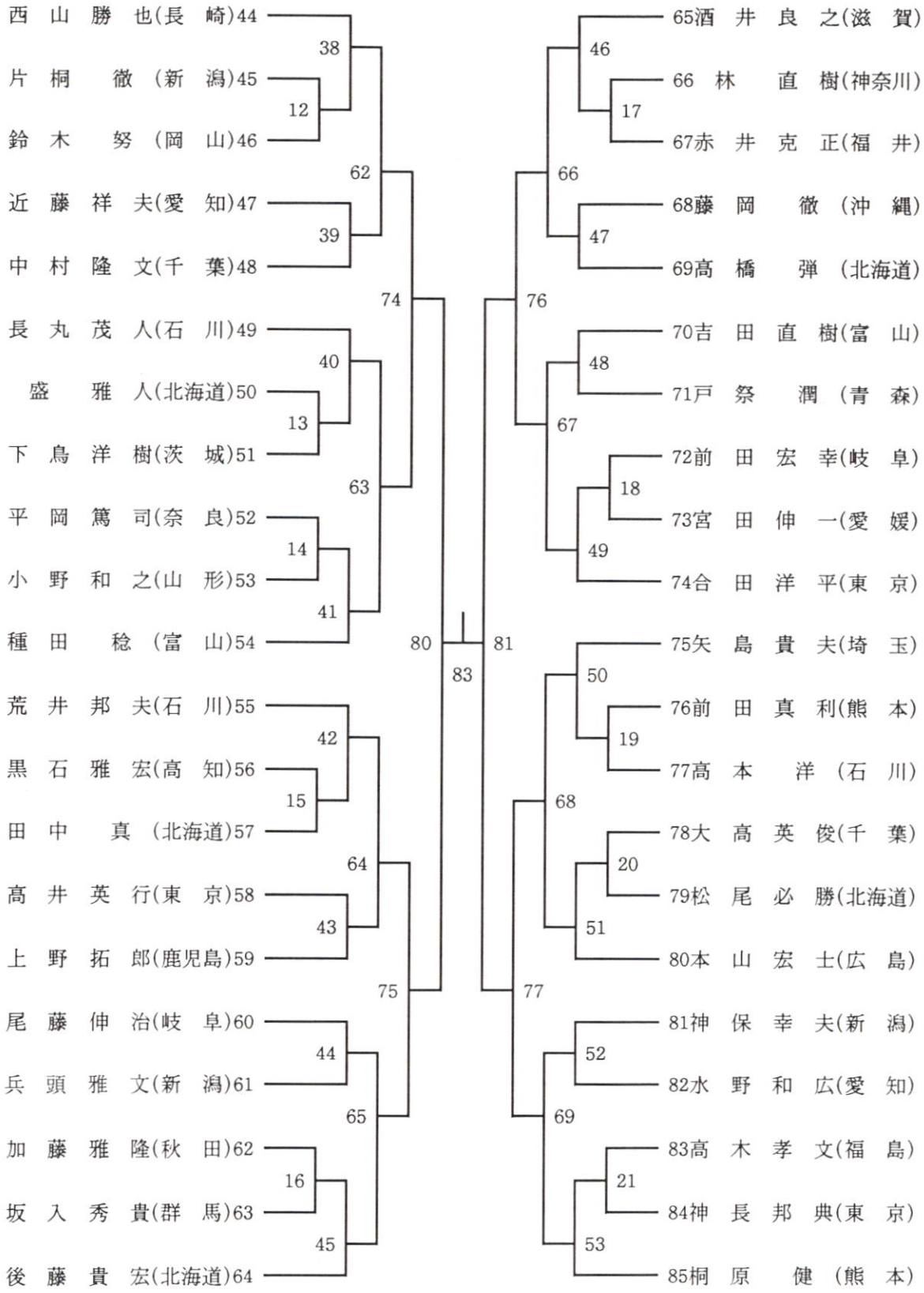
西山勝也(長崎)44
片桐徹(新潟)45
鈴木努(岡山)46
近藤祥夫(愛知)47
中村隆文(千葉)48
長丸茂人(石川)49
盛雅人(北海道)50
下鳥洋樹(茨城)51
平岡篤司(奈良)52
小野和之(山形)53
種田稔(富山)54
荒井邦夫(石川)55
黒石雅宏(高知)56
田中真(北海道)57
高井英行(東京)58
上野拓郎(鹿児島)59
尾藤伸治(岐阜)60
兵頭雅文(新潟)61
加藤雅隆(秋田)62
坂入秀貴(群馬)63
後藤貴宏(北海道)64
65酒井良之(滋賀)
66林直樹(神奈川)
67赤井克正(福井)
68藤岡徹(沖縄)
69高橋弾(北海道)
70吉田直樹(富山)
71戸祭潤(青森)
72前田宏幸(岐阜)
73宮田伸一(愛媛)
74合田洋平(東京)
75矢島貴夫(埼玉)
76前田真利(熊本)
77高本洋(石川)
78大高英俊(千葉)
79松尾必勝(北海道)
80本山宏士(広島)
81神保幸夫(新潟)
82水野和広(愛知)
83高木孝文(福島)
84神長邦典(東京)
85桐原健(熊本)
38
12
62
39
74
40
13
63
14
41
80
42
15
64
43
75
44
65
16
45
83
46
17
66
47
76
48
67
18
49
81
50
19
68
20
51
77
52
69
21
53

一般男子複（ＭＤ）

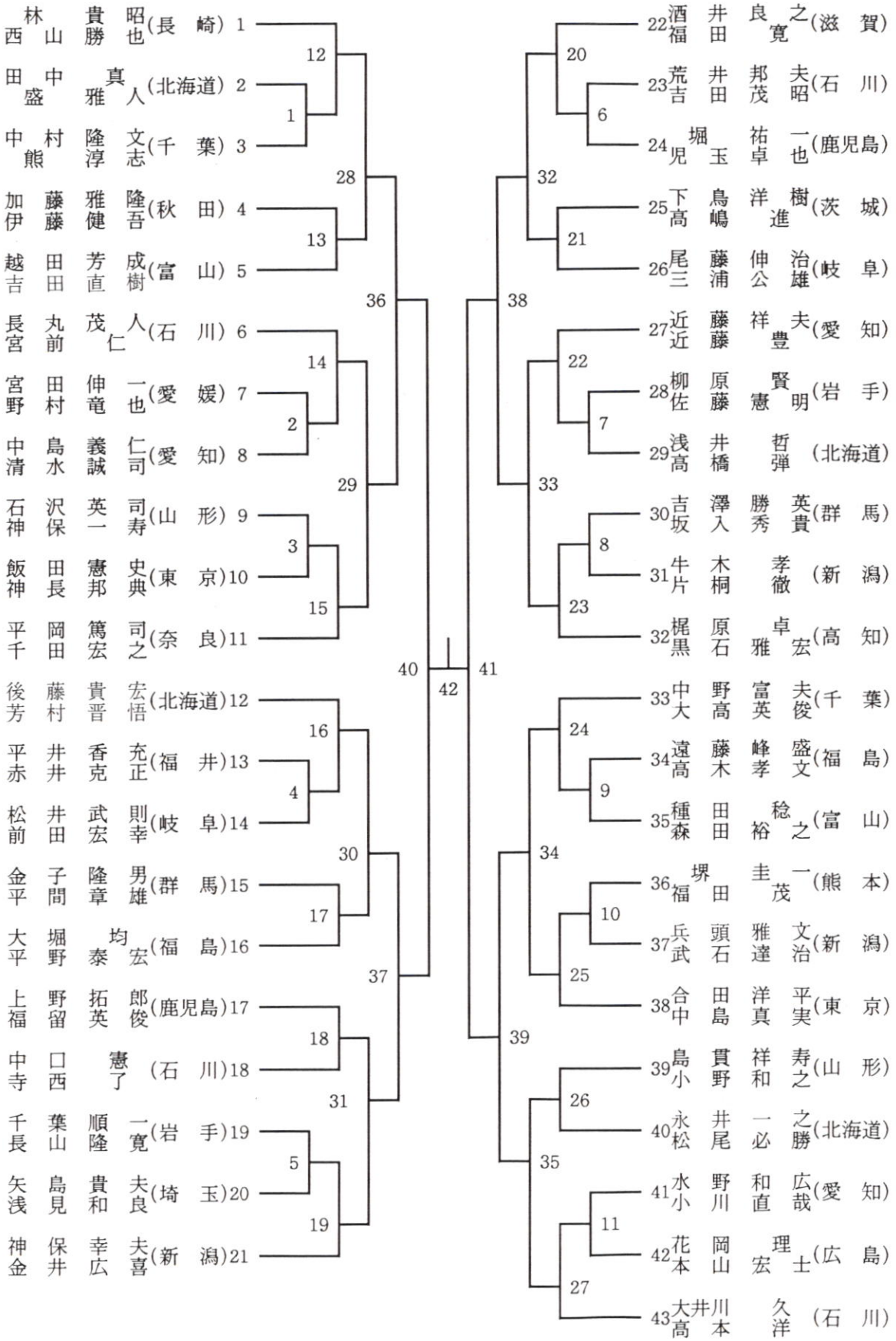
林 貴昭 (長 崎) 1
西山 勝也
田中 真人 (北海道) 2
盛 雅
中村 隆文 (千 葉) 3
熊 淳志
加藤 雅隆 (秋 田) 4
伊藤 健吾
越田 芳成 (富 山) 5
吉田 直樹
長丸 茂人 (石 川) 6
宮前 仁
宮田 伸一 (愛 媛) 7
野村 竜也
中島 義仁 (愛 知) 8
清水 誠司
石沢 英司 (山 形) 9
神保 一寿
飯田 憲史 (東 京)10
神長 邦典
平岡 篤司 (奈 良)11
千田 宏之
後藤 貴宏 (北海道)12
芳村 晋悟
平井 香充 (福 井)13
赤井 克正
松井 武則 (岐 阜)14
前田 宏幸
金子 隆男 (群 馬)15
平間 章雄
大堀 均 (福 島)16
平野 泰宏
上野 拓郎 (鹿児島)17
福留 英俊
中口 憲 (石 川)18
寺西 了
千葉 順一 (岩 手)19
長山 隆寛
矢島 貴夫 (埼 玉)20
浅見 和良
神保 幸夫 (新 潟)21
金井 広喜
酒井 良之 (滋 賀)22
福田 寛
荒井 邦夫 (石 川)23
吉田 茂昭
堀 祐一 (鹿児島)24
児玉 卓也
下鳥 洋樹 (茨 城)25
高嶋 進
尾藤 伸治 (岐 阜)26
三浦 公雄
近藤 祥夫 (愛 知)27
近藤 豊
柳原 賢 (岩 手)28
佐藤 憲明
浅井 哲 (北海道)29
高橋 弾
吉澤 勝英 (群 馬)30
坂入 秀貴
牛木 孝 (新 潟)31
片桐 徹
梶原 卓 (高 知)32
黒石 雅宏
中野 富夫 (千 葉)33
大高 英俊
遠藤 峰盛 (福 島)34
高木 孝文
種田 稔 (富 山)35
森田 裕之
堺 圭一 (熊 本)36
福田 茂
兵頭 雅文 (新 潟)37
武石 達治
合田 洋平 (東 京)38
中島 真実
島貫 祥寿 (山 形)39
小野 和之
永井 一之 (北海道)40
松尾 必勝
水野 和広 (愛 知)41
小川 直哉
花岡 理 (広 島)42
本山 宏士
大井川 久 (石 川)43
高本 洋
1
2
3
4
5
6
7
8
9
10
11
12
13
14
15
16
17
18
19
20
21
22
23
24
25
26
27
28
29
30
31
32
33
34
35
36
37
38
39
40
41
42

一般女子単（ＬＳ）

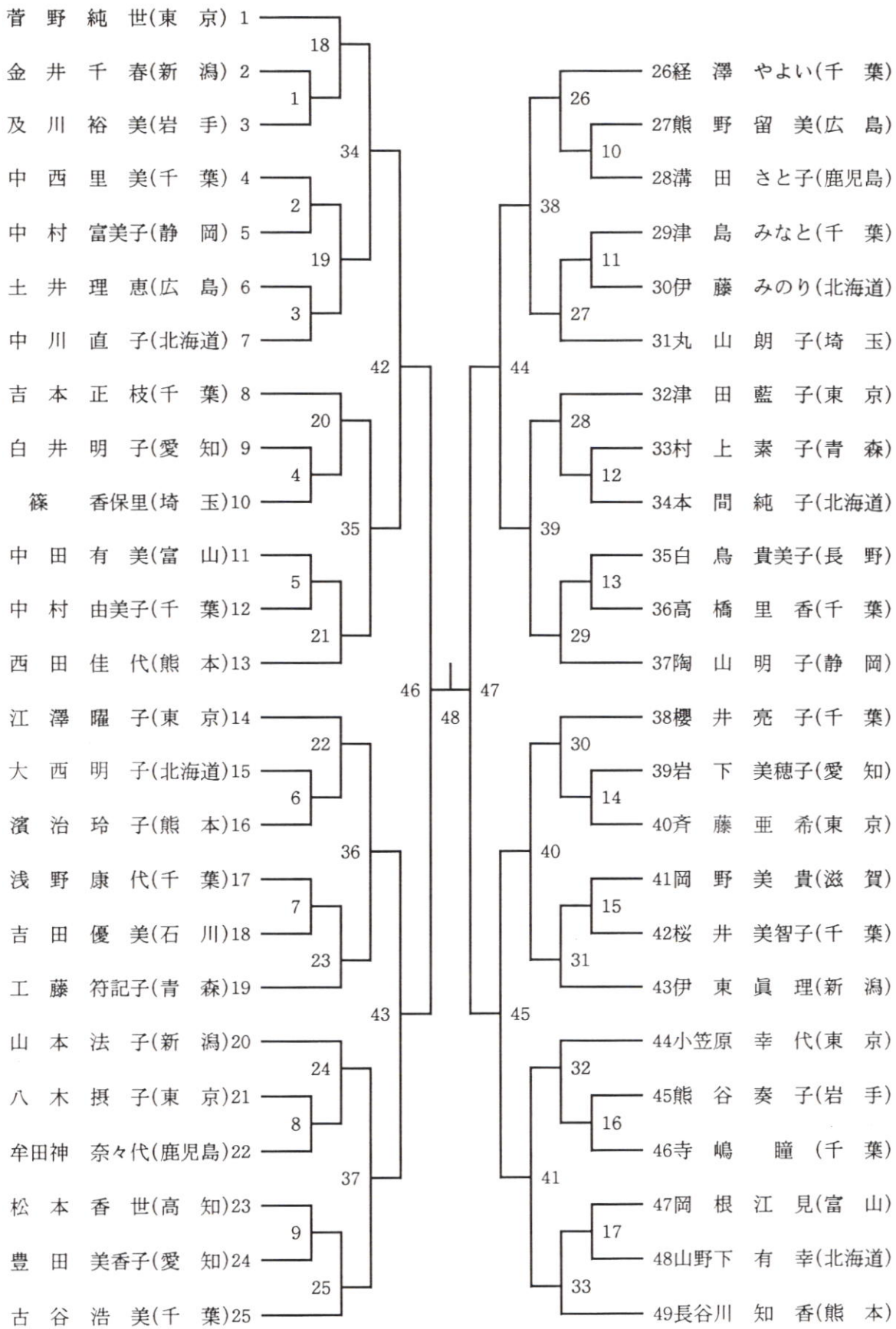
菅野純世(東京) 1
金井千春(新潟) 2
及川裕美(岩手) 3
中西里美(千葉) 4
中村富美子(静岡) 5
土井理恵(広島) 6
中川直子(北海道) 7
吉本正枝(千葉) 8
白井明子(愛知) 9
篠香保里(埼玉)10
中田有美(富山)11
中村由美子(千葉)12
西田佳代(熊本)13
江澤曜子(東京)14
大西明子(北海道)15
濱治玲子(熊本)16
浅野康代(千葉)17
吉田優美(石川)18
工藤符記子(青森)19
山本法子(新潟)20
八木摂子(東京)21
牟田神奈々代(鹿児島)22
松本香世(高知)23
豊田美香子(愛知)24
古谷浩美(千葉)25
26経澤やよい(千葉)
27熊野留美(広島)
28溝田さと子(鹿児島)
29津島みなと(千葉)
30伊藤みのり(北海道)
31丸山朗子(埼玉)
32津田藍子(東京)
33村上素子(青森)
34本間純子(北海道)
35白鳥貴美子(長野)
36高橋里香(千葉)
37陶山明子(静岡)
38櫻井亮子(千葉)
39岩下美穂子(愛知)
40斉藤亜希(東京)
41岡野美貴(滋賀)
42桜井美智子(千葉)
43伊東眞理(新潟)
44小笠原幸代(東京)
45熊谷奏子(岩手)
46寺嶋瞳(千葉)
47岡根江見(富山)
48山野下有幸(北海道)
49長谷川知香(熊本)
1
2
3
4
5
6
7
8
9
10
11
12
13
14
15
16
17
18
19
20
21
22
23
24
25
26
27
28
29
30
31
32
33
34
35
36
37
38
39
40
41
42
43
44
45
46
47
48

一般女子複（ＬＤ）

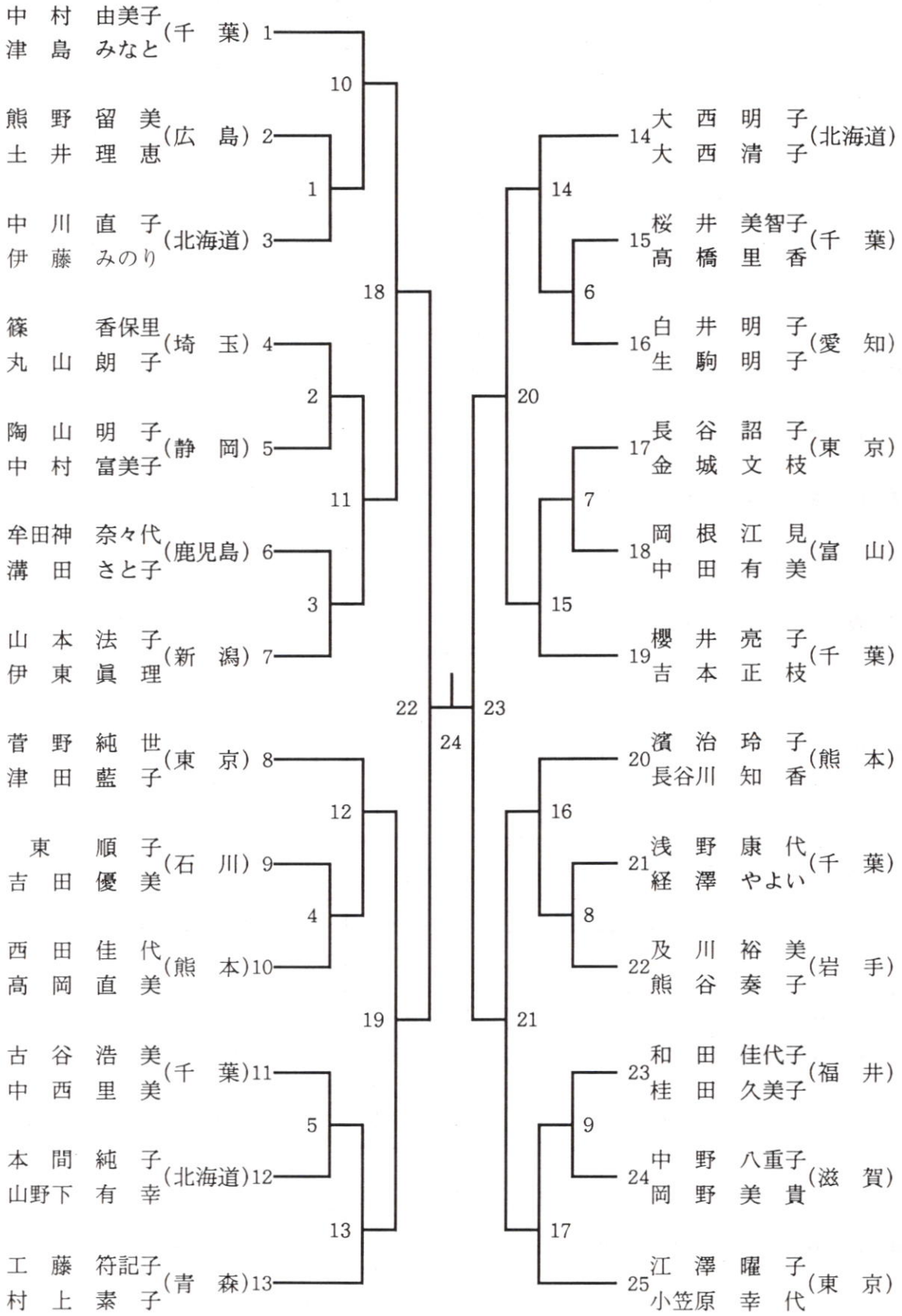
中村 由美子
津島 みなと
(千 葉) 1
10
熊野 留美
土井 理恵
(広 島) 2
1
中川 直子
伊藤 みのり
(北海道) 3
18
篠 香保里
丸山 朗子
(埼 玉) 4
2
陶山 明子
中村 富美子
(静 岡) 5
11
牟田神 奈々代
溝田 さと子
(鹿児島) 6
3
山本 法子
伊東 眞理
(新 潟) 7
22
24
23
菅野 純世
津田 藍子
(東 京) 8
12
東 順子
吉田 優美
(石 川) 9
4
西田 佳代
高岡 直美
(熊 本) 10
19
古谷 浩美
中西 里美
(千 葉) 11
5
本間 純子
山野下 有幸
(北海道) 12
13
工藤 符記子
村上 素子
(青 森) 13
大西 明子
大西 清子
14 (北海道)
14
桜井 美智子
高橋 里香
15 (千 葉)
6
白井 明子
生駒 明子
16 (愛 知)
20
長谷 詔子
金城 文枝
17 (東 京)
7
岡根 江見
中田 有美
18 (富 山)
15
櫻井 亮子
吉本 正枝
19 (千 葉)
濱治 玲子
長谷川 知香
20 (熊 本)
16
浅野 康代
経澤 やよい
21 (千 葉)
8
及川 裕美
熊谷 奏子
22 (岩 手)
21
和田 佳代子
桂田 久美子
23 (福 井)
9
中野 八重子
岡野 美貴
24 (滋 賀)
17
江澤 曜子
小笠原 幸代
25 (東 京)

３０歳男子単（３０ＭＳ）その１

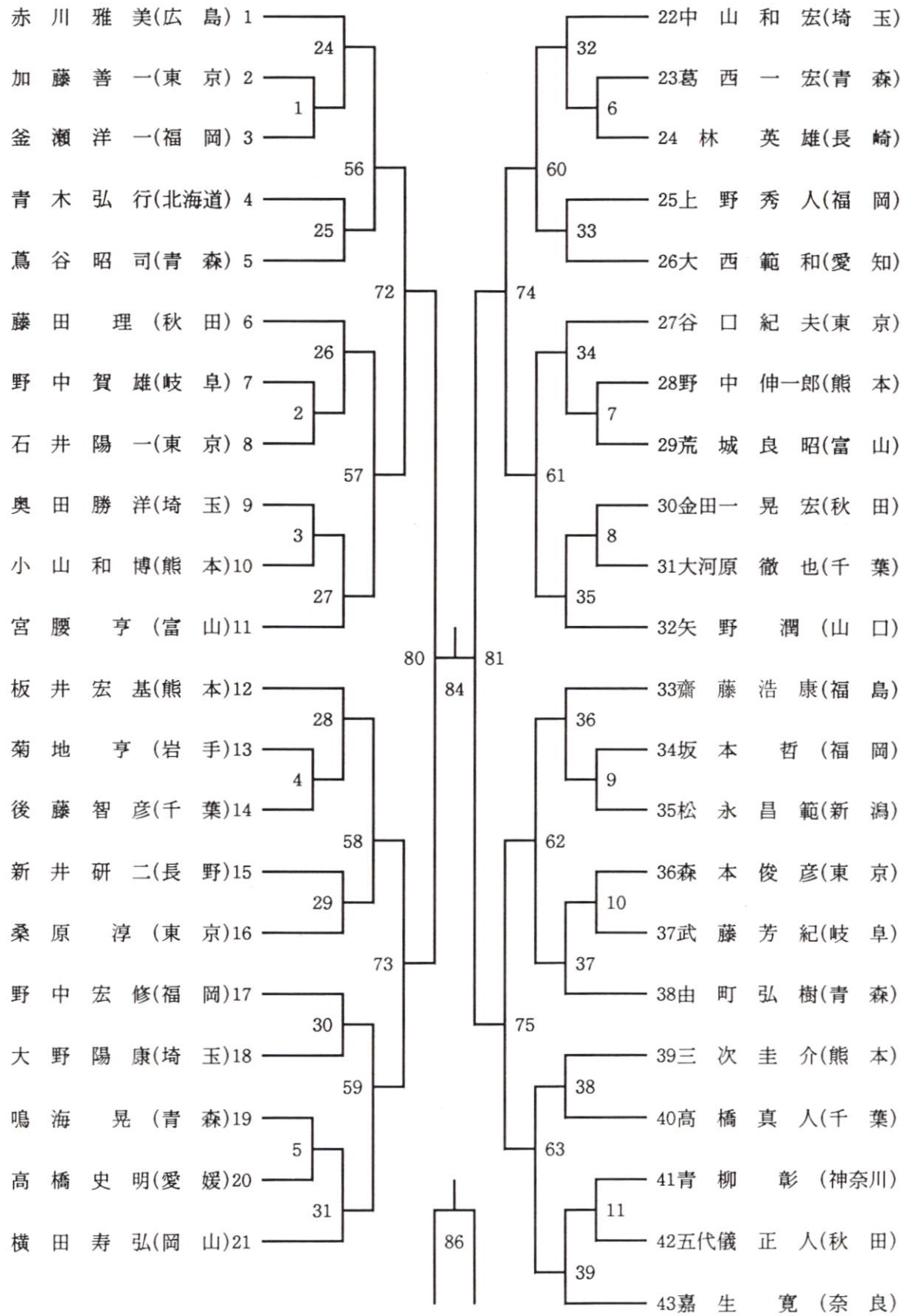

３０歳男子単（３０ＭＳ）その２

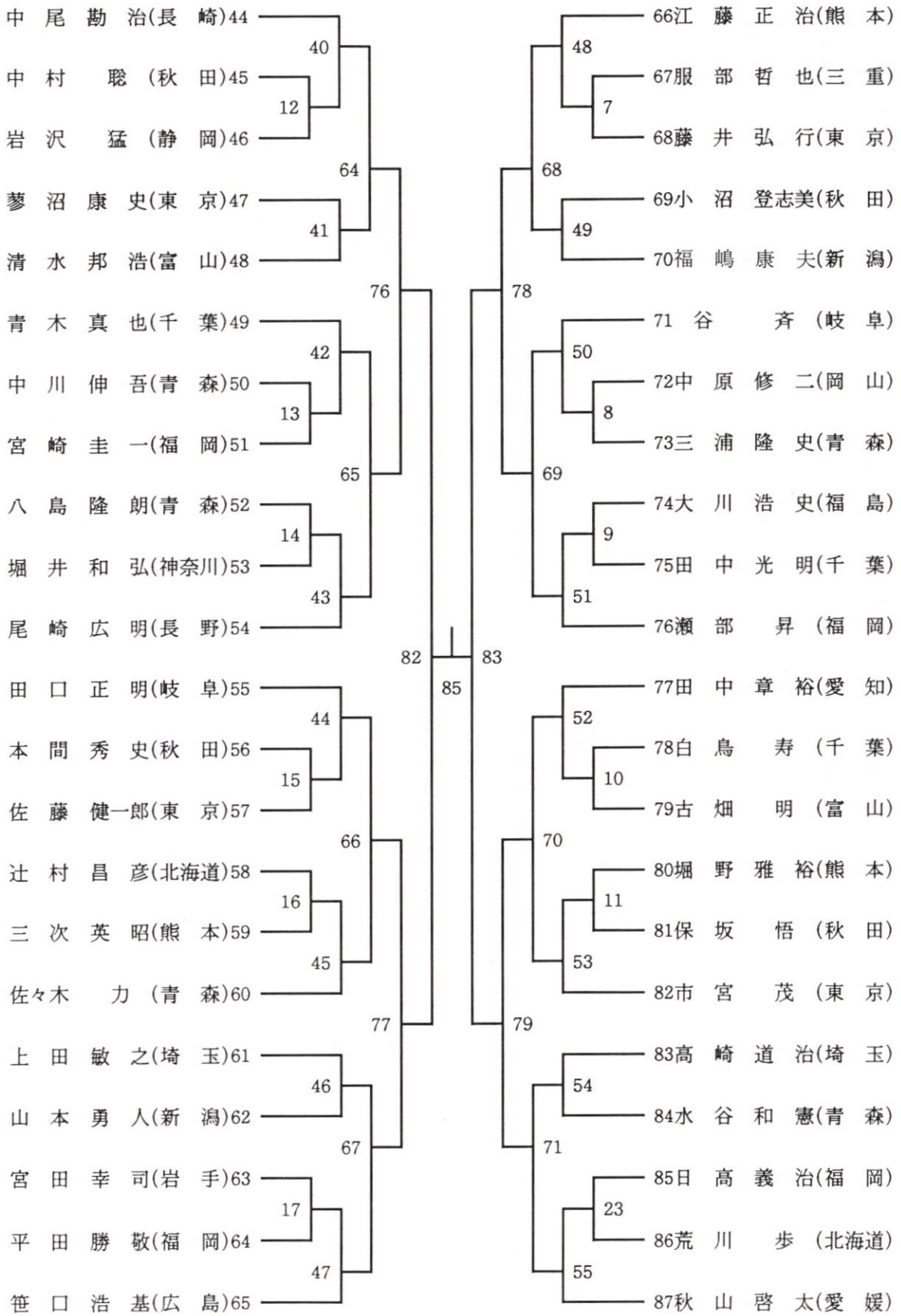

３０歳男子複（３０ＭＤ）

1. 江藤正治・三次圭介（熊本）
2. 馳川芳男・加藤善一（東京）
3. 齋藤浩康・佐藤健一（福島）
4. 古畑明・荒城良昭（富山）
5. 水谷和憲・小野真実（青森）
6. 高橋真人・田中光明（千葉）
7. 田口正明・野中賀雄（岐阜）
8. 安部満・菊地亨（岩手）
9. 坂本哲・平田勝敬（福岡）
10. 石井陽一・蓼沼康史（東京）
11. 加藤啓二・荒川歩（北海道）
12. 長谷川孝治・泉谷義道（青森）
13. 秋山啓太・高橋史明（愛媛）
14. 中山和宏・高崎道治（埼玉）
15. 中尾勘治・林英雄（長崎）
16. 長内悟・葛西一宏（青森）
17. 青木真也・後藤智彦（千葉）
18. 小山真樹・福嶋康夫（新潟）
19. 岩沢猛・高嶋政和（静岡）
20. 田島友明・田辺豊（東京）
21. 佐々木力・由町弘樹（青森）
22. 上野秀人・宮崎圭一（福岡）
23. 鶴見和彦・石場隆雄（神奈川）
24. 金田一晃宏・中村聡（秋田）
25. 松永昌範・山本勇人（新潟）
26. 市宮茂・鈴木邦夫（東京）
27. 赤川雅美・笹口浩基（広島）
28. 三次英昭・野中伸一郎（熊本）
29. 尾崎広明・新井研二（長野）
30. 藤田安紀・安田均（青森）
31. 佐藤健一郎・谷口紀夫（東京）
32. 横田寿弘・中原修二（岡山）
33. 辻村昌彦・青木弘行（北海道）
34. 上田敏之・鈴木守（埼玉）
35. 瀬部昇・野中宏修（福岡）
36. 藤田理・小沼登志美（秋田）
37. 桑原淳・野口俊美（東京）
38. 蔦谷昭司・三浦隆史（青森）
39. 武藤芳紀・谷斉（岐阜）
40. 飯田武司・白鳥寿（千葉）
41. 宮腰亨・清水邦浩（富山）
42. 新井山浩之・箱石健（岩手）
43. 青柳彰・堀井和弘（神奈川）
44. 本間秀史・五代儀正人（秋田）
45. 小山和博・堀野雅裕（熊本）
46. 奥田勝洋・大野陽康（埼玉）
47. 井村仁美・大西範和（愛知）
48. 吉田薫・大川浩史（福島）
49. 藤井弘行・鈴木豊（東京）
50. 小野勇一・八島隆朗（青森）
51. 大河原徹也・森俊樹（千葉）
52. 釜瀬洋一・日高義治（福岡）
53. 疋田博之・嘉生寛（奈良）

４０歳男子単（４０ＭＳ）

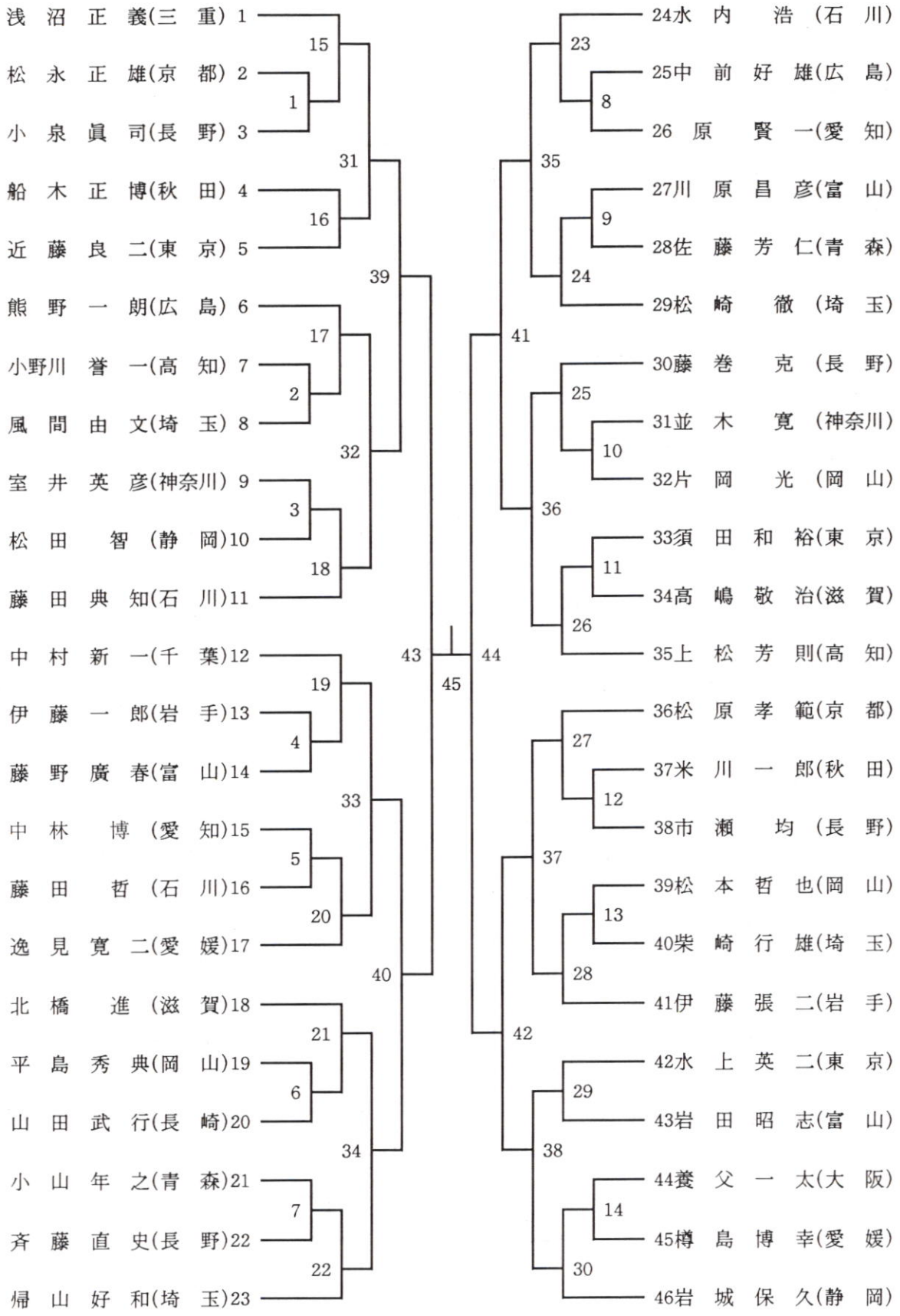
浅沼正義(三重) 1
松永正雄(京都) 2
小泉眞司(長野) 3
船木正博(秋田) 4
近藤良二(東京) 5
熊野一朗(広島) 6
小野川誉一(高知) 7
風間由文(埼玉) 8
室井英彦(神奈川) 9
松田智(静岡)10
藤田典知(石川)11
中村新一(千葉)12
伊藤一郎(岩手)13
藤野廣春(富山)14
中林博(愛知)15
藤田哲(石川)16
逸見寛二(愛媛)17
北橋進(滋賀)18
平島秀典(岡山)19
山田武行(長崎)20
小山年之(青森)21
斉藤直史(長野)22
帰山好和(埼玉)23
24水内浩(石川)
25中前好雄(広島)
26原賢一(愛知)
27川原昌彦(富山)
28佐藤芳仁(青森)
29松崎徹(埼玉)
30藤巻克(長野)
31並木寛(神奈川)
32片岡光(岡山)
33須田和裕(東京)
34高嶋敬治(滋賀)
35上松芳則(高知)
36松原孝範(京都)
37米川一郎(秋田)
38市瀬均(長野)
39松本哲也(岡山)
40柴崎行雄(埼玉)
41伊藤張二(岩手)
42水上英二(東京)
43岩田昭志(富山)
44養父一太(大阪)
45樽島博幸(愛媛)
46岩城保久(静岡)
15
1
31
16
39
17
2
32
3
18
43
45
44
19
4
33
5
20
40
21
6
34
7
22
41
23
8
35
9
24
42
25
10
36
11
26
37
27
12
38
13
28
29
14
30

４０歳男子複（４０ＭＤ）

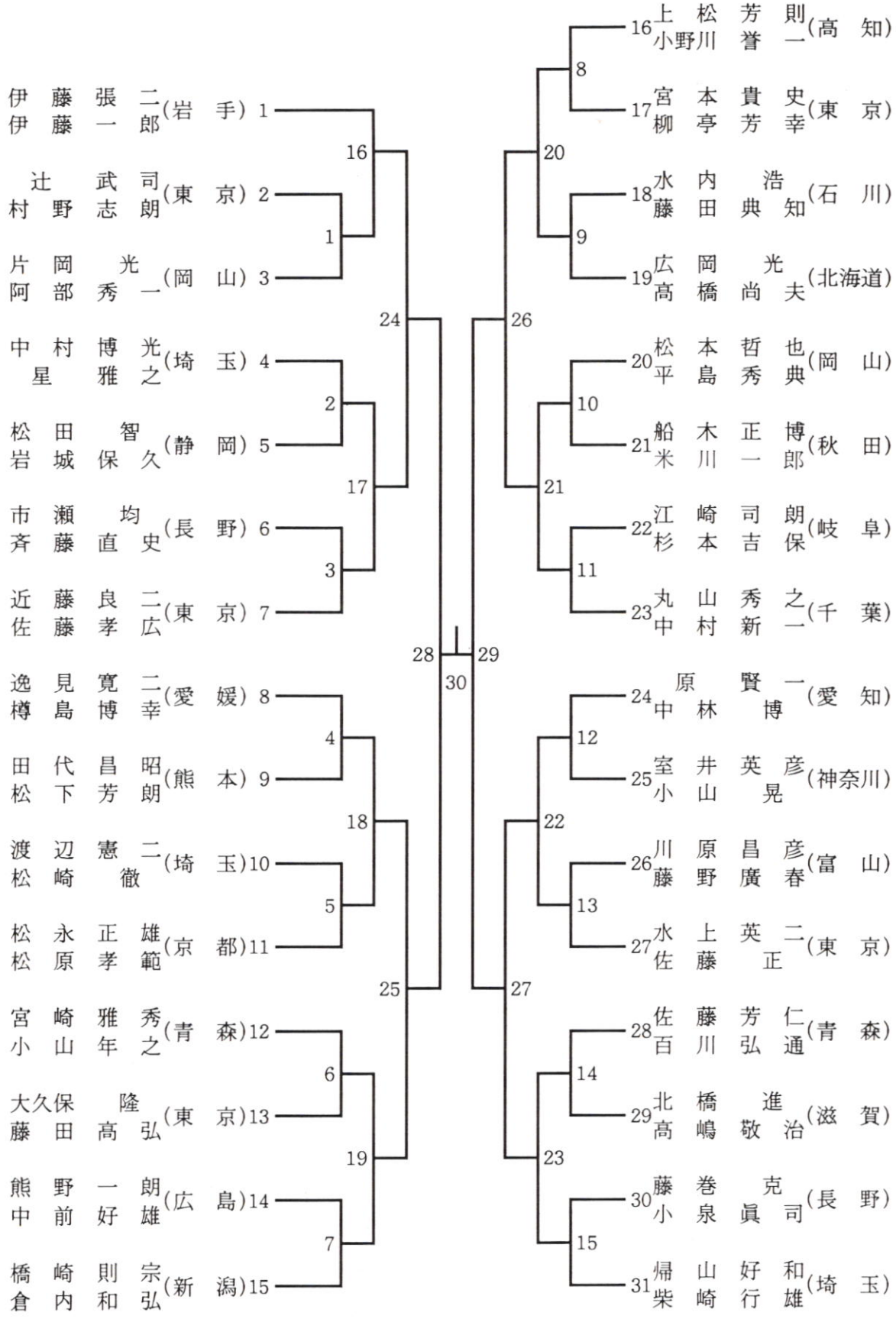
伊藤張二(岩手) 1
伊藤一郎
辻武司(東京) 2
村野志朗
片岡光(岡山) 3
阿部秀一
中村博光(埼玉) 4
星雅之
松田智(静岡) 5
岩城保久
市瀬均(長野) 6
斉藤直史
近藤良二(東京) 7
佐藤孝広
逸見寛二(愛媛) 8
樽島博幸
田代昌昭(熊本) 9
松下芳朗
渡辺憲二(埼玉)10
松崎徹
松永正雄(京都)11
松原孝範
宮崎雅秀(青森)12
小山年之
大久保隆(東京)13
藤田高弘
熊野一朗(広島)14
中前好雄
橋崎則宗(新潟)15
倉内和弘
上松芳則(高知)16
小野川誉一
宮本貴史(東京)17
柳亭芳幸
水内浩(石川)18
藤田典知
広岡光(北海道)19
高橋尚夫
松本哲也(岡山)20
平島秀典
船木正博(秋田)21
米川一郎
江崎司朗(岐阜)22
杉本吉保
丸山秀之(千葉)23
中村新一
原賢一(愛知)24
中林博
室井英彦(神奈川)25
小山晃
川原昌彦(富山)26
藤野廣春
水上英二(東京)27
佐藤正
佐藤芳仁(青森)28
百川弘通
北橋進(滋賀)29
高嶋敬治
藤巻克(長野)30
小泉眞司
帰山好和(埼玉)31
柴崎行雄

５０歳男子単（５０ＭＳ）

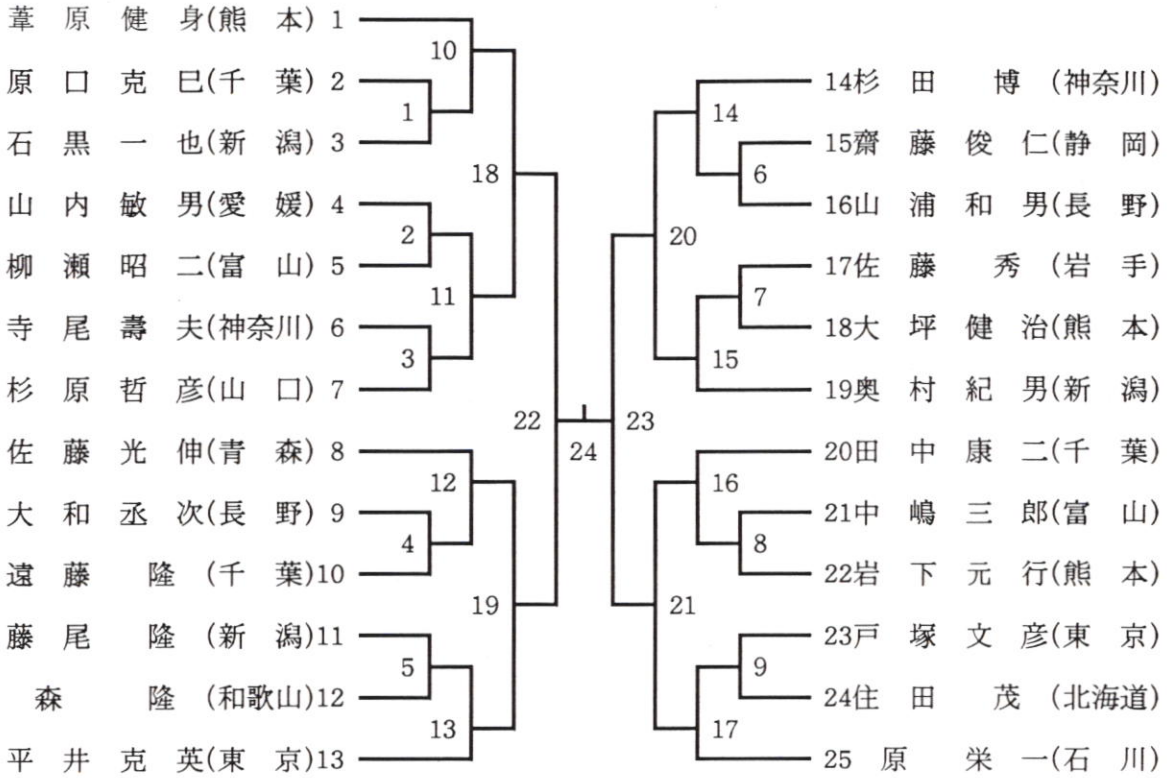

５０歳男子複（５０ＭＤ）

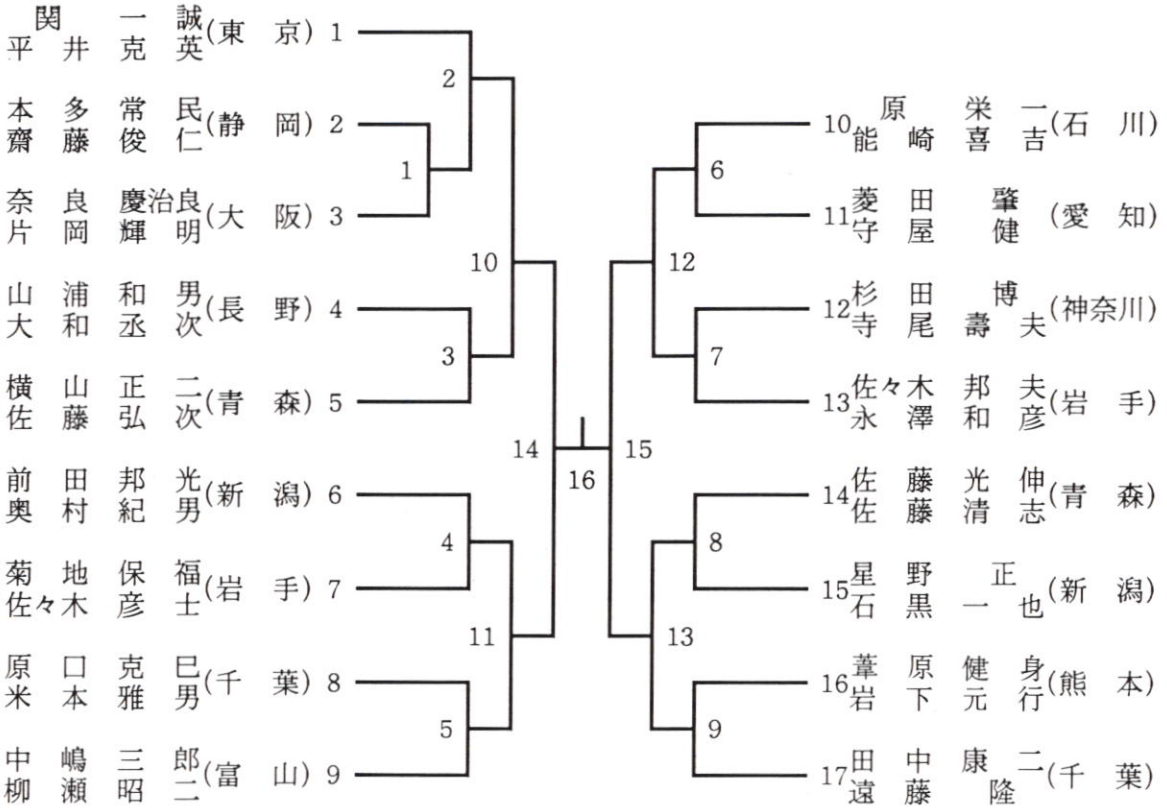

６０歳男子単（６０ＭＳ）

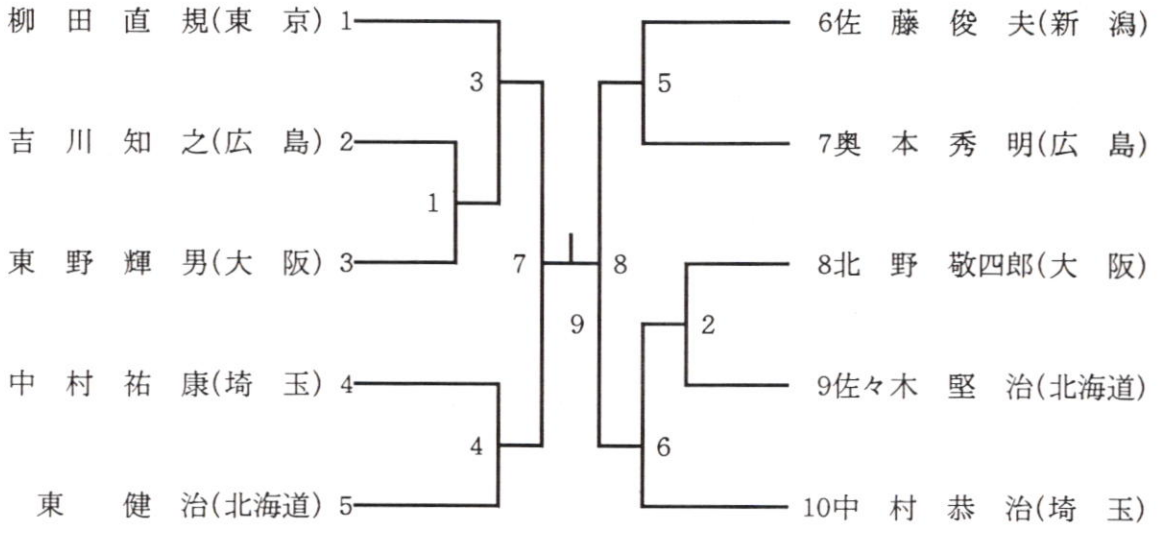

６０歳男子複（６０ＭＤ）

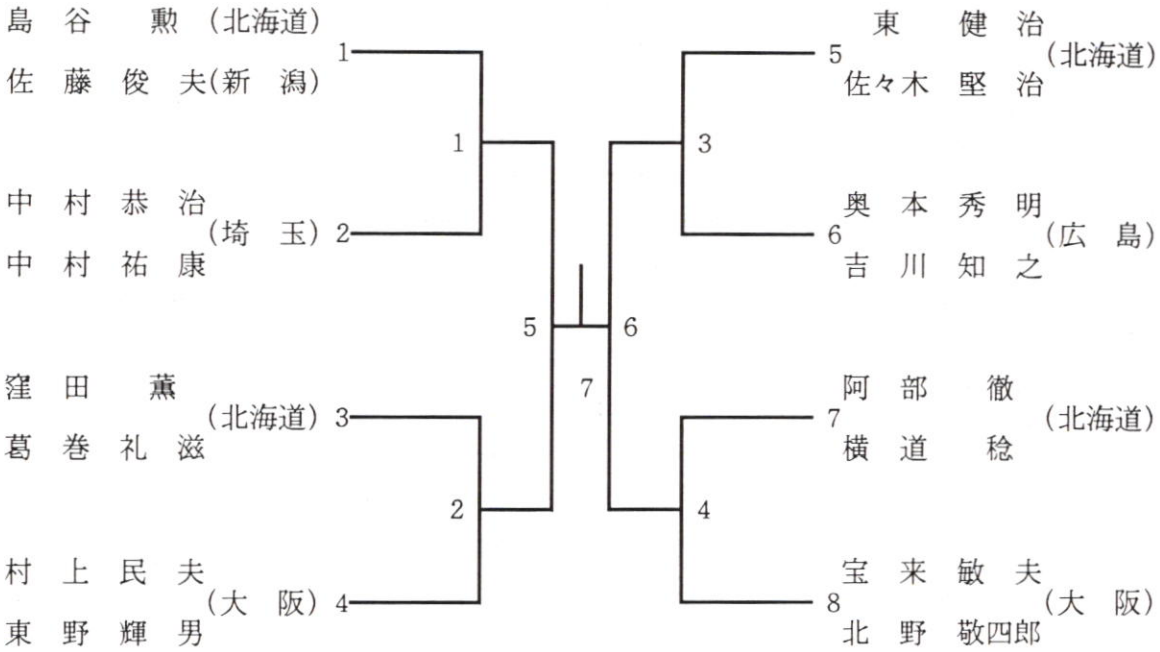

３０歳女子単（３０ＬＳ）

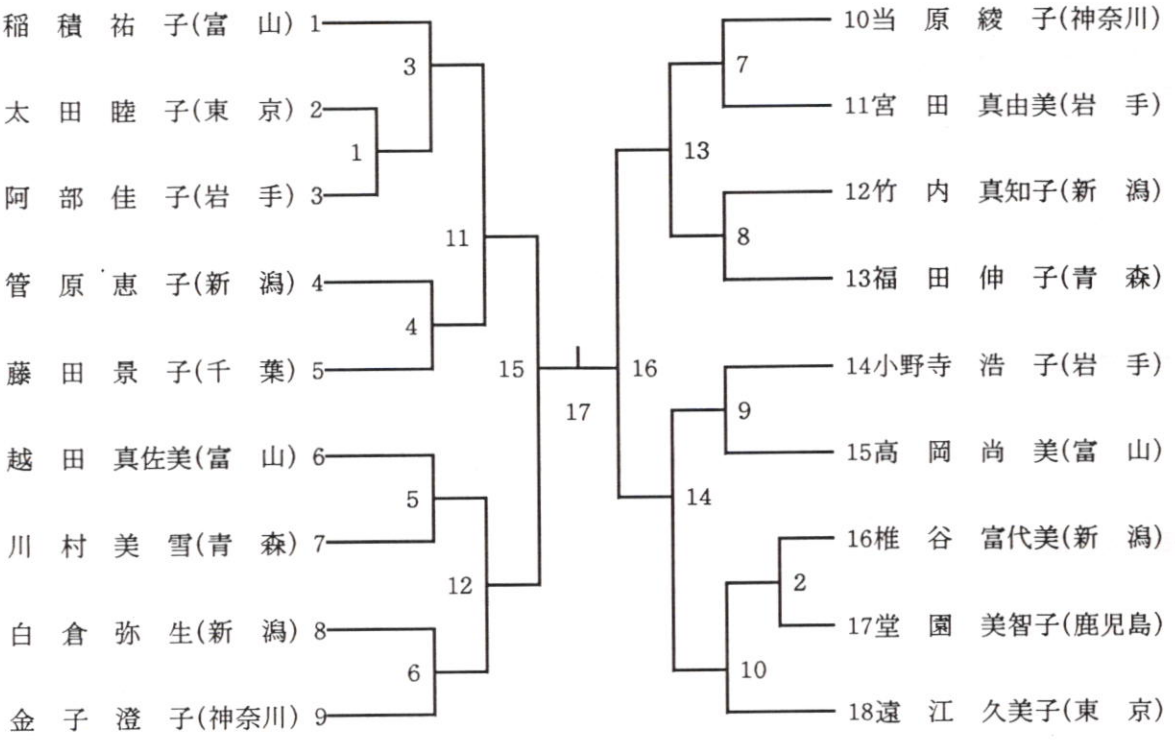

３０歳女子複（３０ＬＤ）

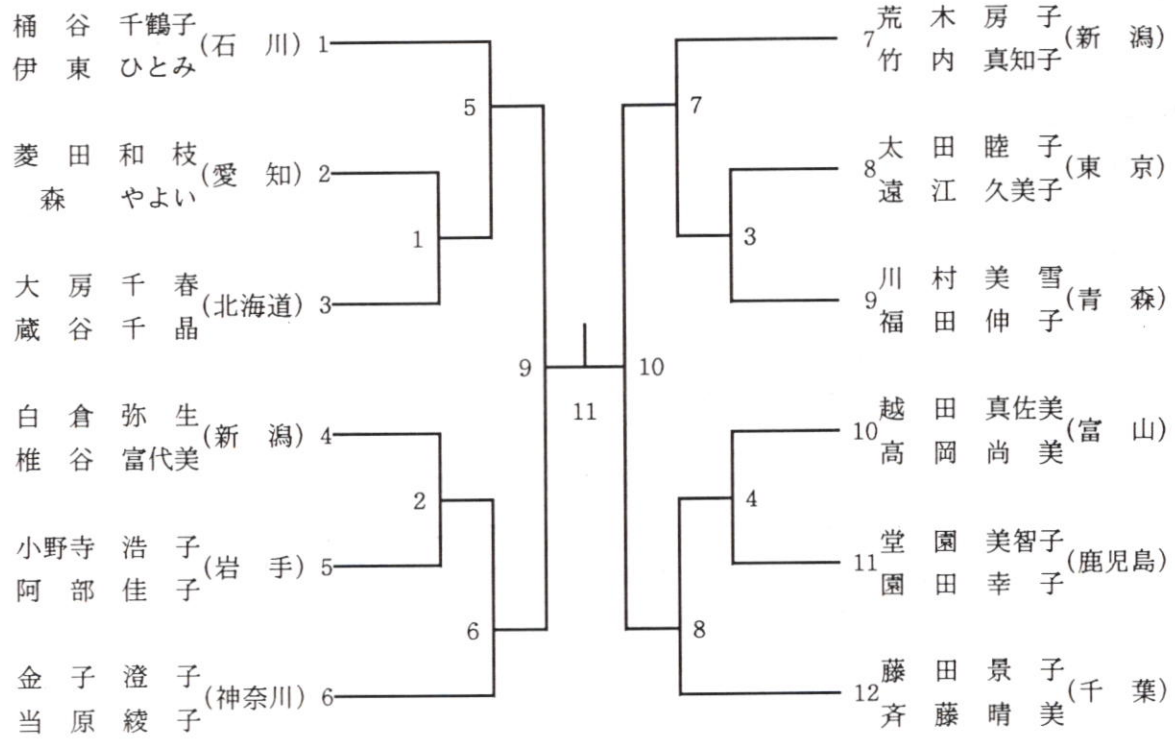

参加者名簿

◎ 監督　○ コーチ　△ マネージャー

【北　海　道】

男子団体

◎島谷　勲　○荒川　歩　△銘苅　明彦
後藤　隆宏　芳村　晋悟　浅井　哲　高橋　弾　田中　真　盛　雅人

女子団体

◎東　健治　○大房　千春　△蔵谷　千晶
山野下有幸　本間　純子　伊藤みのり　中川　直子　大西　明子　大西　清子

男子成壮年団体

◎島谷　勲　○荒川　歩　△青木　弘行
荒川　歩　加藤　啓二　広岡　光　高橋　尚夫　東　健治　佐々木堅治
辻村　昌彦　青木　弘行　住田　茂

個人戦

後藤　貴宏　浅井　哲　芳村　晋悟　高橋　弾　永井　一之　松尾　必勝
盛　雅人　田中　真　銘苅　明彦　中川　直子　本間　純子　伊藤みのり
大西　明子　山野下有幸　大西　清子　青木　弘行　辻村　昌彦　荒川　歩
加藤　啓二　広岡　光　高橋　尚夫　住田　茂　東　健治　佐々木堅治
島谷　勲　阿部　徹　横道　稔　窪田　薫　葛巻　礼滋　大房　千春
蔵谷　千晶

【岩　手　県】

男子団体

◎千葉　順一
千葉　順一　柳原　賢　佐藤　憲明　畠山　崇　長山　隆寛

女子団体

◎小野寺浩子
小野寺浩子　宮田真由美　阿部　佳子　及川　裕美　熊谷　奏子　畠山　央子

男子成壮年団体

◎菊地　保福
菊地　保福　佐々木彦士　佐々木邦夫　永澤　和彦　伊藤　張二　伊藤　一郎
安部　満　宮田　幸司　菊地　亨

個人戦

千葉　順一　柳原　賢　佐藤　憲明　長山　隆寛　熊谷　奏子　及川　裕美
菊地　亨　宮田　幸司　安部　満　新井山浩之　箱石　健　伊藤　張二
伊藤　一郎　佐藤　秀　佐々木邦夫　永澤　和彦　菊地　保福　佐々木彦士
小野寺浩子　宮田真由美　阿部　佳子

【秋　田　県】

男子団体

◎勝田　　裕　○金田一晃宏　△中村　　聡
藤田　　理　小沼登志美　緒方　輝久　加藤　雅隆　伊藤　健吾　本間　秀史

個　人　戦

緒方　輝久　加藤　雅隆　伊藤　健吾　藤田　　理　小沼登志美　本間　秀史
五代義正人　金田一晃宏　中村　　聡　保坂　　悟　船木　正博　米川　一郎

【山　形　県】

男子団体

◎島貫　祥寿
島貫　祥寿　小野　和之　石沢　英司　神保　一寿

個　人　戦

神保　一寿　小野　和之　島貫　祥寿　石沢　英司

【福　島　県】

男子団体

◎吉田　　薫　○大堀　　均　△斎藤　浩康
吉田　　薫　大川　浩史　大堀　　均　平野　泰宏　遠藤　峰盛　高木　孝文

個　人　戦

遠藤　峰盛　高木　孝文　大堀　　均　平野　泰宏　吉田　　薫　大川　浩史
斎藤　浩康　佐藤　健一

【茨　城　県】

男子団体

◎征谷　　裕　○木内　広史　△海老沢浩一
征谷　　裕　木内　広史　桜井　隆之　大橋　雅道　下鳥　洋樹　高嶋　　進

個　人　戦

大橋　雅道　下鳥　洋樹　高嶋　　進

【群　馬　県】

男子団体

◎金子　隆男
今井　勇司　平間　章雄　吉沢　勝英　坂入　秀貴　金子　隆男

個　人　戦

平間　章雄　坂入　秀貴　吉沢　勝英　金子　隆男

【埼　玉　県】

男子団体

◎中山　和宏　○鈴木　　守　△高崎　道治
中山　和宏　奥田　勝洋　高崎　道治　大野　陽康　矢島　貴夫　鈴木　　守

男子成壮年団体

◎中村　恭治　○能登　則男　△田部井秀郎

中村　恭治　中村　祐康　中村　博光　能登　則男　帰山　好和　柴崎　行雄

長谷川博幸　上田　敏之　田部井秀郎

個　人　戦

矢島　貴夫　浅見　和良　丸山　朗子　篠　香保里　上田　敏之　鈴木　守

中山　和宏　高崎　道治　奥田　勝洋　大野　陽康　帰山　好和　松崎　徹

柴崎　行雄　風間　由文　渡辺　憲二　中村　博光　星　雅之　中村　祐康

中村　恭治

【千　葉　県】

男子団体

◎飯田　武司　○中野　富夫　△大高　英俊

中野　富夫　中村　隆文　飯田　武司　白鳥　寿　大高　英俊　熊　淳志

女子団体

◎津島みなと　○浅野　康代　△桜井美智子

中村由美子　古谷　浩美　吉本　正枝　経澤やよい　中西　里美　櫻井　亮子

男子成壮年団体

◎田中　康二　○中村　新一　△原口　克巳

田中　康二　米本　雅男　遠藤　隆　原口　克巳　丸山　秀之　中村　新一

青木　真也　後藤　智彦　森　俊樹

個　人　戦

中村　隆文　中野　富夫　大高　英俊　熊　淳志　櫻井　亮子　古谷　浩美

経澤やよい　吉本　正枝　中西　里美　津島みなと　浅野　康代　桜井美智子

寺嶋　瞳　髙橋　里香　中村由美子　青木　真也　後藤　智彦　飯田　武司

白鳥　寿　高橋　真人　田中　光明　大河原徹也　森　俊樹　中村　新一

丸山　秀之　田中　康二　遠藤　隆　原口　克巳　米本　雅男　藤田　景子

斉藤　晴美

【東　京　都】

男子団体

◎水上　英二　○谷口　紀夫　△市宮　茂

谷口　紀夫　市宮　茂　飯田　憲史　神長　邦典　合田　洋平　中島　真実

女子団体

◎太田　睦子　○遠江久美子　△江澤　曜子

長谷　詔子　菅野　純世　小笠原幸代　金城　文枝　津田　藍子　斉藤　亜希

男子成壮年団体

◎関　一誠　○佐藤　正　△近藤　良二

田島　友明　田辺　豊　桑原　淳　佐藤　正　辻　武司　近藤　良二

水上　英二　関　一誠　平井　克英

個　人　戦

合田　洋平　中島　真実　飯田　憲史　高井　英行　源　大輔　神長　邦典
菅野　純世　津田　藍子　小笠原幸代　江澤　曜子　斉藤　亜希　八木　摂子
長谷　詔子　金城　文枝　市宮　茂　谷口　紀夫　蓼沼　康史　桑原　淳
石井　陽一　佐藤健一郎　藤井　弘行　森本　俊彦　加藤　善一　田島　友明
田辺　豊　鈴木　邦夫　鈴木　豊　馳川　芳男　野口　俊美　水上　英二
近藤　良二　須田　和裕　佐藤　正　大久保　隆　藤田　隆弘　佐藤　孝広
宮本　貴史　柳亭　芳幸　辻　武司　村野　志朗　平井　克英　戸塚　文彦
関　一誠　柳田　直規　遠江久美子　太田　睦子

【神奈川県】

男子成壮年団体

◎遠山　正暁　△杉田　良子
杉田　博　寺尾　壽夫　田端　康　室井　英彦　小山　晃　青柳　彰
鶴見　和彦　石場　隆雄　遠山　正暁

個　人　戦

林　直樹　鶴見　和彦　石場　隆雄　青柳　彰　堀井　和弘　室井　英彦
並木　寛　小山　晃　杉田　博　寺尾　壽夫　金子　澄子　当原　綾子

【新　潟　県】

男子団体

◎野崎　眞　○神保　幸夫　△金井　広喜
神保　幸夫　金井　広喜　兵藤　雅文　武石　達治　牛木　孝　片桐　徹

女子団体

◎矢島　正道　○竹内真知子　△白倉　弥生
山本　法子　椎谷富代美　伊東　眞理　金井　千春　白倉　弥生　竹内真知子

男子成壮年団体

◎大里　俊一　○前田　邦光　△松永　昌範
前田　邦光　奥村　紀男　藤尾　隆　橋崎　則宗　倉内　和弘　小山　真樹
福嶋　康夫　松永　昌範　山本　勇人

個　人　戦

神保　幸夫　牛木　孝　武石　達治　兵藤　雅文　金井　広喜　鈴木　輝紀
片桐　徹　山本　法子　伊東　眞理　金井　千春　福嶋　康夫　松永　昌範
山本　勇人　小山　真樹　橋崎　則宗　倉内　和弘　奥村　紀男　藤尾　隆
石黒　一也　前田　邦光　星野　正　佐藤　俊夫　竹内真知子　白倉　弥生
椎谷富代美　管原　恵子　荒木　房子

【長　野　県】

男子成壮年団体

◎新井　研二
山浦　和男　大和　丞次　藤巻　克　小泉　眞司　市瀬　均　斉藤　直史

尾崎　広明　　新井　研二

個　人　戦

白鳥貴美子　　尾崎　広明　　新井　研二　　藤巻　　克　　斉藤　直史　　市瀬　　均
小泉　眞司　　大和　丞次　　山浦　和男

【富　山　県】

男子団体

◎清水　邦浩　○宮腰　　亨　△種田　　稔
越田　芳成　　吉田　直樹　　種田　　稔　　森田　裕之　　宮腰　　亨　　清水　邦浩

女子団体

◎越田真佐美　○高岡　尚美　△岡根　江見
越田真佐美　　高岡　尚美　　岡根　江見　　中田　有美

男子成壮年団体

◎中嶋　三郎　○柳瀬　昭二　△藤野　廣春
中嶋　三郎　　柳瀬　昭二　　藤野　廣春　　川原　昌彦　　岩田　昭志　　荒城　良昭
古畑　　明

個　人　戦

越田　芳成　　吉田　直樹　　種田　　稔　　森田　裕之　　中田　有美　　岡根　江見
宮腰　　亨　　清水　邦浩　　古畑　　明　　荒城　良昭　　岩田　昭志　　川原　昌彦
藤野　廣春　　中嶋　三郎　　柳瀬　昭二　　稲積　祐子　　越田真佐美　　高岡　尚美

【石　川　県】

男子団体

◎村田　耕一
大井川　久　　長丸　茂人　　荒井　邦夫　　高本　　洋　　宮前　　仁　　吉田　茂昭

女子団体

◎村田　耕一
桶谷千鶴子　　伊東ひとみ　　東　　順子　　吉田　優美

男子成壮年団体

◎村田　耕一
原　　栄一　　能崎　喜吉　　藤田　　哲　　藤田　典知　　水内　　浩　　中口　　憲
寺西　　了

個　人　戦

荒井　邦夫　　宮前　　仁　　吉田　茂昭　　長丸　茂人　　中口　　憲　　高本　　洋
大井川　久　　寺西　　了　　吉田　優美　　東　　順子　　水内　　浩　　藤田　典知
藤田　　哲　　原　　栄一　　能崎　喜吉　　桶谷千鶴子　　伊東ひとみ

【福　井　県】

個　人　戦

平井　香充　　赤井　克正　　和田佳代子　　桂田久美子

【静　岡　県】

男子成壮年団体

◎本多　常民　○斎藤　俊仁　△岩城　保久

本多　常民　斎藤　俊仁　高嶋　政和　松田　智　岩城　保久　岩沢　猛

個　人　戦

陶山　明子　中村富美子　岩沢　猛　高嶋　政和　岩城　保久　松田　智

斎藤　俊仁　本多　常民

【愛　知　県】

男子団体

◎原　賢一　○近藤　祥夫　△豊田美香子

近藤　祥夫　近藤　豊　水野　和広　小川　直哉　清水　誠司

男子成壮年団体

◎原　賢一　○中林　博　△岩下美穂子

菱田　肇　守屋　健　井村　仁美　原　賢一　中林　博　大西　範和

中島　義仁　田中　章裕

個　人　戦

近藤　祥夫　清水　誠司　近藤　豊　水野　和広　小川　直哉　中島　義仁

白井　明子　岩下美穂子　豊田美香子　生駒　明子　田中　章裕　大西　範和

井村　仁美　中林　博　原　賢一　菱田　肇　守屋　健　菱田　和枝

森　やよい

【三　重　県】

個　人　戦

服部　哲也　浅沼　正義

【岐　阜　県】

男子団体

◎谷　斉　○前田　宏幸　△武藤　芳紀

谷　斉　田口　正明　野中　賀雄　松井　武則　尾藤　伸治　三浦　公雄

個　人　戦

尾藤　伸治　三浦　公雄　松井　武則　前田　宏幸　野中　賀雄　田口　正明

谷　斉　武藤　芳紀　江崎　司朗　杉本　吉保

【滋　賀　県】

男子団体

◎高嶋　敬治　○北橋　進　△酒井　良之

高嶋　敬治　北橋　進　福田　寛　酒井　良之

個　人　戦

酒井　良之　福田　寛　岡野　美貴　中野八重子　北橋　進　高嶋　敬治

【京　都　府】

個　人　戦

松原　孝範　　松永　正雄

【大　阪　府】

個　人　戦

養父　一太　　奈良慶治良　　片岡　輝明　　北野敬四郎　　東野　輝男　　宝来　敏夫

村上　民夫

【奈　良　県】

男子団体

◎嘉生　　寛　○平岡　篤司　△千田　宏之

嘉生　　寛　　平岡　篤司　　千田　宏之　　疋田　博之

個　人　戦

平岡　篤司　　千田　宏之　　疋田　博之　　嘉生　　寛

【和歌山県】

個　人　戦

武野　宗睦　　森　　隆

【岡　山　県】

個　人　戦

鈴木　　努　　横田　寿弘　　中原　修二　　松本　哲也　　片岡　　光　　平島　秀典

阿部　秀一

【広　島　県】

男子団体

◎賀谷　正志　○山田　啓樹　△土井　理恵

本山　宏士　　花岡　　理　　赤川　雅美　　笹口　浩基　　熊野　一朗　　中前　好雄

個　人　戦

本山　宏士　　花岡　　理　　土井　理恵　　熊野　留美　　赤川　雅美　　笹口　浩基

熊野　一朗　　中前　好雄　　奥本　秀明　　吉川　知之

【山　口　県】

個　人　戦

矢野　　潤　　杉原　哲彦

【愛　媛　県】

男子団体

◎逸見　寛二　○山内　敏男

宮田　伸一　　野村　竜也　　秋山　啓太　　高橋　史明　　樽島　博幸　　逸見　寛二

個　人　戦

野村　竜也　　宮田　伸一　　秋山　啓太　　高橋　史明　　逸見　寛二　　樽島　博幸
山内　敏男

【高　知　県】

個　人　戦

梶原　　卓　　黒石　雅宏　　松本　香世　　上松　芳則　　小野川誉一

【福　岡　県】

男子団体

◎村尾　　隆　○横溝　安伸　△古川　憲一
坂本　　哲　　平田　勝敬　　瀬部　　昇　　野中　宏修　　上野　秀人

個　人　戦

野中　宏修　　宮崎　圭一　　上野　秀人　　瀬部　　昇　　坂本　　哲　　平田　勝敬
日髙　義治　　釜瀬　洋一

【長　崎　県】

個　人　戦

林　　貴昭　　西山　勝也　　中尾　勘治　　林　　英雄　　山田　武行

【熊　本　県】

男子団体

◎板井　宏基　○堺　　圭一　△前田　真利
堺　　圭一　　桐原　　健　　福田　　茂　　板井　宏基　　前田　真利

女子団体

◎板井　宏基　△西田　佳代
濱治　玲子　　島本由起子　　長谷川知香　　西田　佳代　　高岡　直美

男子成壮年団体

◎板井　宏基　○岩下　元行　△野中伸一郎
葦原　健身　　岩下　元行　　田代　昌昭　　松下　芳朗　　江藤　正治　　三次　圭介
三次　英明　　野中伸一郎　　大坪　健治

個　人　戦

桐原　　健　　福田　　茂　　前田　真利　　堺　　圭一　　長谷川知香　　西田　佳代
濱治　玲子　　高岡　直美　　江藤　正治　　三次　圭介　　三次　英明　　野中伸一郎
小山　和博　　堀野　雅裕　　板井　宏基　　田代　昌昭　　松下　芳朗　　葦原　健身
岩下　元行　　大坪　健治

【鹿児島県】

男子団体

◎溝田さと子　○園田　幸子　△牟田神奈々代
上野　拓郎　　堀　　祐一　　福留　英俊　　児玉　卓也

女子団体

◎児玉　卓也　○福留　英俊　△牟田神奈々代

堂園　道子　溝田さと子　園田　幸子　牟田神奈々代

個人戦

福留　英俊　上野　拓郎　児玉　卓也　堀　祐一　牟田神奈々代　溝田さと子

堂園　道子　園田　幸子

【沖縄県】

個人戦

藤岡　徹

【青森県】

男子団体

◎宮崎　雅秀

戸祭　潤　三浦　隆史　蔦谷　昭司　水谷　和憲　八島　隆朗　小野　勇一

女子団体

◎桑原　敦子

桑原　敦子　工藤符記子　村上　素子　福田　伸子　川村　美雪

男子成壮年団体

◎横山　正二

佐藤　清志　佐藤　正明　佐藤　光伸　佐藤　芳仁　工藤　峰靖　百川　弘通

佐々木　力　由町　弘樹　中川　伸吾

個人戦

戸祭　潤　工藤符記子　村上　素子　由町　弘樹　蔦谷　昭司　三浦　隆史

佐々木　力　中川　伸吾　水谷　和憲　八島　隆朗　鳴海　晃　葛西　一宏

小野　真実　小野　勇一　長内　悟　藤田　安紀　安田　均　長谷川孝治

泉谷　義道　佐藤　芳仁　小山　年之　百川　弘通　宮崎　雅秀　佐藤　光伸

佐藤　清志　横山　正二　佐藤　弘次　福田　伸子　川村　美雪

第38回 全日本教職員バドミントン選手権大会参加一覧

		MT	LT	OBT	MS	MD	LS	LD	30MS	30MD	40MS	40MD	50MS	50MD	60MS	60MD	30LS	30LD
1	北海道	1	1	1	9	4	5	3	3	2		1	1		2	3.5		1
2	青　森	1	1	1	1		2	1	9	7	2	2	1	2			2	1
3	岩　手	1	1	1	1	2	2	1	2	2	2	1	1	2			3	1
4	秋　田	1			2	1			7	3	2	1						
5	山　形	1			3	2												
6	福　島	1			2	2			2	2								
7	茨　城	1			2	1												
8	群　馬	1			3	2												
9	埼　玉	1		1	2	1	2	1	5	3	4	3			2	1		
10	千　葉	1	1	1	4	2	11	5	6	4	1	1	3	2			1	1
11	東　京	1	1	1	6	2	6	3	9	7	3	5	2	1	1		2	1
12	神奈川			1	1				2	2	2	1	2	1			2	1
13	新　潟	1	1	1	7	3	3	1	3	2		1	3	2	1	0.5	4	2
14	長　野			1			1		2	1	4	2	2	1				
15	富　山	1	1	1	4	2	2	1	4	2	3	1	2	1			3	1
16	石　川	1	1	1	6	4	1	1			3	1	1	1				1
17	福　井				2	1		1										
18	静　岡			1			2	1	1	1	2	1	1	1				
19	愛　知	1		1	5	3	3	1	2	1	2	1		1				1
20	三　重								1		1							
21	岐　阜	1			4	2			4	2		1						
22	滋　賀	1			2	1	1	1			2	1						
23	京　都										2	1						
24	大　阪										1			1	2	2		
25	奈　良	1			2	1			1	1								
26	和歌山				1								1					
27	岡　山				1				2	1	3	2						
28	広　島	1			2	1	2	1	2	1	2	1			2	1		
29	山　口								1				1					
30	愛　媛	1			2	1			2	1	2	1	1					
31	高　知				2	1	1				2	1						
32	福　岡	1							8	4								
33	長　崎				2	1			2	1	1							
34	熊　本	1	1	1	3	1	3	2	7	3		1	3	1				
35	鹿児島	1	1		3	2	2	1									1	1
36	沖　縄				1													
合　計		23	10	14	85	43	49	25	87	53	46	31	25	17	10	8	18	12

栄　光　の　記　録

第1回　1962年（昭和37年）東京都文京区

種　目	優　勝	二　位	三　位
一般男子単	北方　匡	大世古吉弘	毛利　清志
一般男子複	北方　匡　河原山晴夫	江尻　桂三　茂藤　寛	毛利　清志　西崎　正明
一般女子単	安田　知子	江口　静	森　矩子
一般女子複	江口　静　岸川　礼子	安田　知子　堀　隆子	
30歳男子単	本郷　節生	柳田　直規	
30歳男子複	本郷　節生　沢田　昭臣	柳田　直規　平田登志郎	藤江　稔　植松　忠裕
40歳男子単	伊藤　基記	今井　先	
40歳男子複	伊藤　基記　今井　先		
混　合　複	小泉　伸坦　岸川　礼子	坂本　正樹　江口　静	平田登志郎　森　矩子

第2回　1963年（昭和38年）群馬県桐生市

一般男子単	杉田　博	鈴木　祐司	大世故吉弘
一般男子複	北方　匡　河原山晴夫	大世古吉弘　片岡　輝明	杉田　博　岡田敬四郎
一般女子単	諸田みや子	柏原千恵子	池間　祥子
一般女子複	諸田みや子　柏原千恵子	大島　信子　永井佐賀恵	岸川　礼子　江口　静
30歳男子単	毛利　清志	本郷　節生	脇坂　安隆
30歳男子複	毛利　清志　山上　周之	本郷　節生　沢田　昭臣	大窪　維典　小泉　伸坦
40歳男子単	伊藤　基記	山上　周之	上田　敬次
40歳男子複	伊藤　基記　今井　先	上田　敬次　関田　博英	
50歳男子単	今井　先	新井　為治	岡田　三郎
50歳男子複	伊沢　三郎　今井　先	新井　為治　岡田　三郎	
混　合　複	鈴木　祐司　諸田みや子	市川　元晴　永井佐賀恵	遠井　稔男　池間　祥子

第3回　1964年（昭和39年）三重県伊勢市

一般男子単	永井　司	渡部　紘一	酒井　明夫
一般男子複	渡部　紘一　永井　司	大世古吉弘　南　善雄	北方　匡　河原山晴夫
一般女子単	高木　紀子	天野　博江	小勝　紀子
一般女子複	高木　紀子　天野　博江	諸田みや子　小泉　祥子	小勝　紀子　武井　祥子
30歳男子単	毛利　清志	本郷　節生	小泉　伸坦
30歳男子複	毛利　清志　山上　周之	本郷　節生　沢田　昭臣	平田登志郎　小泉　信坦

種　目	優　勝	二　位	三　位
40歳男子単	伊藤　基記		
40歳男子複	伊藤　基記　山上　周之	長谷川　衛　野呂　巽	
50歳男子単	今井　先	浅田　一男	
50歳男子複	伊沢　三郎　今井　先		
混　合　複	佐藤　弘次　小勝　紀子	遠井　稔男　武井　祥子	岡村　英男　諸田みや子

第4回　1965年（昭和40年）大分県日田市

一般男子団体	岡　山　県	秋　田　県	大　阪　府
一般女子団体	岐　阜　県		
一般男子単	渡部　紘一	北方　匡	三宅　勝
一般男子複	杉田　博　鈴木　祐司	北方　匡　河原山晴夫	森田　桂示　藤原　和文
一般女子単	高木　紀子	天野　博江	
一般女子複	高木　紀子　天野　博江		
30歳男子単	鈴木　祐司	脇坂　安隆	毛利　清志
30歳男子複	鈴木　祐司　脇坂　安隆	本郷　節生　沢田　昭臣	毛利　清志　西崎　正明
40歳男子単	伊藤　基記	布引　修二	谷　亮
40歳男子複	伊藤　基記　布引　修二	谷　亮　石博　裕忠	
50歳男子単	伊藤　基記	今井　先	浅田　一雄
50歳男子複	市嶋智三郎　伊藤　基記	今井　先　浅田　一雄	
混　合　複	尾藤　宏治　高木　紀子	国井　裕　天野　博江	

第5回　1966年（昭和41年）北海道札幌市

一般男子団体	岡　山　県	北　海　道	秋　田　県
一般女子団体	岐　阜　県	大　阪　府	北　海　道
一般男子単	杉田　博	佐藤　紘一	三宅　勝
一般男子複	清水　芳隆　川田　史郎	杉田　茂良　笹森　剛	保坂　和也　大平　皎躬
一般女子単	高木　紀子	天野　博江	前沢　和子
一般女子複	高木　紀子　天野　博江	永井佐賀恵　前沢　和子	井上　昌子　谷　富美子
30歳男子単	鈴木　祐司	毛利　清志	脇坂　安隆
30歳男子複	脇坂　安隆　鈴木　祐司	毛利　清志　西崎　正明	坂本　正樹　平沢
40歳男子単	平田登志郎	山上　周之	島谷　勲
40歳男子複	島谷　勲　高橋　政一	金尾　善六　山上　周之	今井　先　平田登志郎

種　目	優　勝	二　位	三　位
50歳男子単	佐藤　哲郎	今井　先	浅田　一雄
50歳男子複	奈良岡健三　佐藤　哲郎	小杉　哲男　升元　一人	今井　先　浅田　一雄
混　合　複	尾藤　宏治　高木　紀子	国井　裕　天野　博江	杉田　茂良　菊地　義子

第6回　1967年（昭和42年）富山県高岡市

一般男子団体	熊　本　県	岡　山　県	富　山　県
一般女子団体	岐　阜　県	栃　木　県	東　京　都
成壮年団体	東　京　都	北　海　道	富　山　県
一般男子単	工藤　勇参	杉田　博	渡部　紘一
一般男子複	北方　匡　原　栄一	清水　芳隆　正木　史郎	三宅　勝　柳本　尭敏
一般女子単	高木　紀子	天野　博江	功刀　淑江
一般女子複	高木　紀子　天野　博江	松本　昭子　前沢　和子	功刀　淑江　市古　晴美
30歳男子単	鈴木　祐司	北野敬四郎	遠井　稔男
30歳男子複	南　直治　本郷　節生	毛利　清志　西崎　正明	坂本　正樹　小泉　伸坦
40歳男子単	毛利　清志	畑　忠雄	平田登志郎
40歳男子複	伊藤　基記　山上　周之	平田登志郎　柳田　直規	畑　忠雄　赤池　信次
50歳男子単	伊藤　基記	佐藤　哲郎	
50歳男子複	伊藤　基記　佐藤　哲郎	江尻　桂三　今井　先	
混　合　複	岡村　英男　功刀　淑江	渡部　紘一　滝沢　順子	片岡　輝明　古木喜代子

第7回　1968年（昭和43年）大阪府大阪市

一般男子団体	熊　本　県	岡　山　県	東　京　都
一般女子団体	岐　阜　県	秋　田　県	大　阪　府
成壮年団体	岡　山　県	大　阪　府	東　京　都
一般男子単	工藤　勇参	清水　芳隆	関　一誠
一般男子複	杉田　博　渡部　紘一	北方　匡　原　栄一	関　一誠　伊藤　澄
一般女子単	高木　紀子	天野　博江	鎌田　光子
一般女子複	高木　紀子　天野　博江	鎌田　光子　鎌田恵美子	古木喜代子　谷　富美子
30歳男子単	鈴木　祐司	脇坂　安隆	南　直治
30歳男子複	鈴木　祐司　脇坂　安隆	南　直治　本郷　節生	北野敬四郎　宝来　敏夫
40歳男子単	毛利　清志	畑　忠雄	平田登志郎
40歳男子複	毛利　清志　山上　周之	平田登志郎　畑　忠雄	青木　昭二　斉藤　良二

種　目	優　勝	二　位	三　位
50歳男子単	佐藤　哲郎	浅田　一雄	
50歳男子複	今井　先　佐藤　哲郎	浅田　一雄　川口　正治	
混　合　複	北方　匡　鎌田　光子	岡村　英男　功刀　淑江	鈴木　祐司　鎌田恵美子

第8回　1969年（昭和44年）埼玉県上尾市

一般男子団体	熊　本　県	東京都A	石川県・岡山県
一般女子団体	岐　阜　県	長　崎　県	富山県・栃木県
成壮年団体	岡　山　県	大　阪　府	東京都・北海道
一般男子単	関　一誠	工藤　勇参	清水　芳隆　杉田　博
一般男子複	北方　匡　原　栄一	三宅　勝　柳本　堯敏	清水　芳隆　正木　史郎 横田　正俊　藤上　良英
一般女子単	高木　紀子	硲　恵美子	功刀　淑江　天野　博江
一般女子複	高木　紀子　天野　博江	大島　コヨ　松本　昭子	硲　恵美子　氷原　敦子 徳永　澄子　山下　清美
30歳男子単	鈴木　祐司	南　直治	北野敬四郎　西田　寿明
30歳男子複	鈴木　祐司　脇坂　安隆	本郷　節生　南　直治	小泉　伸坦　坂本　正樹 北野敬四郎　宝来　敏夫
40歳男子単	毛利　清志	畑　忠雄	平田登志郎　山上　周之
40歳男子複	毛利　清志　山上　周之	平田登志郎　柳田　直規	斉藤　良三　坂田　治夫 三友　史郎　五十里光秋
50歳男子単	伊藤　基記	佐藤　哲郎	橘田　広国　今井　先
50歳男子複	伊藤　基記　佐藤　哲郎	今井　先　橘田　広国	
30歳女子単	大坪　弘子		
混　合　複	清水　芳隆　硲　恵美子	中田　稔　鈴木　三代	片岡　輝明　横田　春代 春野　良三　山下　浩美

第9回　1970年（昭和45年）岐阜県岐阜市

一般男子団体	熊　本　県	岩　手　県	富山県・東京都
一般女子団体	岐　阜　県	東　京　都	長崎県・栃木県
成壮年団体	熊　本　県	千　葉　県	東京A・北海道
一般男子単	工藤　勇参	杉田　博	森　隆　三宅　勝
一般男子複	三宅　勝　柳本　堯敏	工藤　勇参　芦原　健身	清水　芳隆　正木　四郎 関　一誠　瀬戸　孝
一般女子単	高木　紀子	天野　博江	鎌田　光子　徳永　繁子
一般女子複	高木　紀子　天野　博江	飯田恵美子　永原　敦子	功刀　淑江　古市　晴美 徳永　澄子　山下　浩美
30歳男子単	鈴木　祐司	南　直治	北野敬四郎　西田　寿明
30歳男子複	南　直治　西田　寿明	鈴木　祐司　脇坂　安隆	笹森　剛　西村　幸衛 佐々木　勝　黒河内敏正
40歳男子単	畑　忠雄	毛利　清志	平田登志郎　山上　周之

種　目	優　勝	二　位	三　位
40歳男子複	毛利　清志　山上　周之	平田登志郎　今井　先	斉藤　良三　青木　昭二 佐藤　光夫　畑　忠雄
50歳男子単	伊藤　基記	佐藤　哲郎	浅田　一雄　坂田　治夫
50歳男子複	伊藤　基記　佐藤　哲郎	坂田　治夫　浅田　一雄	
30歳女子単	鳥井　治子		
混　合　複	清水　芳隆　飯田恵美子	上原　章　天野　博江	松田　克彦　徳永　澄子 北方　匡　藤井千鶴子

第10回　1971年（昭和46年）岡山県岡山市

一般男子団体	滋賀県A	富山県	石川県・岩手県
一般女子団体	東京都	栃木県	千葉県・長崎県
成壮年団体	岡山県A	千葉県	熊本県・三重県
一般男子単	関　一誠	工藤　勇参	清水　芳隆　長谷川　進
一般男子複	関　一誠　瀬戸　孝	工藤　勇参　芦原　健身	三宅　勝　柳本　堯敏 別井　晃　森田　昇
一般女子単	鎌田　光子	功刀　淑江	徳永　澄子　天野　博江
一般女子複	光中とよ子　宮本　博美	加藤　洋子　森田真理子	飯田恵美子　氷原　敦子 徳永　澄子　山下　浩美
30歳男子単	西田　寿明	北野敬四郎	鈴木　祐司　南　直治
30歳男子複	西田　寿明　南　直治	大世古吉弘　南　善雄	寺田　寿　北村　宏一 北野敬四郎　宝来　敏夫
40歳男子単	毛利　清志	畑　忠雄	本郷　節生　山上　周之
40歳男子複	毛利　清志　山上　周之	本郷　節生　沢田　昭臣	青木　昭二　斉藤　良三 畑　忠雄　亀山　忠典
50歳男子単	坂田　治夫	浅田　一雄	
50歳男子複	坂田　治夫　浅田　一雄		
30歳女子単	鳥井　治子		
混　合　複	清水　芳隆　飯田恵美子	上原　章　天野　博江	関　一誠　功刀　淑江 松田　克彦　徳永　澄子

第11回　1972年（昭和47年）秋田県秋田市

一般男子団体	石川県	滋賀県	神奈川・東京都
一般女子団体	秋田県	千葉県	福岡県・栃木県
成壮年団体	岡山県	熊本県	大阪府・千葉県
一般男子単	森田　昇	門間　幹夫	関　一誠　河田　満
一般男子複	河田　満　上原　章	別井　晃　森田　昇	佐々木彦士　佐々木邦夫 杉田　博　瀬戸　孝
一般女子単	小片千恵子	米谷　光子	光中　博美　中田　良子
一般女子複	米谷　光子　中田　良子	永原　敦子　谷沢三輪子	池尻千恵子　時田　栄子 鈴木　範子　元橋美和子
30歳男子単	鈴木　祐司	田中　康二	西田　寿明　小松　貴

種　目	優　勝	二　位	三　位
30歳男子複	小松　貴　藤井　英雄	北野敬四郎　宝来　敏夫	南　直治　西田　寿明
40歳男子単	脇坂　安隆	本郷　節生	鈴木　祐司　松橋　裕
40歳男子複	本郷　節生　沢田　昭臣	山上　周之　西崎　正明	亀山　忠典　沢田　昭臣
50歳男子単	佐藤　哲郎	白杵　正己	宮脇　正晴　津島　八郎
50歳男子複	佐藤　精一　佐藤　哲郎	白杵　正己　本間　俊夫	高橋　重夫　江辺　満
混　合　複	清水　芳隆　谷沢三輪子	関　一誠　功刀　淑江	本間　俊夫 鈴木　祐司　米谷　光子 藤上　良英　原田　朝子

第12回　1973年（昭和48年）滋賀県大津市

一般男子団体	石　川　県	滋　賀　県	栃木県・熊本県
一般女子団体	岐　阜　県	和歌山県	千葉県・神奈川
成壮年団体	岡　山　県	熊　本　県	新潟県・石川県
一般男子単	工藤　勇参	関　一誠	森田　昇　門間　幹夫
一般男子複	藤原　健二　藤上　良信	原　栄一　長谷川　進	上原　章　河田　満 関　一誠　伊藤　澄
一般女子単	堀川栄美子	栗原えり子	門間千恵子　柿崎きち子
一般女子複	天野　博江　広沢　功子	柿崎きち子　時田　栄子	金子　澄子　岡本はるみ 池尻千恵子　栗原えり子
30歳男子単	鈴木　祐司	西田　寿明	南　直治　久保田宇作
30歳男子複	南　直治　西田　寿明	村西　一　松本　忠之	北野敬四郎　宝来　敏夫 鈴木　祐司　勝田　裕
40歳男子単	畑　忠雄	毛利　清志	本郷　節生　西崎　正明
40歳男子複	毛利　清志　山上　周之	本郷　節生　沢田　昭臣	亀山　忠典　畑　忠雄 畑中　満　五十嵐　功
50歳男子単	佐藤　哲郎	田中多喜造	
50歳男子複	榎本　彦次　田中多喜造		
混　合　複	上原　章　天野　博江	関　一誠　功刀　淑江	平松　孝孔　高松　恵子 別井　晃　大島喜代子

第13回　1974年（昭和49年）熊本県熊本市

一般男子団体	滋　賀　県	石　川　県	愛知県・熊本県
一般女子団体	富　山　県	岐　阜　県	福井県・福岡県
成壮年団体	熊　本　県	石　川　県	大阪府・長崎県
一般男子単	門間　幹夫	工藤　勇参	関　一誠　森　隆
一般男子複	藤上　良信　藤原　健二	杉田　博　瀬戸　孝	渡辺　紘一　木戸　純一 今井　勇司　桐生台次郎
一般女子単	北島　稔子	塩崎　睦子	門間千恵子　堀川恵美子
一般女子複	芳田三輪子　塩崎　睦子	池尻千恵子　栗原えり子	功刀　淑江　光中　博美 広沢　功子　名和　和子
30歳男子単	香島　正佳	田中　康二	南　直治　西田　寿明

種　目	優　勝	二　位	三　位
30歳男子複	南　直治　西田　寿明	南　善雄　大世古吉弘	原口健二郎　吉松　昌一 牛田　輝明　杉田　忠邦
40歳男子単	毛利　清志	本郷　節生	山上　周之　元田　敦海
40歳男子複	毛利　清志　山上　周之	本郷　節生　沢田　昭臣	不破　裕　内田小五郎 元田　敦海　福田　貢
50歳男子単	成井　政一	佐藤　哲郎	
混　合　複	佐藤　利昭　三原登美子	河田　満　広沢　功子	上原　章　名和　和子 松尾　益吉　北島　稔子

第14回　1975年（昭和50年）栃木県小山市

一般男子団体	石　川　県	熊　本　県	滋賀県A・栃　木　県
一般女子団体	岐　阜　県	栃　木　県	岡　山　県・群　馬　県
成壮年団体	大阪府A	熊本県A	北海道A・石川県A
一般男子単	門間　幹夫	工藤　勇参	今井　勇司　関　一誠
一般男子複	木戸　純一　渡部　紘一	今井　勇司　桐生台次郎	藤上　良信　藤原　健二 杉田　博　瀬戸　孝
一般女子単	堀川栄美子	石田　雅子	功刀　淑江　名和　和子
一般女子複	広沢　功子　名和　和子	池尻千恵子　栗原えり子	黒沢　照江　鎌田三枝子 功刀　淑江　小宮千恵子
30歳男子単	伊勢田善明	藤上　良英	香島　正佳　南　直治
30歳男子複	南　善雄　大世古吉弘	南　直治　西田　寿明	村西　一　松本　忠之 香島　正佳　浜司　晃
40歳男子単	鈴木　祐司	毛利　清志	元田　敦海　神山　周二
40歳男子複	鈴木　祐司　松橋　裕	毛利　清志　山上　周之	神山　周二　平沢　寛 本郷　節生　沢田　昭臣
50歳男子単	筧　順		
50歳男子複	成井　政一　筧　順		
混　合　複	上原　章　名和　和子	平田　欽也　山森　明美	佐藤　利昭　三原登美子 北方　匡　石田　紀子

第15回　1976年（昭和51年）東京都世田谷区

一般男子団体	滋賀県A	和歌山県	秋田県・石川県
一般女子団体	岡　山　県	岐　阜　県	滋賀県・千　葉　県
成壮年団体	大阪府A	熊本県A	北海道・福　島　県
一般男子単	山本　茂樹	関　一誠	工藤　勇彦　門間　幹夫
一般男子複	今井　勇司　桐生台次郎	渡部　紘一　木戸　純一	杉田　博　瀬戸　孝 神戸　照　高岡　桂
一般女子単	石田　雅子	堀川栄美子	北島　稔子　藤島　百子
一般女子複	石田　雅子　林　寿美子	池尻千恵子　遠藤えり子	広沢　功子　名和　和子 望月由起子　鈴木　里美
30歳男子単	西田　寿明	南　善雄	田中　康二　中島　政人
30歳男子複	香島　正佳　浜司　晃	野見山弘次　都　英幸	阿部　忠雄　宮崎　岩次 大世古吉弘　南　善雄

種　目	優　勝	二　位	三　位
40歳男子単	鈴木　祐司	毛利　清志	元田　敦海　神山　周二
40歳男子複	毛利　清志　西崎　正明	不破　裕　内田小五郎	本郷　節生　沢田　昭臣 三須　徳治　鈴木　章弘
50歳男子単	平田登四郎	島谷　勲	吉持　節夫
50歳男子複	吉持　節夫　島谷　勲	平田登四郎　橘田　広国	
30歳女子単	宮城　満子	岡野　政子	
混　合　複	今井　勇司　秋山　晴江	三宅　勝　石田　雅子	小田　和文　林　寿美子 松尾　益吉　北島　稔子

第16回　1977年（昭和52年）山口県下関市

一般男子団体	和歌山県	群馬県	青森県・滋賀県
一般女子団体	東京都	岐阜県	千葉県・茨城県
成壮年団体	熊本県A	大阪府A	三重県・静岡県
一般男子単	舛田　吉光	関　一誠	山本　茂樹　長谷川　進
一般男子複	山本　茂樹　米山　正和	今井　勇司　桐生台次郎	長谷川　進　舛田　吉光 神戸　照　高岡　桂
一般女子単	松田　敦子	古谷　成代	功刀　淑江　村田　嘉江
一般女子複	功刀　淑江　村田　嘉江	広沢　功江　名和　和子	秋山　晴江　神山美佐栄 外崎　秀子　松田　敦子
30歳男子単	原　栄一	田中　英明	山口征一郎　南　善雄
30歳男子複	北方　匡　原　栄一	香島　正佳　浜司　晃	大世古吉弘　南　善雄 佐々木彦士　佐々木邦夫
40歳男子単	鈴木　祐司	南　直治	佐藤　俊夫　元田　敦海
40歳男子複	本郷　節生　南　直治	宝来　敏夫　北野敬四郎	毛利　清志　西崎　正明 不破　裕　内田小五郎
50歳男子単	畑　忠雄	平田登志郎	吉持　節夫　斉藤　良二
50歳男子複	竹内　正久　斉藤　良二	平田登志郎　橘田　広国	山根　清　村田　晴信 加冷　英猛　成井　政一
30歳女子単	永原　敦子	西田　和子	元田　絹子
30歳女子複	西田　和子　元田　絹子		
混　合　複	須藤　茂　松田　敦子	今井　勇司　秋山　晴江	栗原　恒夫　神山美佐栄 藤上　良英　服部　直子

第17回　1978年（昭和53年）宮城県仙台市

一般男子団体	和歌山県	青森県	秋田県・群馬県
一般女子団体	東京都	千葉県	滋賀県・宮城県
成壮年団体	大阪府	熊本県A	三重県A・北海道A
一般男子単	山本　茂樹	米山　正和	高岡　桂　工藤　勇参
一般男子複	山本　茂樹　米山　正和	長谷川　進　舛田　吉光	神戸　照　今井　勇司 高岡　桂　桐生台次郎
一般女子単	松田　敦子	北村美弥子	村田　嘉江　功刀　淑江

種　目	優　勝	二　位	三　位
一般女子複	功刀　淑江　村田　嘉江	本吉登美栄　池尻千恵子	服部　直子　神山美佐栄
30歳男子単	和田　修	原　栄一	滝　洋子　秋山　晴江
30歳男子複	原　栄一　和田　修	大世古吉弘　南　善雄	中嶋　三郎　橋崎　則宗
40歳男子単	鈴木　祐司	西田　寿明	香島　正規　佐々木彦士
40歳男子複	鈴木　祐司　松橋　裕	宝来　敏夫　北野敬四郎	浜司　晃　佐々木邦夫
50歳男子単	柳田　直規	平田登志郎	元田　敦海　南　直治
50歳男子複	平田登志郎　柳田　直規	会田　高陽　常盤　昭二	高見　広治　沢田　昭臣
30歳女子単	永原　敦子	島　美香	佐藤　俊夫　福田　貢
混　合　複	仲尾　信一　北村寿弥子	村元　英美　松田　敦子	吉持　節夫　島谷　勲
			池田　隆治　中村　新一
			山本千枝子　本吉登美栄

第18回　1979年（昭和54年）福岡県北九州市

一般男子団体	石　川　県	群　馬　県	滋　賀　県・和歌山県
一般女子団体	東　京　都　A	埼　玉　県	大　阪　府・滋　賀　県
成壮年団体	青　森　県	大　阪　府	福岡県A・福岡県B
一般男子単	長谷川　進	舛田　吉光	米山　正和　山本　茂樹
一般男子複	工藤　勇参　稲津　悟	神戸　照　高岡　桂	中村　新一　長谷川　進
一般女子単	松田　敦子	大嶌　和代	上田　勉　舛田　吉光
一般女子複	大嶌　和代　金田　里子	功力　淑江　村田　嘉江	服部　直子　石井由美子
30歳男子単	森　隆	藤原　健二	北村寿弥子　石井由美子
30歳男子複	藤原　健二　藤上　良英	原　栄一　和田　修	前川美智子　加藤　睦子
40歳男子単	佐々木堅治	西田　寿明	中島　政人　和田　修
40歳男子複	西田　寿明　南　直治	鈴木　祐司　神山　周二	正木　史郎　藤田　和
50歳男子単	柳田　直規	平田登志郎	中嶋　三郎　佐藤　清志
50歳男子複	平田登志郎　柳田　直規	加冷　英猛　大島　清蔵	鈴木　祐司　元田　敦海
30歳女子単	永原　敦子	古川　佳子	宝来　敏夫　高見　広治
混　合　複	村元　英美　松田　敦子	仲尾　信一　北村寿美子	北野敬四郎　佐藤　俊夫
			国宗　慎　安部　一男
			金光　政秀　山根　清
			成井　政一　植田　久昭
			関　一誠　平田　欽也
			松田恵美子　島田　秀子

第19回　1980年（昭和55年）石川県金沢市

一般男子団体	石川県A	群　馬　県	和歌山県・宮　城　県
一般女子団体	栃　木　県	石　川　県	千　葉　県・大　阪　府
成壮年団体	熊　本　県　A	石川県A	富　山　県・大　阪　府
一般男子単	長谷川　進	舛田　吉光	仲尾　信一　西村　正美

種　目	優　勝	二　位	三　位
一般男子複	神戸　照　高岡　桂	藤上　良信　西村　金治	長谷川　進　今井　勇司
一般女子単	大嶌　和代	鹿野恵美子	舛田　吉光　栗原　恒夫
一般女子複	本吉登美栄　豊田由美子	宮野　明子　成瀬はるみ	宮野　明子　平野　幸
30歳男子単	平松　孝孔	原　栄一	大嶌　和代　北村寿弥子
30歳男子複	原　栄一　和田　修	藤上　良英　田中　英明	金田　里子　前川美智子
30歳女子単	国門登美恵	江尻悠喜子	和田　修　森　隆
30歳女子複	江尻悠喜子　枝畑　満枝	山田　文子　寺田　和代	平松　孝孔　藤田　明男
40歳男子単	西田　寿明	佐々木堅治	平岩　友憲　遠藤　隆
40歳男子複	南　直治　西田　寿明	高見　広治　佐藤　俊夫	田中　芳文　元田　敦海
50歳男子単	柳田　直規	斎藤　良二	北方　匡　宝来　敏夫
50歳男子複	斉藤　良二　竹内　正次		江尻　桂三　北野敬四郎
混　合　複	仲尾　信一　北村寿美子	平田　欽也　島田　秀子	大島　清蔵
			栗原　恒夫　森　俊弘
			神山美佐栄　山本千枝子

第20回　1981年（昭和56年）福島県郡山市

一般男子団体	群馬県	石川県	三重県・滋賀県
一般女子団体	宮城県	東京都	滋賀県・千葉県
成壮年団体	熊本県	石川県	青森県・滋賀県
一般男子単	北橋　進	西村　龍夫	安部　秀夫　水内　浩
一般男子複	北橋　進　西村　金治	関　一誠　落合　久夫	浅沼　正義　山本　茂樹
一般女子単	伊東ひとみ	宮野　明子	渡辺　雅弘　米山　正和
一般女子複	松枝　睦子　藤井　良子	鹿野美恵子　樋渡　誓子	大嶌　和代　門間千恵子
30歳男子単	原　栄一	藤上　良英	本吉登美栄　池田　幸子
30歳男子複	原　栄一　和田　修	清水　芳隆　二上　敏博	豊田由美子　南雲　栄子
30歳女子単	国門登美恵	杉原　ひろ	和田　修　野見山弘次
40歳男子単	佐々木堅治	西田　寿明	平松　孝孔　田中　英明
40歳男子複	南　直治　西田　寿明	北方　匡　西村　一	飯村　順一　藤上　良英
50歳男子単	柳田　直規	本郷　節生	南　善雄　田中　芳文
50歳男子複	本郷　節生　沢田　昭臣	柳田　直規　鈴木　幸弘	大世古吉弘　高見　広浩
混　合　複	工藤　吉彦　大嶌　和代	若生　正弘　鹿野美恵子	南　善雄　佐藤　俊夫
			沢田　昭臣　大島　清蔵
			布引　修二　斉藤　良二
			小島　博隆　竹内　正次
			中村　新一　落合　久夫
			本吉登美栄　山本千枝子

第21回　1982年（昭和57年）佐賀県嬉野町

種　目	優　勝	二　位	三　位
一般男子団体	群馬県	石川県	滋賀県・東京都
一般女子団体	千葉県	宮城県	大阪府・東京都
成壮年団体	熊本県	東京都	福岡県・新潟県
一般男子単	鏑木　智博	秋庭　克行	今井　勇司　西村　龍夫
一般男子複	今井　勇司　秋庭　克行	西村　金治　北橋　進	見城　忠昭　神戸　照 亀谷　幸生　高岡　桂
一般女子単	南雲　栄子	井上　幸子	土田理恵子　樋渡　誓子
一般女子複	藤井　良子　松枝　睦子	豊田由美子　本吉登美栄	池田　幸子　鹿野美恵子 南雲　栄子　樋渡　誓子
30歳男子単	和田　修	伊藤　張二	石黒　一也　古川　憲一
30歳男子複	工藤　勇参　稲津　悟	松本　友行　鈴木　郁雄	原　栄一　伊勢田美昭 和田　修　森　義和
40歳男子単	杉田　博	西田　寿明	田中　康二　杉原　哲彦
40歳男子複	西田　寿明　南　直治	大世古吉弘　南　善雄	宝来　敏夫　前田　耕作 北野敬四郎　伊藤　澄
50歳男子単	柳田　直規	本郷　節生	元田　敦海　東　健治
50歳男子複	柳田　直規　三須　徳次	後藤　研　国宗　貢	本郷　節生　斉藤　良二 沢田　昭臣　竹内　正次
混合複	山下　圭一　土田理恵子	田部井秀郎　深井　規子	鮎　吉夫　高城　智子

第22回　1983年（昭和58年）静岡県沼津市

一般男子団体	群馬県	滋賀県	東京都・神奈川県
一般女子団体	東京都	新潟県	群馬県・大阪府
成壮年団体	熊本県	東京都	富山県・北海道
一般男子単	鏑木　智博	坂井　茂則	西村　龍夫　秋庭　克行
一般男子複	今井　勇司　栗原　恒夫	西村　金治　北橋　進	水内　浩　高岡　桂 西川　慎一　神戸　照
一般女子単	南雲　栄子	中沢　淳	土田理恵子　松枝　睦子
一般女子複	藤井　良子　松枝　睦子	平野　幸　中沢　淳	鹿野美恵子　豊田由美子 樋渡　誓子　本吉登美子
30歳男子単	斎藤　和則	工藤　勇参	平田　欽也　原　栄一
30歳男子複	佐藤　光伸　斎藤　和則	原　栄一　和田　修	清水　芳隆　中島　三郎 二上　敏博　岡田　哲男
30歳女子単	山崎真知子	荒木　房子	山崎　朝子　宮城　満子
30歳女子複	荒木　房子　山崎真知子	宮城　満子　山崎　朝子	
40歳男子単	杉田　博	西田　寿明	杉原　哲彦　鈴木　祐司
40歳男子複	西田　寿明　南　直治	北方　匡　松本　忠之	川端　武和　大世古吉弘 小幡谷洋一　南　善雄
50歳男子単	柳田　直規	東　健治	元田　敦海　河崎　延明
50歳男子複	本郷　節生　元田　敦海	神山　周二　東　健治	柳田　直規　平田登志郎 三須　徳次　小泉　伸坦

種　目	優　勝	二　位	三　位
混　合　複	土田理恵子　山下　圭一	深井　規子　田部井秀郎	杉田　良子　小野　順子 杉田　博　藤田　典知

第23回　1984年（昭和59年）青森県弘前市

一般男子団体	滋賀県	群馬県	奈良県・東京都
一般女子団体	石川県	北海道	東京都・新潟県
成壮年団体	熊本県	大阪府	石川県・福井県
一般男子単	西村　龍夫	辻　敏弘	権藤　浩二　栗原　恒夫
一般男子複	今井　勇司　栗原　恒夫	西村　金治　北橋　進	中井　基夫　落合　久生 辻　敏弘　坂井　茂則
一般女子単	野口　英代	藤本三津子	南雲　栄子　小飼美香子
一般女子複	長岡　裕子　野口　英代	鹿野美恵子　樋渡　誓子	藤本三津子　池田　幸子 小飼美香子　南雲　栄子
30歳男子単	斎藤　和則	平田　欽也	森　隆　工藤　勇参
30歳男子複	工藤　勇参　稲津　悟	原　栄一　和田　修	白石　良治　永沢　和彦 木戸　純一　伊藤　張二
30歳女子単	藤島　百子	金子　澄子	山崎真知子　荒木　房子
30歳女子複	吉村　恭子　藤島　百子	荒木　房子　山崎真知子	
40歳男子単	杉田　博	阿部　忠夫	南　善雄　杉原　哲彦
40歳男子複	北方　匡　松本　忠之	大世古吉弘　南　善雄	宝来　敏夫　西田　寿明 北野敬四郎　南　直治
50歳男子単	柳田　直規	元田　敦海	神山　周二　東　健治
50歳男子複	本郷　節生　元田　敦海	柳田　直規　前田　耕作	窪田　薫　神山　周二 葛巻　礼滋　東　健治
混　合　複	本橋佳代子　上田　敏之	杉田　良子　杉田　博	土田理恵子　久我　紀子 山下　圭一　丸山　秀之

第24回　1985年（昭和60年）福井県福井市

一般男子団体	東京都	福井A	香川県・群馬県
一般女子団体	北海道	石川県	大阪府・東京都
成壮年団体	熊本県	石川県	福井県A・大阪府A
一般男子単	権藤　浩二	大堀　円	秋庭　克行　大島　正志
一般男子複	今井　勇司　栗原　恒夫	権藤　浩二　堺　圭一	蘭　和真　落合　久生 木内　広史　野村　雅之
一般女子単	野口　英代	白松千加子	小路　和代　小野　順子
一般女子複	小野　順子　小路　和代	藤本三津子　小飼美香子	日向　明子　新木　千織 村松　早苗　錦木　啓子
30歳男子単	工藤　勇参	森　隆	帰山　好和　杉浦　順一
30歳男子複	工藤　勇参　稲津　悟	二上　敏博　岡田　哲男	平田　欽也　和田　修 西城　博　高来　秀夫
30歳女子単	金子　澄子	藤島　百子	吉村　恭子　杉田　良子
30歳女子複	杉田　良子　金子　澄子	吉村　恭子　藤島　百子	

種　目	優　勝	二　位	三　位
40歳男子単	杉原　哲彦	藤原　和文	佐々木堅治　柳瀬　昭二
40歳男子複	野見山弘次　鎗水　浩吉	大世古吉弘　南　善雄	中嶋　三郎　斉藤　俊二
50歳男子単	元田　敦海	鈴木　祐司	正木　史郎　雨宮　忠
50歳男子複	福嶋　武良　元田　敦海	柳田　直規　前田　耕作	東　健治　畑　忠雄
混　合　複	舛田　吉光　小路　和代	神戸　照　笠松美智代	金嶋　徹　清水　通明 畑　忠雄　河崎　延明 清水　美憲　上田　敏之 白松千加子　上田佳代子

第25回　1986年（昭和61年）広島県広島市

一般男子団体	熊　本　県	東　京　都	栃木県・滋賀県
一般女子団体	石　川　県	東　京　都	北海道・福井県
成壮年団体	熊　本　県	福　島　県	大阪府・富山県
一般男子単	鏑木　智博	舛田　吉光	栗原　恒夫　堺　圭一
一般女子単	野口　英代	白松千加子	原田　祐子　新木　千織
一般男子複	権藤　浩二　堺　圭一	落合　久夫　野村　雅之	蘭　和真　仲尾　信一 木内　広史　谷田　尚嗣
一般女子複	広瀬　公代　原田　裕子	長谷　詔子　福田　晴世	大田　睦子　飯塚　尚子 細貝　悦子　篠岡　里子
30歳男子単	工藤　勇参	杉浦　順一	中村　新一　伊藤　張二
30歳男子複	工藤　勇参　稲津　悟	伊藤　張二　高田　満	上田　勉　岡田　哲男 中村　新一　林　加永
30歳女子単	金子　澄子	杉田　良子	吉村　恭子　藤島　百子
30歳女子複	金子　澄子　杉田　良子	藤島　百子　吉村　恭子	
40歳男子単	芦原　健身	杉田　哲彦	藤原　和文　原　栄一
40歳男子複	西田　寿明　芦原　健身	柳瀬　昭二　中嶋　三郎	野見山弘次　北野敬四郎 鎗水　浩吉　伊勢田善昭
50歳男子単	杉田　博	鈴木　祐司	元田　敦海　柳田　直規
50歳男子複	元田　敦海　福嶋　武良	東　健治　神山　周二	小泉　伸坦　柳田　直規 平田登志郎　前田　耕作
混　合　複	神戸　照　井上美智代	木村　和夫　白松千加子	福田　功　小野　義一 山崎　恵子　吉田　早苗

第26回　1987年（昭和62年）北海道苫小牧市

一般男子団体	福　井　県	熊　本　県	滋賀県・東京都
一般女子団体	東　京　都	石　川　県	富山県・神奈川県
成壮年団体	熊　本　県	東　京　都	福井県・大阪府
一般男子単	権藤　浩二	蘭　和真	大堀　円　鏑木　智博
一般男子複	村尾　勉　山本　裕幸	葛葉　昌彦　斉藤　郁	坂井　茂則　舛田　吉光 高岡　桂　水内　浩
一般女子単	野口　英代	原田　祐子	新木　千織　白松千加子
一般女子複	原田　祐子　広瀬　公代	長谷　詔子　福田　晴世	平間真由美　野口　英代 高橋アキ子　山田　栄

種　目	優　勝	二　位	三　位
30歳男子単	伊藤　一郎	中村　新一	上田　勉　伊藤　張二
30歳男子複	工藤　勇参　稲津　悟	伊藤　張二　高田　満	安部　初雄　能登　則男 渡辺喜代治　柴崎　行雄
30歳女子単	杉田　良子	金子　澄子	山崎真知子　藤島　百子
30歳女子複	杉田　良子　金子　澄子	藤島　百子　吉村　恭子	荒木　房子　山崎真知子
40歳男子単	葦原　健身	原　栄一	南　善雄　杉原　哲彦
40歳男子複	永沢　和彦　佐々木邦夫	原　栄一　松本　忠之	西田　寿明　本間　研一 葦原　健身　戸塚　文彦
50歳男子単	杉田　博	鈴木　祐司	南　直治　元田　敦海
50歳男子複	岡　明弘　小向　利威	元田　敦海　福嶋　武良	神山　周二　窪田　薫 東　健治　葛岩　礼滋
60歳男子単	柳田　直規	平田登志郎	斉藤　良二　島谷　勲
60歳男子複	柳田　直規　平田登志郎	佐藤　哲郎　鈴木　誠治	野村　雅之　谷田　直嗣 福田　晴世　新木　千織
混　合　複	斉藤　郁　井上美智代	大島　正志　平間真由美	

第27回　1988年（昭和63年）奈良県奈良市

一般男子団体	熊　本　県	岐　阜　県	東京都・福井県
一般女子団体	京　都　府	東　京　都	熊本県・福井県
成壮年団体	熊　本　県	東　京　都	大阪府・千葉県
一般男子単	坂井　茂則	権藤　浩二	蘭　和真　野村　雅之
一般男子複	村尾　勉　山本　裕幸	蘭　和真　横尾　宣幸	坂井　茂則　舛田　吉光 斉藤　郁　水内　浩
一般女子単	野口　英代	白松千加子	平間真由美　原田　祐子
一般女子複	白川　由理　北川恵美子	田代　裕子　三由　純子	太田　睦子　原田　祐子 細貝　悦子　藤田　晶子
30歳男子単	伊藤　一郎	三坪　吉幸	高田　満　杉浦　順一
30歳男子複	上田　勉　中村　新一	金崎　孝二　村松　伸二	工藤　勇参　伊藤　張二 稲津　悟　高田　満
30歳女子単	金子　澄子	杉田　良子	吉村　恭子　山崎真知子
30歳女子複	杉田　良子　金子　澄子	藤島　百子　吉村　恭子	山崎真知子　野崎　英子 荒木　房子　中川　澄子
40歳男子単	葦原　健身	原　栄一	杉原　哲彦　遠藤　隆
40歳男子複	杉原　哲彦　三井　裕	藤原　健二　国門　学	藤田　昶　中嶋　三郎 佐藤　光伸　柳瀬　昭二
50歳男子単	杉田　博	鈴木　祐司	小向　利威　南　直治
50歳男子複	南　直治　西田　寿明	元田　敦海　福嶋　武良	雨宮　忠　東　健治 中田　稔　神山　周二
60歳男子単	柳田　直規	平田登志郎	
60歳男子複	平田登志郎　柳田　直規	斉藤　良二　竹内　正次	
混　合　複	高岡　桂　山内　美子	木村　和夫　白松千加子	斉藤　清人　上村　秀章 千葉　陽子　早田　彰子

第28回　1989年（平成１年）香川県坂出市

種　目	優　勝	二　位	三　位
一般男子団体	京都府	熊本県	香川県・福井県
一般女子団体	東京都	熊本県	大阪府・福岡県
成壮年団体	熊本県	東京都	山口県・新潟県
一般男子単	杉本　吉男	坂井　茂則	蘭　和真　鏑木　智博
一般男子複	山本　裕幸　村尾　勉	蘭　和真　横尾　宣幸	荒木　秀文　坂井　茂則 日野　俊昭　斉藤　郁
一般女子単	野口　英代	今川真理子	稲積　祐子　平間真由美
一般女子複	野口　英代　中島　真美	白川　由里　北川恵美子	田代　祐子　福田　晴世 三由　純子　千葉　昌恵
30歳男子単	浅沼　正義	伊藤　張二	工藤　勇参　田島　和之
30歳男子複	金崎　孝二　松村　伸二	伊藤　張二　高田　満	工藤　勇参　三坪　吉幸 稲津　悟　川上　隆庸
30歳女子単	金子　澄子	杉田　良子	藤島　百子　光中　博美
30歳女子複	杉田　良子　金子　澄子	吉村　恭子　藤島　百子	早川　敦子　荒木　房子 山下由起子　山崎真知子
40歳男子単	葦原　健身	原　栄一	瀬戸　孝　杉原　哲彦
40歳男子複	藤田　明男　遠藤　隆	関　一誠　穴田　潔夫	藤原　和文　杉原　哲彦 弾正原義春　三井　裕
50歳男子単	杉田　博	喜岡　恒雄	南　直治　鈴木　祐司
50歳男子複	南　直治　西田　寿明	雨宮　忠　中田　稔	東　健治　元田　敦海 神山　周二　福嶋　武良
60歳男子単	柳田　直規	平田登志郎	
60歳男子複	平田登志郎　柳田　直規	斉藤　良二　島谷　勲	
混合複	鵜木　秀夫　鵜木千加子	大島　正志　平間真由美	鶴見　和彦　尾島　義之 鶴見　悦子　山本　弘子

第29回　1990年（平成２年）岩手県盛岡市

一般男子団体	熊本県	茨城県	東京都・群馬県
一般女子団体	京都府	熊本県	東京都・神奈川県
成壮年団体	熊本県	青森県	岩手県・北海道
一般男子単	堺　圭一	権藤　浩二	大掘　円　落合　久夫
一般男子複	落合　久夫　高橋　英治	村尾　勉　山本　裕幸	中谷　敬昭　坂井　茂則 小野　満哲　葛葉　昌彦
一般女子単	今川真理子	野口　英代	鵜木千加子　白川　由里
一般女子複	野口　英代　一倉　正美	白川　由里　北川恵美子	田代　裕子　福田　晴世 高塚　純子　千葉　昌恵
30歳男子単	西村　龍夫	工藤　勇参	上村　秀章　斉藤　勇
30歳男子複	帰山　好和　中山　和宏	熊谷　敏夫　小場　範夫	矢野　潤　能登　則男 滝川　修　田部井秀郎
30歳女子単	金子　澄子	千葉　陽子	山崎真知子　藤島　百子
30歳女子複	杉田　良子　金子　澄子	吉村　恭子　藤島　百子	荒木　房子　早川　敦子 山崎真知子　山下由起子

種　目	優　勝	二　位	三　位
40歳男子単	葦原　健身	瀬戸　孝	関　一誠　原　栄一
40歳男子複	瀬戸　孝　松本　友行	藤田　明男　遠藤　隆	佐々木邦夫　原　栄一
50歳男子単	杉田　博	田中　康二	菊地　保福　能崎　喜吉
50歳男子複	服部　竜一　辻　弘章	鈴木　祐司　澤井　芳夫	西田　寿明　鈴木　祐司
60歳男子単	柳田　直規	平田登志郎	横道　稔　高見　廣治
60歳男子複	平田登志郎　柳田　直規	斉藤　良二	阿部　徹　佐藤　俊夫
混　合　複	大島　正志　平間真由美	鵜木　秀夫　鵜木千加子	島谷　勲
			斉藤　清人　鶴見　和彦
			千葉　陽子　鶴見　悦子

第30回　1991年（平成３年）愛知県豊橋市

一般男子団体	東京都	京都府	熊本県・福井県
一般女子団体	東京都	神奈川県	熊本県・石川県
成壮年団体	熊本県	香川県	東京都・神奈川県
一般男子単	高橋　英治	谷田　尚嗣	斉藤　郁　権藤　浩二
一般男子複	村尾　勉　山本　裕幸	落合　久夫　高橋　英治	北橋　進　佐藤　浩
一般女子単	木暮　英代	鵜木千加子	小田　知則　鵜木　秀夫
一般女子複	田代　裕子　波辺喜美子	白川　由里　北川恵美子	田代　裕子　谷藤　千香
30歳男子単	西村　龍夫	矢野　潤	太田　睦子　小林　純恵
30歳男子複	峰　寛文　六川　利康	金崎　孝二　松村　伸二	菅野　純世　池尾　郁子
30歳女子単	千葉　陽子	金子　澄子	岩崎　盛和　国沢　昌弘
30歳女子複	杉田　良子　金子　澄子	藤島　百子　吉村　恭子	帰山　好和　平田　欽也
40歳男子単	葦原　健身	逸見　寛二	中山　和宏　中川　隆文
40歳男子複	瀬戸　孝　松本　友行	永沢　和彦　佐々木邦夫	山崎真知子　藤島　百子
50歳男子単	杉原　哲彦	杉田　博	早川　敦子　石田　信子
50歳男子複	藤原　和文　喜岡　恒雄	前田　邦光　奥村　紀男	村松恵美子　逸見　都
60歳男子単	柳田　直規	藤木　隆寛	佐々木邦夫　原　栄一
60歳男子複	柳田　直規　平田登志郎	斉藤　良二　島谷　勲	葦原　健身　工藤　勇参
混　合　複	高橋　英治　長谷　詔子	鵜木　秀夫　鵜木千加子	岩下　元行　稲津　悟
			西田　寿明　鈴木　祐司
			西田　寿明　高見　広治
			田中　芳文　佐藤　俊夫
			井坂　弘　平田登志郎
			鶴見　和彦　山本　晋司
			鶴見　悦子　宮本美津子

第31回　1992年（平成４年）熊本県熊本市

種　目	優　勝	二　位	三　位
一般男子団体	福井県	熊本県A	熊本県B・広島県
一般女子団体	熊本県	東京都	神奈川県・石川県
成壮年団体	熊本県A	香川県	神奈川県・東京都
一般男子単	岩佐　延寿	伊東　幸男	谷田　尚嗣　中家　友彦
一般男子複	権藤　浩二　堺　圭一	鶴見　和彦　中家　友彦	佐藤　浩　鵜木　秀夫 伊藤　幸男　井上　哲章
一般女子単	鵜木千加子	谷藤　千香	中島　晴美　石川　雅子
一般女子複	久光　由紀　川本光佐子	白川　由里　北川恵美子	田代　裕子　波辺喜美子 伊東　幸代　鶴見　悦子
30歳男子単	江藤　正治	高崎　道治	六川　利康　三次　圭介
30歳男子複	江藤　正治　三次　圭介	上村　秀章　橋口　典良	帰山　好和　中山　和宏 舛田　吉光　水内　浩
30歳女子単	伊東ひとみ	吉田こずえ	千葉　陽子　中村由美子
30歳女子複	桶谷千鶴子　伊東ひとみ	杉田　良子　金子　澄子	石田　信子　逸見　都 荒木　房子　竹内真知子
40歳男子単	伊藤　張二	松本　克芳	三井　裕　川北　禎一
40歳男子複	松本　友行　瀬戸　孝	倉内　和宏　橋崎　則宗	水上　英二　佐藤　正 葦原　健身　岩下　元行
50歳男子単	杉原　哲彦	杉田　博	田中　康二　大坪　健治
50歳男子複	藤原　和文　喜岡　恒雄	杉原　哲彦　澤田　恭修	田中　康二　米本　雅男 前田　邦光　奥村　紀男
60歳男子単	柳田　直規	東　健治	西崎　正明　後藤　研
60歳男子複	藤木　隆寛・元田　敦海	平田登志郎　柳田　直規	

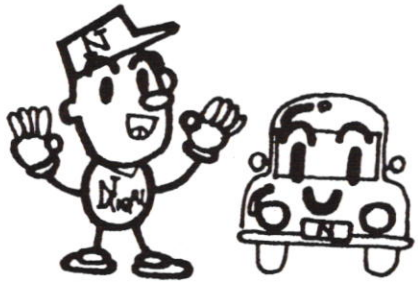

自動車部品とNational/Panasonic商品のお求めは

株式会社　内外

本社営業部　TEL 81−5132　五所川原店　TEL 35−3062
青森店　TEL 82−0231　むつ店　TEL 23−5353
野辺地店　TEL 64−5297

第32回　1993年（平成５年）神奈川県平塚市

種　目	優　勝	二　位	三　位
一般男子団体	東京都	福井県	熊本県・滋賀県
一般女子団体	東京都	熊本県	香川県・石川県
成壮年団体	香川県	埼玉県	神奈川県・東京都
一般男子単	金子　隆男	明神　憲一	谷田　尚嗣　中家　友彦
一般男子複	鶴見　和家　中家　友彦	荒木　秀文　明神　憲一	三次　英昭　野中伸一郎 大田野宏幸　中村　伸哉
一般女子単	谷藤　千香	佐々木道子	久光　由紀　永須　実香
一般女子複	中尾　仁美　川本光佐子	福田　晴世　千葉　昌恵	太田　睦子　菅野　純世 伊東　幸代　鶴見　悦子
30歳男子単	江藤　正治	四部井秀郎	矢野　潤　高崎　道治
30歳男子複	江藤　正治　三次　圭介	帰山　好和　中山　和宏	上田　敏之　田部井秀郎 上杉　秀章　橋口　典良
30歳女子単	伊東ひとみ	武田さなえ	竹内真知子　千葉　陽子
30歳女子複	桶谷千鶴子　伊東ひとみ	千葉　陽子　三瓶起佐子	小島　恵子　小野寺浩子 杉田　良子　金子　澄子
40歳男子単	伊藤　張二	葦原　健身	福永　正一　工藤　勇参
40歳男子複	佐々木邦夫　伊藤　張二	松本　友行　瀬戸　孝	水上　英二　佐藤　正 中村　浩司　近藤　良二
50歳男子単	杉原　哲彦	田中　康二	山内　敏男　杉田　博
50歳男子複	藤原　和文　喜岡　恒雄	杉原　哲彦　澤田　恭治	杉田　博　遠山　正暁 服部　竜一　辻　弘章
60歳男子単	柳田　直規	東　健治	
60歳男子複	東　健治　島谷　勲	柳田　直規　三須　徳次	

記念品・贈答品・PR用品の専門商社

青森ギフト株式会社

〒030-0145 青森市大字金浜字稲田89番地11

TEL 0177-39-1511(代)・FAX 0177-39-1512

第33回　1994年（平成６年）石川県金沢市

種　目	優　勝	二　位	三　位
一般男子団体	熊本県Ｂ	福井県	福岡県・熊本県Ａ
一般女子団体	富山県	石川県Ａ	福島県・熊本県
成壮年団体	福井県	神奈川県	香川県・石川県
一般男子単	高村　誠也	明神　憲一	岩佐　延寿　下平　研二
一般男子複	鶴見　和彦　中家　友彦	斉藤　郁　芦井　隆俊	斉藤　清人　斉藤　亘 荒木　秀文　明神　憲一
一般女子単	鵜木千加子	谷藤　千香	佐々木道子　野中　亮子
一般女子複	福田　晴世　千葉　昌恵	太田　睦子　菅野　純代	米谷　啓子　西　明希子 伊藤　幸代　鶴見　悦子
30歳男子単	矢野　潤	野村　雅之	田中　章裕　正木　拓雄
30歳男子複	葛葉　昌彦　高須　一郎	田部井秀郎　高崎　道治	舛田　吉光　水内　浩 野村　雅之　佐藤　孝広
30歳女子単	高　美鳳	吉田こずえ	伊藤ひとみ　千葉　陽子
30歳女子複	千葉　陽子　高　美鳳	宇都宮明子　東　順子	桶谷千鶴子　伊藤ひとみ 竹内真知子　白倉　弥生
40歳男子単	伊藤　張二	葦原　健身	柳　純男　竹林　良明
40歳男子複	神戸　照　高岡　桂	水上　英二　佐藤　正	橋崎　則宗　倉内　和弘 工藤　勇参　葦原　健身
50歳男子単	杉田　博	田中　康二	杉原　哲彦　鈴木　祐司
50歳男子複	藤原　和文　喜岡　恒雄	中村　恭治　中村　祐康	原　栄一　松本　忠之 杉原　哲彦　澤田　恭治
60歳男子単	柳田　直規	東　健治	西崎　正明　藤木　隆寛
60歳男子複	窪田　薫　葛巻　礼滋	東　健治　島谷　勲	

やきとり専門店

千　羽

〒030-0822　青森市中央一丁目１０番２号
ＴＥＬ　０１７７（７６）４４４１

第34回　1995年（平成７年）鳥取県米子市

種　目	優　勝	二　位	三　位
一般男子団体	福島県	熊本県B	福岡県A
一般女子団体	東京都A	富山県	熊本県
成壮年団体	熊本県	埼玉県	東京都A
一般男子単	木船　栄士	金子　隆男	内村　実　中塚　友彦
一般男子複	高村　誠也　前田　尚史	大堀　均　平野　泰宏	荒木　康伸　加藤　孝 谷島　洋　種田　稔
一般女子単	佐々木道子	谷藤　千香	千葉　昌恵　菅原　清子
一般女子複	谷藤　千香　桜井　亮子	朽木　浩美　横山　里美	斉藤　早苗　菅原　清子 菅野　純世　西田美和子
30歳男子単	荒木　秀文	水内　浩	矢野　潤　葛葉　昌彦
30歳男子複	荒木　秀文　目野　俊昭	江藤　正治　三次　圭介	葛葉　昌彦　高須　一郎 上田　敏之　田部井秀郎
30歳女子単	吉田こずえ	稲積　祐子	金子　澄子　東　順子
30歳女子複	桶谷千鶴子　伊東ひとみ	宇都宮明子　東　順子	白倉　弥生　椎谷富代美 金子　澄子　岡田　尚子
40歳男子単	今井　勇司	伊藤　張二	中村　新一　帰山　好和
40歳男子複	能登　則男　帰山　好和	竹林　良明　岡　道祐	水上　英二　佐藤　正 岩下　元行　田代　昌昭
50歳男子単	杉原　哲彦	杉田　博	原　栄一　野見山弘次
50歳男子複	藤原　和文　喜岡　恒雄	西村　勝　加藤　紘一	工藤　勇参　西村　伸明 杉原　哲彦　沢田　恭治
60歳男子単	柳田　直規	中村　恭治	島谷　勲　窪田　薫
60歳男子複	窪田　薫　葛巻　礼滋	東　健治　島谷　勲	米田　哲巳　瀬尾　昌玄 柳田　直規　平田登志郎

スナックバー

ミス　キッス
Miss　Kiss

〒030-0802　青森市本町二丁目２－１０－１３－１Ｆ
ＴＥＬ　０１７７－７７－６６５０

第35回　1996年（平成８年）千葉県千葉市

種　目	優　勝	二　位	三　位
一般男子団体	熊本県	福島県	石川県・茨城県
一般女子団体	千葉県A	福島県	熊本県・香川県
成壮年団体	神奈川県	東京都	福島県・埼玉県
一般男子単	桐原　健	中原　学	福田　茂　中家　友彦
一般男子複	大堀　均　平野　泰宏	佐々木　力　由町　弘樹	川添　周三　前田　尚史 中原　学　福田　茂
一般女子単	佐々木道子	谷藤　千香	嶋田有希子　工藤符記子
一般女子複	谷藤　千香　櫻井　亮子	菅野　純世　佐々木道子	橋本　仁美　伊木　文枝 藤原　由紀　古谷　浩美
30歳男子単	荒木　秀文	嘉生　寛	高橋　道治　上田　敏之
30歳男子複	上田　敏之　田部井秀郎	水崎　忍　熊谷　敏夫	北橋　進　葛葉　昌彦 小田　隆司　高須　一郎
30歳女子単	稲積　祐子	澄川　稔子	桶谷千鶴子　金子　澄子
30歳女子複	金子　澄子　石井　綾子	蔵谷　千晶　伊藤　千春	竹沢　恵子　早川　敦子 小野寺浩子　曽根　仁美
40歳男子単	高田　満	帰山　好和	中口　直人　伊藤　張二
40歳男子複	伊藤　張二　高田　満	竹林　良明　金崎　孝二	平井　克英　中村　新一 関　一誠　丸山　秀之
50歳男子単	葦原　健身	原　栄一	近藤　勇司　杉田　博
50歳男子複	杉田　博　近藤　勇司	中嶋　三郎　柳瀬　昭二	佐々木彦士　新名　静夫 菊地　保福　山内　敏男
60歳男子単	鈴木　祐司	柳田　直規	誉田　克彦　中村　恭治
60歳男子複	東　健治　鈴木　祐司	島谷　勲　中村　恭治	窪田　薫　柳田　直規 葛巻　礼滋　平田登志郎

青森市バドミントン協会推奨店

玉八寿司

代表　尾形　八州男

〒030-0802　青森市本町二丁目５－３－１６
TEL 0177（76）4818

第36回　1997年（平成９年）和歌山県新宮市

種　目	優　勝	二　位	三　位
一般男子団体	熊本県	石川県	北海道・新潟県
一般女子団体	千葉県	香川県	石川県・熊本県
成壮年団体	東京都	埼玉県	熊本県・山口県
一般男子単	桐原　健	福田　茂	黒石　雅宏　越田　芳成
一般男子複	高村　誠也　前田　尚史	小野満　哲　高橋　幸治	川添　周三　中原　学
一般女子単	佐々木　忍	谷藤　千香	佐々木　力　由町　弘樹
一般女子複	佐々木　忍　横山　里美	谷藤　千香　櫻井　亮子	古谷　浩美　菅原　清子
30歳男子単	下平　研二	浅沼　正義	橋本　仁美　小野坂光佐子
30歳男子複	上田　敏之　田部井秀郎	嘉生　寛　疋田　博之	斉藤　早苗　菅原　清子
30歳女子単	稲積　祐子	澄川　稔子	笹口　浩基　岩井　淳
30歳女子複	桶谷千鶴子　伊東ひとみ	野崎　清美　西嶋　明子	田辺　豊　田島　友明
40歳男子単	帰山　好和	高田　満	北橋　進　小田　隆司
40歳男子複	中村　新一　丸山　秀之	平井　克英　関　一誠	金子　澄子　芳池　睦子
50歳男子単	杉原　哲彦	葦原　健身	早川　敦子　村松恵美子
50歳男子複	杉田　博　近藤　勇司	柳瀬　昭二　中嶋　三郎	藤田　景子　斉藤　晴美
60歳男子単	佐藤　俊夫	中村　恭治	伊藤　張二　中口　直人
60歳男子複	柳田　直規　中村　恭治	島谷　勲　佐藤　俊夫	伊藤　張二　高田　満
			竹林　良明　金崎　浩司
			近藤　勇司　三井　裕
			藤原　和文　喜岡　恒雄
			前田　邦光　奥村　紀夫
			東　健治　北野敬四郎
			東　健治　鈴木　祐司
			葛巻　礼滋　窪田　薫

カクテルパブ

ジャム　オー
JAM・O

〒030-0802　青森市本町五丁目４－２１
TEL　０１７７－７４－１２２３

第37回　1998年（平成10年）愛媛県松山市

種　目	優　勝	二　位	三　位
一般男子団体	熊本県	石川県	新潟県・北海道
一般女子団体	千葉県	香川県	熊本県・石川県
成壮年団体	千葉県	東京都	香川県・熊本県
一般男子単	林　貴昭	桐原　健	福田　茂　西山　謄也
一般男子複	林　貴昭　西山　謄也	大井川　久　高本　洋	中原　学　川添　周三 高村　誠也　前田　尚史
一般女子単	佐々木道子	本橋　美佳	谷藤　千香　菅野　純世
一般女子複	櫻井　亮子　谷藤　千香	佐々木道子　菅野　純世	土居　純子　松原　順子 吉岡　忍　横山　里美
30歳男子単	赤川　雅美	矢部　隆司	秋山　啓太　中尾　勘治
30歳男子複	三次　圭介　江藤　正治	嘉生　寛　疋田　博之	赤川　雅美　笹口　浩基 三次　英昭　野中　伸一
30歳女子単	稲積　祐子	遠江久美子	芳地　睦子　金子　澄子
30歳女子複	桶谷千鶴子　伊東ひとみ	宇都宮明子　東　順子	早川　敦子　太田　清子 藤田　景子　斉藤　晴美
40歳男子単	浅沼　正義	岩城　保久	水内　浩　帰山　好和
40歳男子複	金崎　孝二　松村　伸二	伊藤　張二　伊藤　一郎	帰山　好和　柴崎　行雄 福永　正一　福田　光博
50歳男子単	葦原　健身	近藤　勇司	三井　裕　原　栄一
50歳男子複	関　一誠　平井　克英	中村　祐康　中村　博光	杉原　哲彦　三井　裕 田中　康二　遠藤　隆
60歳男子単	柳田　直規	中村　恭治	佐藤　俊夫　東　健治
60歳男子複	中村　恭治　柳田　直規	島谷　勲　佐藤　俊夫	村上　民夫　藤木　隆寛 宝来　敏夫　北野敬四郎

トータル　プロジェクト

Total Project

東京海上火災保険(株)代理店

代表 奈良岡　浩

〒038－1216　青森県常盤村大字榊字亀田1－10
TEL・FAX 0172(65) 3 9 2 7

三　会　場　位　置　図

❶ 青森市民体育館
❷ 青森県総合運動公園体育館
❸ 青森高校第１体育館

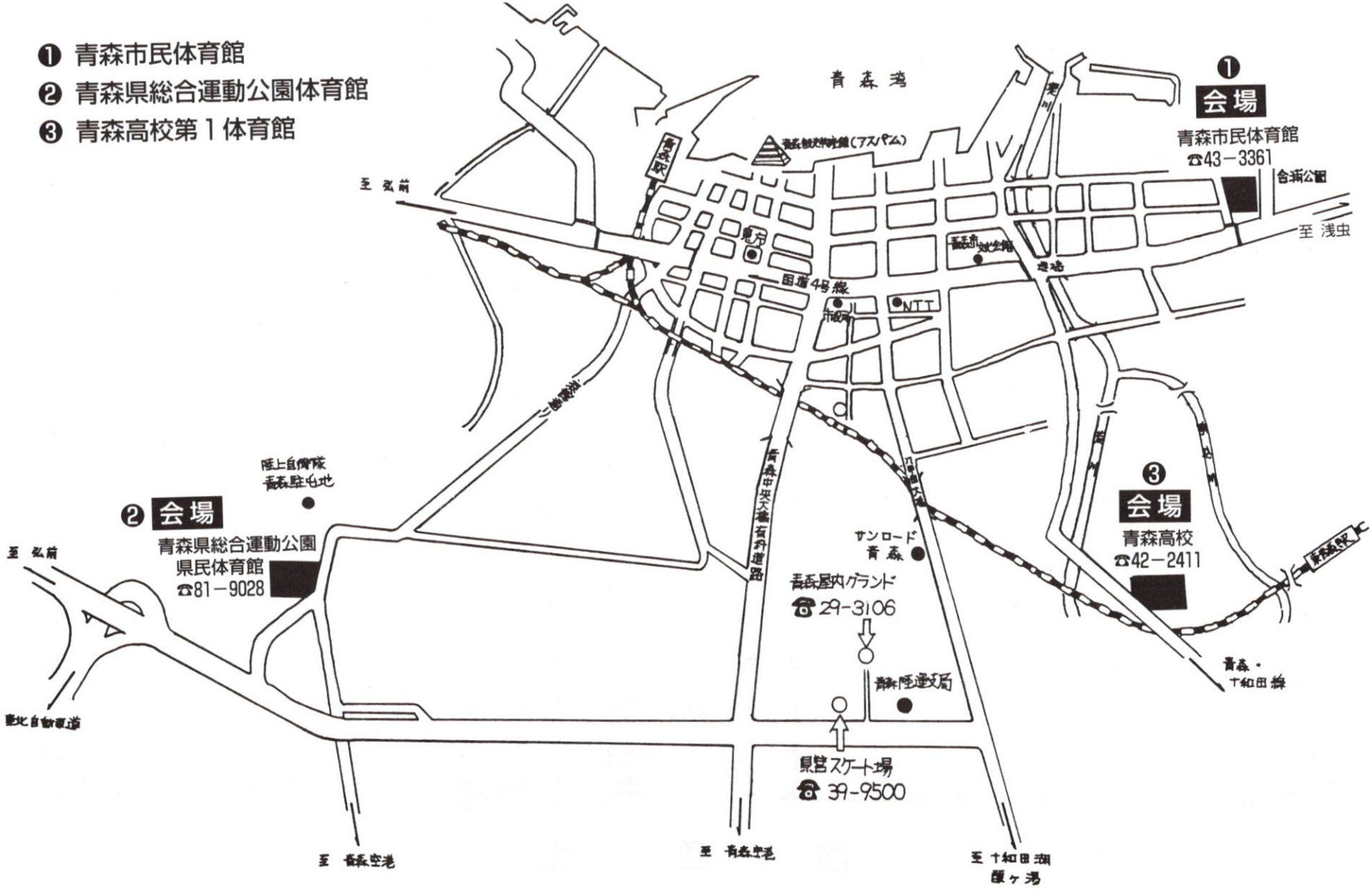

平　面　図

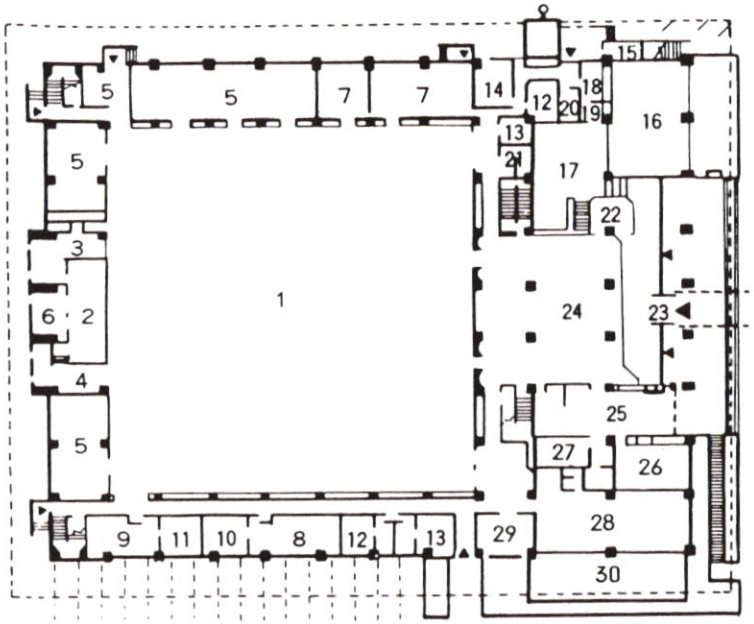

1階
1 主競技場
2 本部席
3 放送室
4 第1役員室
5 器具庫
6 雑品庫
7 第2役員室・審判員室
8 男子更衣室
9 女子更衣室
10 男子シャワー室
11 女子シャワー室
12 男子便所
13 女子便所
14 管理員室
15 倉庫
16 喫茶室
17 談話コーナー
18 厨房
19 売店
20 食品庫
21 身障者便所
22 下足室
23 風除室
24 エントランスホール
25 事務室
26 応接室
27 用品庫
28 幼児体育室
29 医務室
30 屋外遊戯場

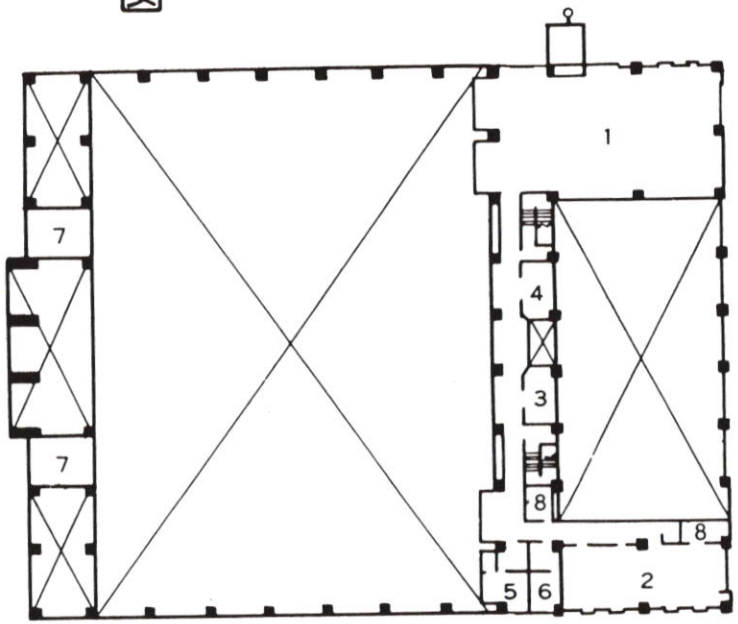

3階
1 第3体育室
2 研修室
3 控室
4 ウェイトトレーニング
5 男子便所
6 女子便所
7 空調機械室
8 倉　庫

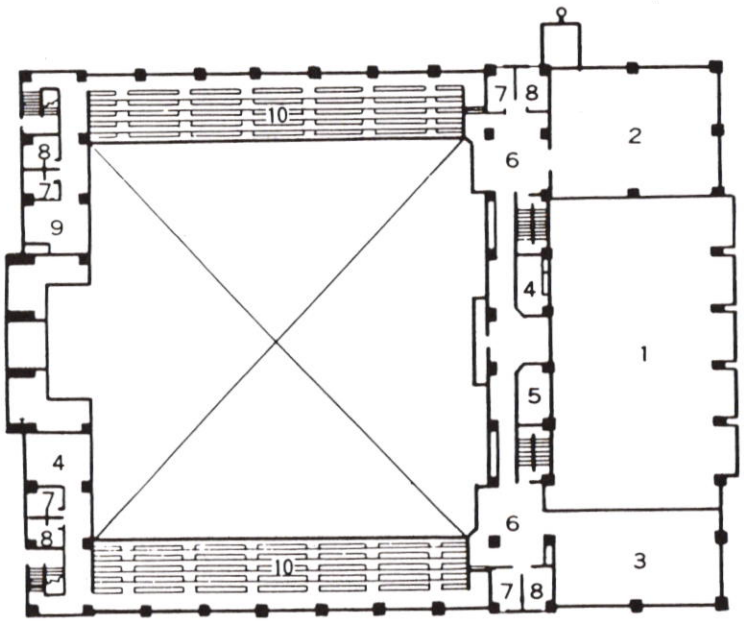

2階
1 第1体育室
2 第2体育室
3 トレーニング室
4 指導員室
5 器具庫
6 ホール
7 男子便所
8 女子便所
9 クラブ室
10 観覧席

地階
1 機械室
2 発電機室
3 変電気室
4 ポンプ室
5 監視室

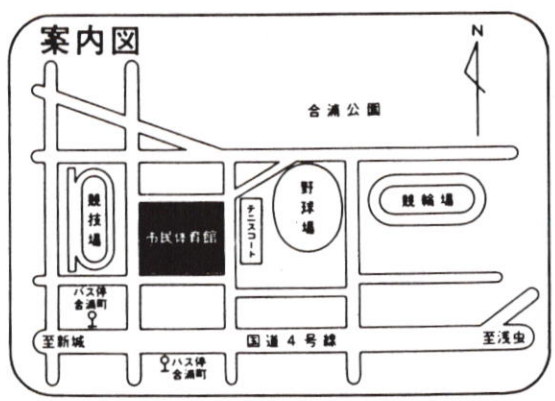

青森市民体育館

青森市合浦2丁目9番1号

TEL (0177) 43−3361〜2

○ 市営バス……合浦町下車2分。青森駅より約3.4km。

青森県総合運動公園体育館

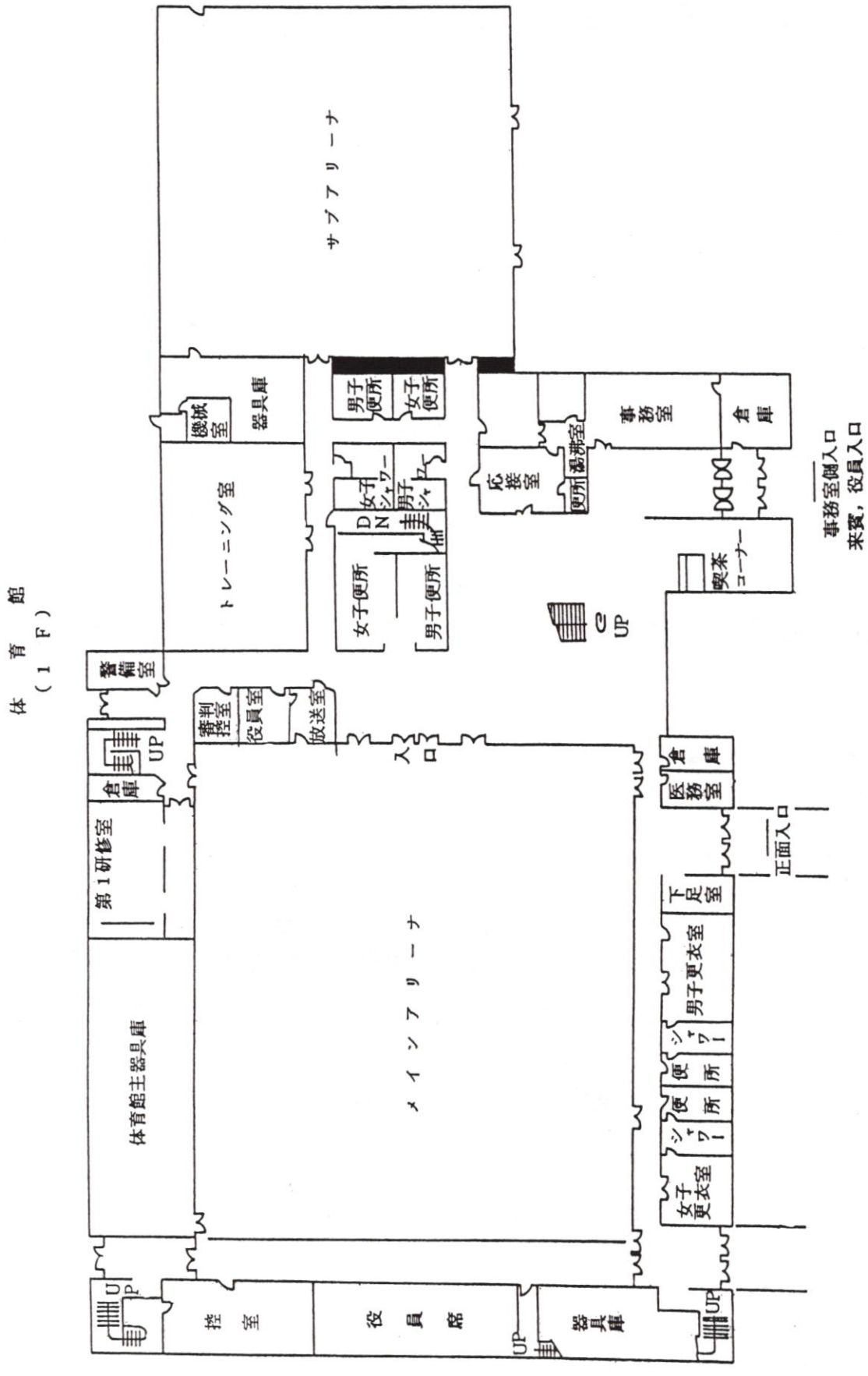

JTBのギフト券

JTBのナイスギフトシリーズ

大切な方への贈り物だから、よろこばれるものを贈りたい。

全国デパート共通商品券
ナイスショップ
全国約400の有名デパートで、
自由にショッピングが楽しめます。
■500円券■1,000円券■5,000円券

レストランお食事券
ナイスグルメ
全国約1,300軒のレストランで、
一流の味わいをご堪能いただけます。
■1,000円券■5,000円券

全国旅館・ホテル共通ギフト券
ナイスステイ
JTBが厳選した全国約6,500軒の
旅館やホテルでご利用いただけます。
■1,000円券■5,000円券

JTB旅行券
ナイストリップ
一枚のキップから海外旅行まで
オールマイティな旅の贈り物です。
■1,000円券■5,000円券■10,000円券■50,000円券

お問い合わせ・お申込みは

ＪＴＢ青森支店
〒030 青森市新町２－８－７
☎0177(22)4434

祝 第38回全日本教職員バドミントン選手権大会

旅、こころ

パッケージツアーはもちろん、お客様のニーズにお応えしたオーダーメイドの旅まで、旅のことならなんでもそろっています。
私たちは、旅する人の心を大切に、もっと楽しい旅をお届けします。
旅する人の気持ちで……JTB。

JTB

For Your TraveLife

ＪＴＢ青森支店
青森市新町２－８－７
☎0177(22)4434

プレシャス　シャイン
優勝カップ・トロフィ・旗一式附属品
バッジ・メダル・運動用品・各種記念品　発売元

セントラル商事(株)

〒030－0822 青森市中央4－14－15
TEL 0177－77－6455

弁当の**さかもと**

代表 坂本節雄

〒030－0846　青森市青葉二丁目3番地6号
TEL 0177－39－3933

バドミントン専門店

PRO SHOP AOMORI

代表 由町美樹

〒030−0862　青森市古川二丁目15番11号
TEL・FAX 0177(77) 0 2 3 9

日本バドミントン専門店会

不満はありませんか？

あなたのバドミントン用品をお買いになる時、ショップに対する不満はありませんか？あなたの不安を少しでも取り除く面倒みの良いショップが、日本バドミントン専門店会に加盟しているショップです。

バドミントンの指導、通信販売も行っています。

SASAKI

ラケットショップササキ

八戸市吹上町一丁目8−49　TEL(0178)45−0028

Racket Shop ストウ

バドミントン・テニス用品専門店
☎ 0172−35−3788
代表 須藤　茂

ストリートであおうよ！

フクシスポーツ

(株)スポルタアオモリ
青森市古川1丁目14番地5号　TEL0177(23)3567(代)

特　定　建　設　業

株式会社 佐藤設備

会長 佐　藤　良　隆

管工事部・土木工事部・不動産部

本社　〒038-1333 南津軽郡浪岡町大字増館字富岡175－1
TEL(0172)62－4486　FAX(0172)62－9849

北日本石油株式会社

青　森　支　店

青森市勝田二丁目2-18　☎ 0177（76）5666

ポートルネッサンス本町SS ☎76-8954　西バイパスSS ☎81-4006　東青森駅通りSS ☎43-3500
サウスポイント筒井SS ☎28-3955　勝田SS ☎77-6561　青森配送センター ☎43-9105

弘　前　販　売　支　店

弘前市石渡四丁目14-1　☎ 0172（36）7200

弘前中央SS ☎35-6633　城東SS ☎27-7205　弘前東SS ☎26-2633
石渡SS ☎37-3020　城北SS ☎34-8222　安原SS ☎38-4567
弘前配送センター ☎38-3434

県知事登録番号（51）第4525号

由　町　建　設

代表　由　町　兼　政

青森県南津軽郡浪岡町大字本郷字篠原64の8
電　話　(0172) 62－3667
青森出張所　青森市大字横内字亀井269
電　話 (0177) 38－0041

有限会社　小笠原技研

代表取締役　小笠原　孝　夫

本社　青森県南津軽郡浪岡町大字樽澤字村元408-1
TEL (0172) 62－6959
FAX (0172) 62－9579
自宅　浪岡町大字吉野田字木戸口26－1
TEL (0172) 62－6657（夜間）

建　築　設　計　施　工

有限会社　横　山　建　築

代表取締役　横　山　春　高

〒038-1312　青森県南津軽郡浪岡町大字五本松字岡本76の4
電　話（0172）62－4745番
FAX（0172）62－1118番

サービスをモットーに
塩・お酒のご用命は

佐　藤　伴　酒　店

佐　藤　順　一

TEL　0172（65）3808（代表）

持久力がほしければ、エネルゲン

スポーツをエンジョイする人たちへのサイエンススポーツドリンク。
運動中の体脂肪の燃焼をバックアップします。　**大塚製薬**

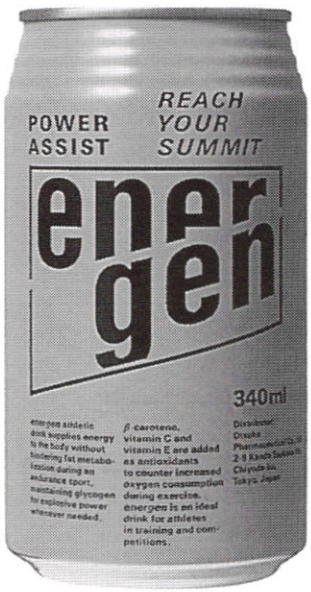

特長

エネルゲンで効率のよいエネルギー補給を。

- 持久運動時のエネルギーを考えた新しいタイプのスポーツドリンクです。体内にある脂肪のエネルギーに着目して開発しました。
  （果糖/クエン酸/アルギニン）
- 激しいトレーニングや試合へのプレッシャーから身体をいたわるβ-カロチンとビタミンC、ビタミンEを含んでいます。
- さっぱりした柑橘系の味でスムーズな水分摂取ができます。

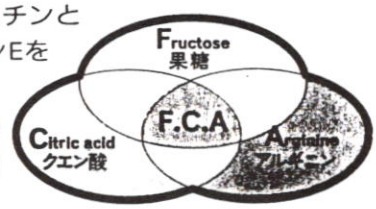

エネルゲンって何？

スポーツをエンジョイする人たちへのサイエンススポーツドリンクです。
運動中に身体の体脂肪の燃焼をバックアップします。

持久運動では…

体内に多く保有するエネルギー源、脂肪の燃焼でスタミナが持続します。
そこで、ここぞという時にパワーを発揮します。

- マラソン、30～35kmにかけてのスパートに。
- サッカー、バスケットボール等瞬発力と持久力が必要とされるボールゲームのハーフタイムに。

シェイプアップでは…

「無理なく、自然に、」実行するシェイプアップは、効率よくエネルギーを使うこと。
スポーツクラブでホット一息、リフレッシュに。

- スポーツクラブなどで。
- エアロビクスの時に。
- ダンベル体操の時に。

こんな時にエネルゲン

- ゴルフプレー時に。
- スポーツサイクリング等の時に。

歓　迎

第38回全日本教職員バドミントン選手権大会

青森ワシントンホテル

〒030-0802　青森市本町２－１－26

☎　０１７７－７５－７１１１

ホ　テ　ル　青　森

〒030-0812　青森市堤町１－１－23

☎　０１７７－７５－４１４１

ホ　テ　ル　シ　バ　タ

〒030-0802　青森市本町２－２－11

☎　０１７７－７５－１４５１

ホテルニュー青森館

〒030-0801　青森市新町１－３－２

☎　０１７７－２２－２８６５

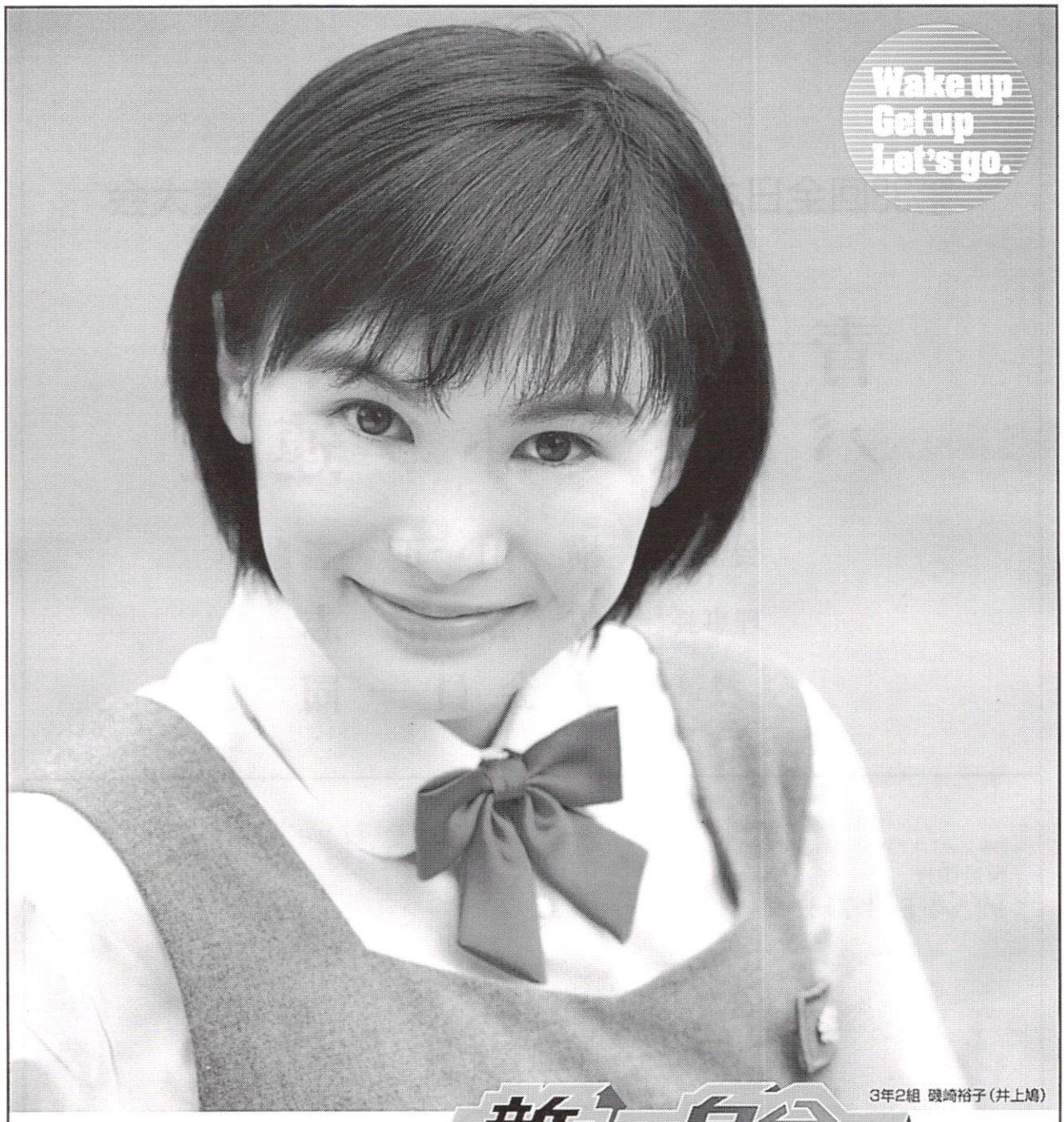

3年2組 磯崎裕子（井上鳩）

新しい自分に会いに行く！

あしたの自分は、
どんなことに胸をドキドキさせるんだろう。
友達のこと、クラブのこと、進路のこと…
まだハッキリ見えない将来の自分の姿。
自分の可能性がどんなものなのか、
やってみないことには始まらないと思う。
いろんなことにチャレンジしてみて、
はじめて自分の「やりたいこと」に出会うことだってある。

わからないことは
青森山田高校でやってみる。

規律ある進学校
青森山田高等学校
〒030-0843青森市浜田板橋23 TEL.0177-39-2001㈹ FAX.0177-39-1597

祝

第38回全日本教職員バドミントン選手権大会

青森県教職員バドミントン連盟

会長　横山正二

理事長　佐藤清志

他会員一同

いつも、くらしと夢の近くに。

当行は、みなさまのコミュニティバンクとして
豊かで住みよい地域社会づくりに
積極的に参加しています。

TM & ©1999 Turner Entertainment Co.

家庭の銀行
みちのく銀行
ホームページ http://www.michinokubank.co.jp

各種ご会合を 心温まる雰囲気で

会議　研修　宴会　婚礼

お泊まりは

どなたでも お気軽に　ご婚礼予約承り中　有料駐車場有

三湖荘（県教育会館 5～6F）

青森県教育会館

予約・お問い合せは ☎0177-77-3121 フロント 211～213

室名板から大型広告塔まで

建設大臣認定 屋外公告士　第(10)－3108号

有限会社 ヨシダカンバン

青森市大字浜田字豊田31－5
☎ 0177－23－1909
FAX　　77－1832

—— メ　　モ ——

青春の息吹！

感動の響き！

東奥学園高等学校

■ 中央校舎　〒 030-0822　青森市中央二丁目15番17号
☎ 0177-75-2121　FAX 0177-75-2137

■ 勝田校舎　〒 030-0821　青森市勝田二丁目11番19号
☎ 0177-77-2760　FAX 0177-75-8375

祝

第38回全日本教職員バドミントン選手権大会

由町弘樹先生の健闘を祈る!!

がんばれ!!
青森県選手

東奥学園高等学校バドミントン部
父母の会・後援会一同

世界ランク1位
P・G・クリステンセン使用
(デンマーク)

新製品 Ti10
TITANIUM MESH LONG

チタン10 ■希望小売価格／￥24,000 消費税別(フレームフルラケットケース付)
■素材／フレーム:超高弾性カーボン+チタンメッシュ、シャフト:超高弾性カーボン ■カラー／レッド
■サイズ／3U4・5(85〜88g) 2U4・5(90〜94g) 10mmロング ■最適ストリング／BG65Ti

マッスルパワー 筋肉フレーム＋チタンメッシュ搭載

Ti10の最大の特徴はグロメットとグロメットとの間を隆起させた新構造。フレームとストリングの密着度が高められ、パワーがダイレクトにシャトルに伝わります。また、応力が適度に分散され、フレーム強度は10%アップ。結果、上級者の求めるハイテンションでの張り上げを可能にし、弾きが速く素早いスマッシュスピードを生みます。

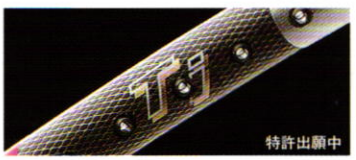

フレーム中央部の両サイドに搭載したチタンメッシュにより、限りなく面が安定するなど、「点が狙える」ラケットの誕生です。

ヨネックス株式会社
東　京／TEL.03-3836-1221(代)
大　阪／TEL.06-6768-7261(代)
名古屋／TEL.052-323-5541(代)
仙　台／TEL.022-232-1221(代)
福　岡／TEL.092-472-8751(代)
http://www.yonex.co.jp

YONEX®